PEÇAS

ORIGINAIS

CATÁLOGO DE PEÇAS

TIPO I . SEDAN
1200 - 1300

INDICE

GRUPOS

1. Motor

2. Reservatório de Combustível
Sistema de Escapamento
Tubulação de Ar Quente

3. Carcaça da Caixa de Câmbio

4. Eixo Dianteiro
Direção

5. Eixo Traseiro

6. Rodas e Freios

7. Chassi, Alavancas e Pedais de Comando

8. Carroceria

9. Instalação Elétrica

O. Acessórios

ANEXO

N. Peças Normalizadas

SP. Jogos SP

L. Lacas, Conservantes, Massas, Vedadores, Solventes

GRUPO 1

MOTOR

GRUPO 1

MOTOR

		Ilustração
01	Carcaça do motor, Cilindros, Cabeçote (MOTOR-1200)	1
01	Carcaça do motor, Cilindros, Cabeçote (MOTOR-1300)	2
05	Árvore de manivelas, Bielas, Casquilhos (MOTOR-1200)	3
05	Árvore de manivelas, Bielas, Casquilhos (MOTOR-1300)	4
07	Êmbolos (MOTOR-1200)	3
07	Êmbolos (MOTOR-1300)	4
09	Eixo de ressalto, Válvulas (MOTOR-1200)	5
09	Eixo de ressalto, Válvulas (MOTOR-1300)	6
15	Bomba de óleo, Tubo de abastecimento (MOTOR-1200)	7
15	Bomba de óleo, Tubo de abastecimento (MOTOR-1300)	8
17	Radiador de refrigeração do óleo	7+8
19	Refrigeração à ar do motor, Chapas de cobertura (MOTOR-1200)	9
19	Refrigeração à ar do motor, Chapas de cobertura (MOTOR-1300)	10
27	Bomba de combustível, Tubos (MOTOR-1200)	11
27	Bomba de combustível, Tubos (MOTOR-1300)	12
29	Carburadores 26 VFI/26 VFIS/28 PCI, Tubo coletor de admissão (MOTOR-1200)	13
29	Carburador 30 PCI, Tubo coletor de admissão (MOTOR-1300)	14
41	Embreagem (MOTOR-1200)	15
41	Embreagem (MOTOR-1300)	16

As peças originais VW são rigorosamente testadas na Fábrica

Carcaça do motor, Cilindros, Cabeçote

até o motor n.º .....

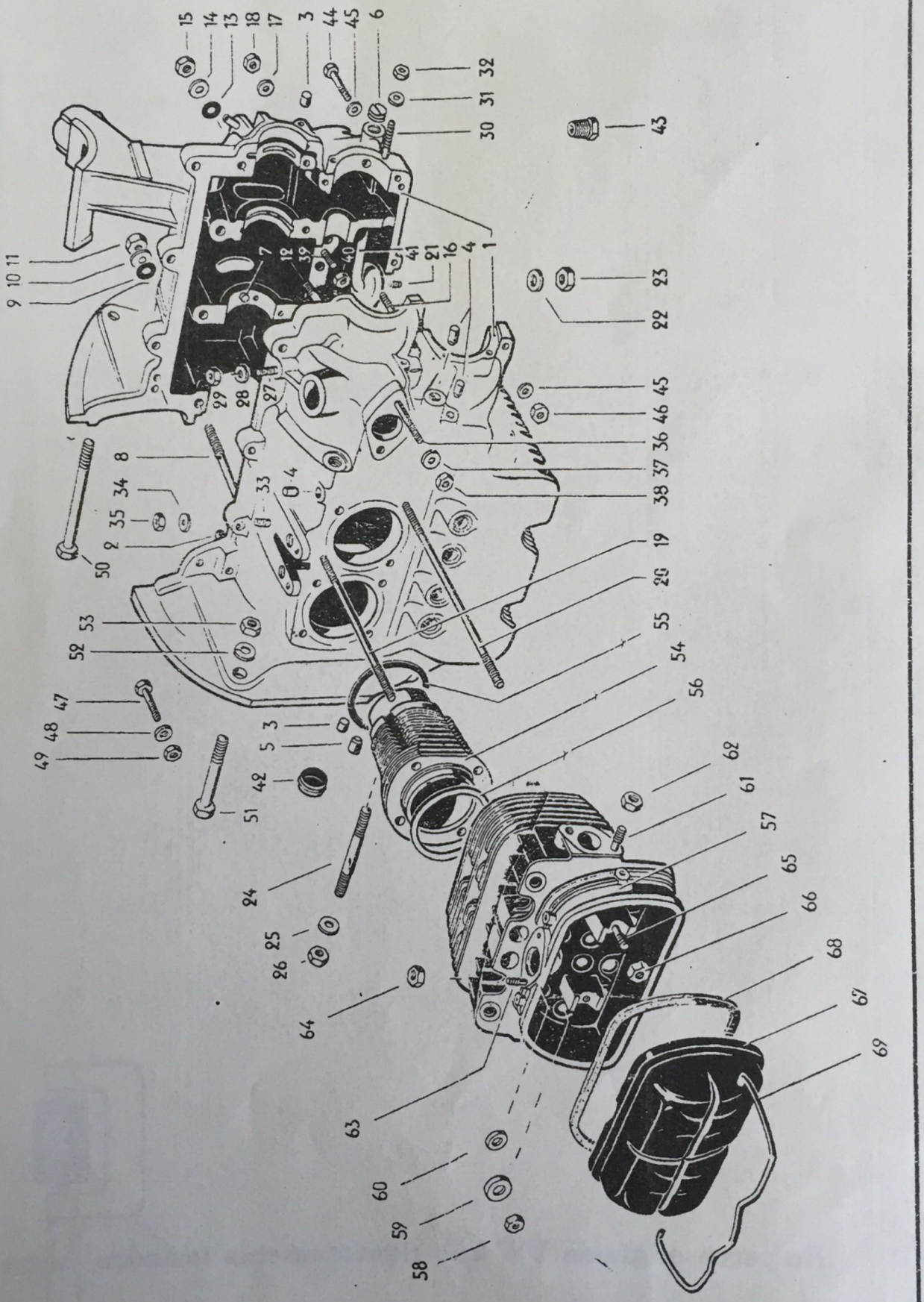

Scanned by CamScanner

GRUPO 1

MOTOR 1200 — Carcaça até o motor nº.....

N.o Desenho	Número da peça	Denominação	Quant.	Tipo
		MOTOR - 1200		
-	111 100 021 Z	MOTOR COMPLETO..... com dínamo, embreagem e silencioso	1	
		CARCAÇA DO MOTOR até o motor nº.....		
1	*111 101 025 A	CARCAÇA DO MOTOR..... a partir do motor nº 1 695 282	1	
-	*111 101 111	Pino cilíndrico 8X18..... para a carcaça do motor	2	
2	*113 101 111	Pino cilíndrico 8X25..... para a carcaça do motor	2	
3	*111 101 115	Rôlha vedadora 5,5 mm Ø..... para a carcaça do motor	X	
-	*111 101 119	Rôlha vedadora 8,45 mm Ø..... para a carcaça do motor	X	
4	*111 101 119 A	Rôlha vedadora 9,45 mm Ø..... para a carcaça do motor	X	
5	*111 101 119 B	Rôlha vedadora 10,45 mm Ø..... para a carcaça do motor	X	
6	N 13 856 1	Bujão com fenda M 16X1,5 DIN 71022.....	1	
7	*111 101 123	Pino de retenção..... do casquilho do mancal do eixo de manivelas	5	
8	N 14 413 1	Prisioneiro AM 10 AX137..... para a carcaça do motor	6	
-	N 14 414 1	Prisioneiro CM 12X1,5 A/M 10X137..... para a carcaça do motor	X	
9	*111 101 127	Junta do prisioneiro da carcaça do motor.....	6	
10	N 11 655 2	Arruela 11,5, galvanizada.....	6	
11	N 11 010 4	Porca sextavada M 10 DIN 934, galvanizada.....	6	
12	N 14 409 2	Prisioneiro AM 8 AX71..... para a carcaça do motor	2	
-	N 14 410 1	Prisioneiro CM 10 A/M 8X71..... para a carcaça do motor	X	
13	N 13 830 1	Junta A 8X14 DIN 7603..... para o prisioneiro	2	

Ilustração 1

Scanned by CamScanner

GRUPO 1 MOTOR 1200 Carcaça até o motor nº.....

N.o Desenho	Número da peça	Denominação	Quant.	Tipo
14	N 11 654 2	Arruela 9,5, galvanizada.....	2	
15	N 11 008 3	Porca sextavada M 8 DIN 934, galvanizada.....	2	
16	N 14 403 1	Prisioneiro AM 6 AX49..... para a carcaça do motor	1	
-	N 14 404 1	Prisioneiro CM 8 A/M 6X49..... para a carcaça do motor	X	
17	N 12 226 2	Arruela de pressão B 6 DIN 137, galvanizada.....	1	
18	N 11 006 2	Porca sextavada M 6 DIN 934, galvanizada.....	1	
-	N 14 415 1	Prisioneiro AM 10 AX166..... para o cabeçote, até o motor nº 1-695 281	16	
-	N 14 416 1	Prisioneiro CM 12X1,5 A/M 10X166..... para o cabeçote, até o motor nº 1-695 281	X	
19	N 14 422 1	Prisioneiro AM 10 AX196..... para o cabeçote, a partir do motor nº 1-695 282	4	
-	N 14 423 1	Prisioneiro CM 12X1,5 A/M 10X196..... para o cabeçote, a partir do motor nº 1-695 282	X	
20	N 14 424 1	Prisioneiro AM 10 AX218..... para o cabeçote, a partir do motor nº 1-695 282	12	
-	N 14 425 1	Prisioneiro CM 12X1,5 A/M 10X218..... para o cabeçote, a partir do motor nº 1-695 282	X	
21	N 14 451 2	Prisioneiro AM 6 AX23..... para a tampa do tubo de óleo	6	
-	N 14 452 1	Prisioneiro CM 8 A/M 6X23..... para a tampa do tubo de óleo	X	
22	N 12 226 2	Arruela de pressão B 6 DIN 137, galvanizada.....	6	
23	N 11 006 2	Porca sextavada M 6 DIN 934, galvanizada.....	6	
24	N 14 411 1	Prisioneiro AM 10 AX82..... para fixação do motor	2	
-	N 14 412 1	Prisioneiro CM 12X1,5 A/M 10X82..... para fixação do motor	X	
25	N 12 230 2	Arruela de pressão B 10 DIN 137, galvanizada.....	2	
26	N 11 010 2	Porca sextavada M 10 DIN 934, galvanizada.....	2	
27	N 14 455 1	Prisioneiro AM 8 AX31..... para fixação do distribuidor	1	

Ilustração 1

Scanned by CamScanner

GRUPO 1

MOTOR 1200 Carcaça até o motor nº.....

N.o Desenho	Número da peça	Denominação	Quant.	Tipo
-	N 14 456 1	Prisioneiro CM 10 A/M 8X31..... para fixação do distribuidor	X	
28	N 12 228 2	Arruela de pressão B 8 DIN 137, galvanizada.....	1	
29	N 11 008 3	Porca sextavada M 8 DIN 934, galvanizada.....	1	
30	N 14 434 1	Prisioneiro AM 6 AX28, para a bomba de óleo.....	4	
*-	N 14 454 2	Prisioneiro CM 8 A/M 6X28, para a bomba de óleo.....	X	
31	N 11 652 1	Arruela 7, galvanizada.....	4	
32	N 11 006 2	Porca sextavada M 6 DIN 934, galvanizada.....	4	
33	N 14 451 2	Prisioneiro AM 6 AX23..... para fixação do radiador de refrigeração do óleo	1	
-	N 14 452 1	Prisioneiro CM 8 A/M 6X23..... parafixação doradiador de refrigeração do óleo	X	
34	N 12 226 2	Arruela de pressão B 6 DIN 137, galvanizada.....	1	
35	N 11 006 2	Porca sextavada M 6 DIN 934, galvanizada.....	1	
36	N 14 407 1	Prisioneiro AM 8 AX62..... para a bomba de combustível	2	
-	N 14 408 1	Prisioneiro CM 10 A/M 8X62..... para a bomba de combustível	X	
37	N 12 228 2	Arruela de pressão B 8 DIN 137, galvanizada.....	2	
38	N 11 008 3	Porca sextavada M 8 DIN 934, galvanizada.....	2	
39	N 14 451 2	Prisioneiro AM 6X23..... para guia da haste com tucho	4	
-	N 14 452 1	Prisioneiro CM 8 A/M 6X23..... para guia da haste com tucho	X	
40	N 11 006 2	Porca sextavada M 6 DIN 934, galvanizada.....	4	
41	*111 101 149	Tubo do óleo, com chapa protetora.....	1	
42	*111 101 157	Tampa para eixo de ressalto.....	1	
43	*111 101 193	Bujão para o escoamento do óleo..... até o motor nº 3 072 319	1	

Ilustração 1

Scanned by CamScanner

GRUPO **1** MOTOR 1200 Cabeçote até o motor nº.....

N.o Desenho	Número da peça	Denominação	Quant.	Tipo
60	N 11 528 1	Arruela B 10,5 DIN 125, para a porca do cabeçote.... a partir do motor nº 1-695 282	4	
-	*111 101 465	Junta para a porca do cabeçote 111 101 455.....	8	
61	N 14 395 3	Prisioneiro AM 8X42..... para o flange do silencioso	3	
-	N 14 458 1	Prisioneiro CM 10 A/M 8X35..... para o flange do silencioso	X	
62	N 11 008 3	Porca sextavada M 8 DIN 934, galvanizada.....	8	
63	N 14 401 1	Prisioneiro AM 6 AX31..... para o tubo de admissão	4	
-	N 14 402 1	Prisioneiro CM 8 A/M 6X31..... para o tubo de admissão	X	
64	N 11 006 2	Porca sextavada M 6 DIN 934, galvanizada.....	4	
65	N 14 405 1	Prisioneiro AM 8 AX46..... para o eixo do balancim	4	
-	N 14 406 1	Prisioneiro CM 10 A/M 8X46..... para o eixo do balancim	X	
66	N 11 008 3	Porca sextavada M 8 DIN 934, galvanizada.....	4	
67	*111 101 475	Tampa do cabeçote.....	2	
68	*111 101 481	Junta da tampa do cabeçote.....	2	
69	*111 101 487	Mola fixadora da tampa do cabeçote.....	2	

Ilustração 1

Scanned by CamScanner

GRUPO 1 — MOTOR 1200 — Cilindros, Cabeçote até o motor nº.....

N.o Desenho	Número da peça	Denominação	Quant.	Tipo
54	*111 101 311	Cilindro 77 mm Ø..... a partir do motor nº 1-695 282 azul 01 rosa 02 verde 03	4	
-	*111 101 341	Junta entre o cilindro e a carcaça do motor..... até o motor nº 1-695 281	4	
55	*111 101 341 A	Junta entre o cilindro e a carcaça do motor..... a partir do motor nº 1-695 282	4	
-	*111 101 343	Anel de vedação entre o cilindro e o cabeçote..... até o motor nº 1-695 281	4	
56	*111 101 343 A	Anel de vedação entre o cilindro e o cabeçote..... a partir do motor nº 1-695 282	4	
		CABEÇOTE até o motor nº.....		
-	*111 101 351	CABEÇOTE..... até o motor nº 1-695 281	2	
57	*111 101 351 A	Cabeçote..... a partir do motor nº 1-695 282	2	
-	*111 101 381	Anel de compensação 0,4 mm..... para o cabeçote 111 101 351	X	
-	*111 101 381 A	Anel de compensação 0,4 mm..... para o cabeçote 111 101 351 A	X	
-	*111 101 385 A	Anel de compensação 0,8 mm..... para o cabeçote 111 101 351 A	X	
-	*111 101 387 A	Anel de compensação 1,0 mm..... para o cabeçote 111 101 351 A	X	
-	*111 101 389	Anel de compensação 1,5 mm..... para o cabeçote 111 101 351	X	
-	*111 101 389 A	Anel de compensação 1,5 mm..... para o cabeçote 111 101 351 A	X	
-	*111 101 451 A	Bucha roscada para vela.....	4	
-	*111 101 455	Porca com bucha para o cabeçote..... até o motor nº 1-695 281	8	
-	*111 101 457 A	Porca do cabeçote..... até o motor nº 1-1 120 614	16	
58	*111 101 457 B	Porca do cabeçote..... a partir do motor nº 1-1 120 615	16	
59	*111 101 461	Arruela para a porca do cabeçote..... a partir do motor nº 1-695 282	12	

Ilustração 1

Scanned by CamScanner

GRUPO 1 MOTOR 1200

Cabeçote
até o motor nº.....

N.o Desenho	Número da peça	Denominação	Quant.	Tipo
60	N 11 528 1	Arruela B 10,5 DIN 125, para a porca do cabeçote.... a partir do motor nº 1-695 282	4	
-	*111 101 465	Junta para a porca do cabeçote 111 101 455.....	8	
61	N 14 395 3	Prisioneiro AM 8X42..... para o flange do silencioso	3	
-	N 14 458 1	Prisioneiro CM 10 A/M 8X35..... para o flange do silencioso	X	
62	N 11 008 3	Porca sextavada M 8 DIN 934, galvanizada.....	8	
63	N 14 401 1	Prisioneiro AM 6 AX31..... para o tubo de admissão	4	
-	N 14 402 1	Prisioneiro CM 8 A/M 6X31..... para o tubo de admissão	X	
64	N 11 006 2	Porca sextavada M 6 DIN 934, galvanizada.....	4	
65	N 14 405 1	Prisioneiro AM 8 AX46..... para o eixo do balancim	4	
-	N 14 406 1	Prisioneiro CM 10 A/M 8X46..... para o eixo do balancim	X	
66	N 11 008 3	Porca sextavada M 8 DIN 934, galvanizada.....	4	
67	*111 101 475	Tampa do cabeçote.....	2	
68	*111 101 481	Junta da tampa do cabeçote.....	2	
69	*111 101 487	Mola fixadora da tampa do cabeçote.....	2	

Ilustração 1

Scanned by CamScanner

As peças originais VW são rigorosamente testadas na Fábrica

Scanned by CamScanner

Carcaça do motor, Cilindros, Cabeçote

a partir do motor n.º.....

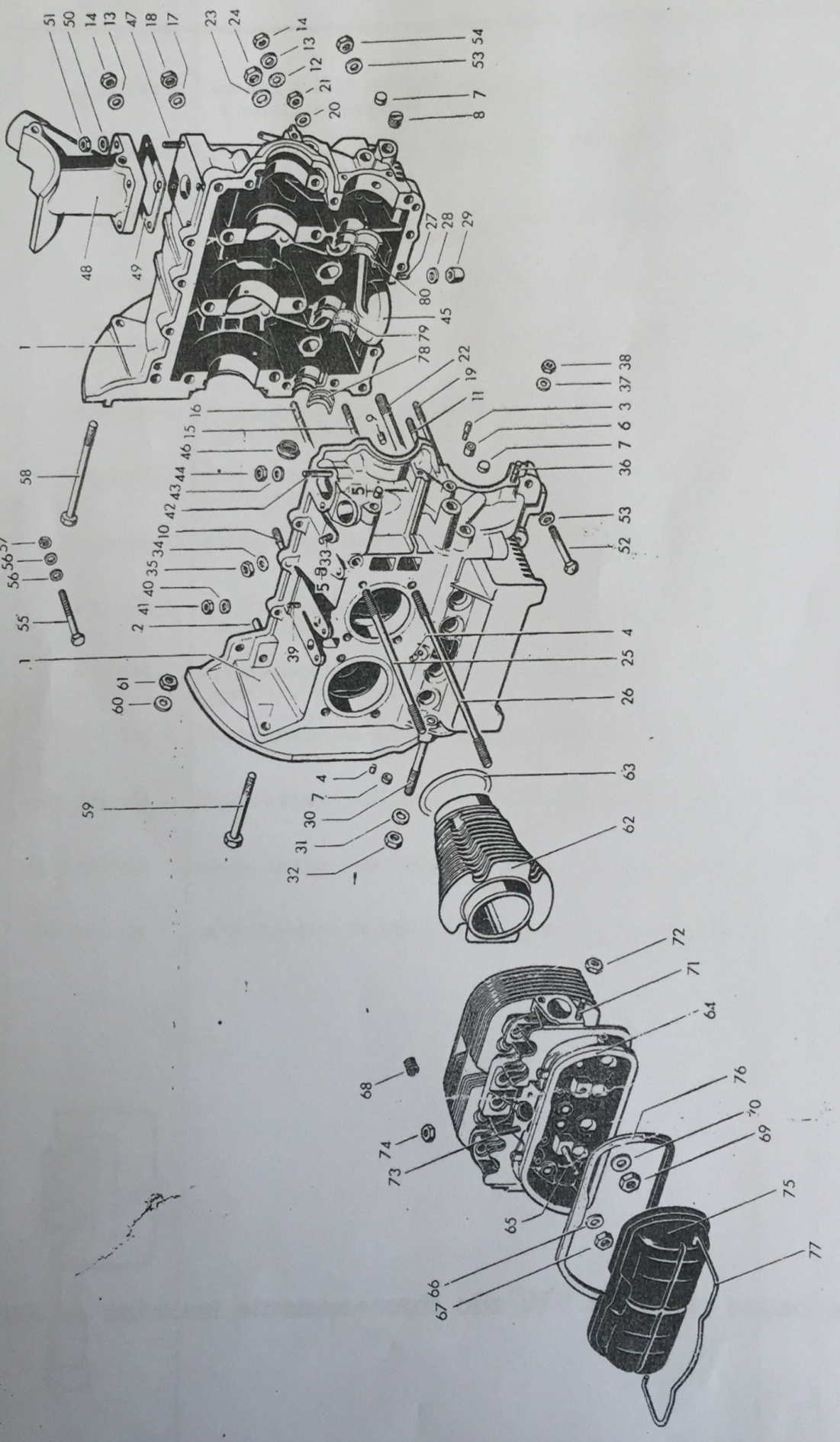

Ilustração 2

Scanned by CamScanner

GRUPO 1 MOTOR 1300 Carcaça a partir do motor nº.....

Nº Desenho	Número da peça	Denominação	Quant.	Tipo
		MOTOR - 1300		
-	113 100 027 Z	MOTOR COMPLETO..... com dínamo, embreagem e silencioso	1	
		CARCAÇA DO MOTOR a partir do motor nº.....		
1	*131 101 025	CARCAÇA DO MOTOR.....	1	
2	*113 101 111	Pino cilíndrico 8X25..... para a carcaça do motor	2	
3	*113 101 112	Rôlha vedadora para canal do óleo.....	1	
-	*113 101 113	Rôlha vedadora 6,3 mm Ø..... para a carcaça do motor	X	
4	*113 101 115 A	Rôlha vedadora 7,3 mm Ø..... para a carcaça do motor	X	
5	*111 101 117	Rôlha vedadora 8,23 mm Ø..... para a carcaça do motor	X	
-	*113 101 118 B	Rôlha vedadora 12,2 mm Ø..... para a carcaça do motor	X	
-	*113 101 118 D	Rôlha vedadora 14,2 mm Ø..... para a carcaça do motor	X	
6	*113 101 118 F	Rôlha vedadora 13,2 mm Ø..... para a carcaça do motor	X	
7	*113 101 118 G	Rôlha vedadora 14,7 mm Ø..... para a carcaça do motor	X	
8	N 13 856 1	Bujão com fenda M 16X1,5 DIN 71022.....	1	
9	*111 101 123	Pino de retenção..... do casquilho do mancal do eixo de manivelas	5	
10	N 14 396 1	Prisioneiro AM 8 AX50..... para a carcaça do motor	7	
11	N 14 397 1	Prisioneiro AM 8 AX56..... para a carcaça do motor	2	
12	N 13 830 1	Anel vedador A 8X14 DIN 7603..... para o prisioneiro	2	
13	N 12 241 2	Arruela de pressão B 8X15 DIN 137, galvanizada.....	9	
14	N 11 008 3	Porca sextavada M 8 DIN 934, galvanizada.....	9	

Ilustração 2

Scanned by CamScanner

GRUPO 1

MOTOR 1300 — Carcaça a partir do motor nº.....

N.o Desenho	Número da peça	Denominação	Quant.	Tipo
15	N 14 419 2	Prisioneiro AM 8 AX112..... para a carcaça do motor	1	
16	N 14 444 1	Prisioneiro AM 8 AX125..... para a carcaça do motor	1	
17	N 12 241 2	Arruela de pressão B 8X15 DIN 137, galvanizada.....	2	
18	N 11 008 3	Porca sextavada M 8 DIN 934, galvanizada.....	2	
19	N 14 399 1	Prisioneiro AM 8 AX97..... para a carcaça do motor	1	
20	N 12 241 2	Arruela de pressão B 8X15 DIN 137, galvanizada.....	1	
21	N 11 008 3	Porca sextavada M 8 DIN 934, galvanizada.....	1	
22	N 14 501 1	Prisioneiro AM 12X1,5 AX156..... para a carcaça do motor	3	
-	N 14 516 1	Prisioneiro AM 12X1,5 AX166..... para a carcaça do motor	3	
23	*111 513 479	Arruela calço.....	6	
24	*113 101 131 A	Porca sextavada M 12X1,5.....	6	
25	N 14 502 1	Prisioneiro AM 10 AX204..... para o cabeçote	8	
26	N 14 506 1	Prisioneiro AM 10 AX240..... para o cabeçote	8	
27	N 14 542 1	Prisioneiro AM 6 AX21..... para a tampa da peneira do óleo	5	
-	N 14 543 1	Prisioneiro AM 6 AX30..... para tampa da peneira e tubo do óleo	1	
28	N 13 804 2	Anel vedador A 6X10 DIN 7603.....	6	
29	N 11 062 2	Porca fechada M 6 DIN 917, galvanizada.....	6	
30	N 14 411 1	Prisioneiro AM 10 AX82..... para fixação do motor	2	
31	N 12 230 2	Arruela de pressão B 10 DIN 137, galvanizada.....	2	
32	N 11 010 2	Porca sextavada M 10 DIN 934, galvanizada.....	2	
33	N 14 455 1	Prisioneiro AM 8 AX31..... para fixação do distribuidor	1	

Scanned by CamScanner

GRUPO 1

MOTOR 1300 Carcaça a partir do motor nº.....

N.o Desenho	Número da peça	Denominação	Quant.	Tipo
34	N 12 241 2	Arruela de pressão B 8X15 DIN 137, galvanizada.....	1	
35	N 11 008 3	Porca sextavada M 8 DIN 934, galvanizada.....	1	
36	N 14 401 1	Prisioneiro AM 6 AX31..... para fixação da bomba de óleo	4	
37	N 11 652 1	Arruela 7, galvanizada.....	4	
38	N 11 006 2	Porca sextavada M 6 DIN 934, galvanizada.....	4	
39	N 14 451 1	Prisioneiro AM 6 AX23..... para fixação do radiador de refrigeração do óleo	1	
40	N 12 226 2	Arruela de pressão B 6 DIN 137, galvanizada.....	1	
41	N 11 006 2	Porca sextavada M 6 DIN 934, galvanizada.....	1	
42	N 14 396 1	Prisioneiro AM 8 AX50..... para fixação da bomba de combustível	2	
43	N 12 241 2	Arruela de pressão B 8X15 DIN 137, galvanizada.....	2	
44	N 11 008 3	Porca sextavada M 8 DIN 934, galvanizada.....	2	
45	*311 101 149 A	Tubo do óleo com chapa de ressalto.....	1	
-	N 11 524 1	Arruela A 6,4 DIN 125.....	1	
-	*113 101 175	Porca sextavada M 6..... para fixação do tubo do óleo com chapa de ressalto	1	
46	*113 101 157 C	Tampa para eixo de ressalto.....	1	
47	N 14 443 1	Prisioneiro AM 8 AX38..... para fixação do suporte do dínamo	4	
48	*113 101 211	Suporte do dínamo.....	1	
49	*113 101 219	Junta para o suporte do dínamo.....	1	
50	N 12 241 2	Arruela de pressão B 8X15 DIN 137, galvanizada.....	4	
51	N 11 008 3	Porca sextavada M 8 DIN 934, galvanizada.....	4	

Ilustração 2

Scanned by CamScanner

GRUPO 1 MOTOR 1300 — Cilindros, Cabeçote a partir do motor nº.....

N.º Desenho	Número da peça	Denominação	Quant.	Tipo
		PEÇAS DE FECHAMENTO DA CARCAÇA DO MOTOR		
52	N 10 350 1	Parafuso sextavado BM 8X50 DIN 931.....	2	
53	N 12 241 2	Arruela de pressão B 8X15 DIN 137, galvanizada.....	4	
54	N 11 008 3	Porca sextavada M 8 DIN 934, galvanizada.....	2	
55	N 10 352 1	Parafuso sextavado BM 8X55 DIN 931, galvanizado.....	1	
56	N 12 241 2	Arruela de pressão B 8X15 DIN 137, galvanizada.....	2	
57	N 11 008 5	Porca sextavada M 8 DIN 934.....	1	
		PEÇAS PARA FIXAR O MOTOR AO CÂMBIO		
58	N 10 500 1	Parafuso sextavado M 10X110 DIN 931.....	1	
59	N 10 470 1	Parafuso sextavado M 10X70 DIN 931.....	1	
60	N 12 230 2	Arruela de pressão B 10 DIN 137, galvanizada.....	2	
61	N 11 010 2	Porca sextavada M 10 DIN 934, galvanizada.....	2	
		CILINDROS a partir do motor nº.....		
62	113 101 311 E	CILINDRO 77 mm ø..... azul 01 rosa 02 verde 03	4	
63	*311 101 341	Junta 90X99, entre o cilindro e a carcaça do motor..	4	
		CABEÇOTE a partir do motor nº.....		
64	113 101 353 B	CABEÇOTE.....	2	
-	113 101 381 A	Anel de compensação 0,4 mm, para o cabeçote.....	X	
-	113 101 385 A	Anel de compensação 0,8 mm, para o cabeçote.....	X	

Ilustração 2

Scanned by CamScanner

GRUPO 1 — MOTOR 1300 — Cabeçote a partir do motor nº.....

N.º Desenho	Número da peça	Denominação	Quant.	Tipo
-	113 101 387 A	Anel de compensação 1,0 mm, para o cabeçote.....	X	
-	113 101 389 A	Anel de compensação 1,5 mm, para o cabeçote.....	X	
65	*113 101 399 B	Prisioneiro M 8/M AX62..... para fixação do eixo dos balancins	4	
66	N 12 229 2	Arruela de pressão A 8 DIN 137, galvanizada.....	4	
67	N 11 008 5	Porca sextavada M 8 DIN 934.....	4	
68	111 101 451 A	Bucha roscada para vela.....	X	
69	*111 101 457 B	Porca sextavada do cabeçote.....	16	
70	N 11 528 1	Arruela B 10,5 DIN 125.....	16	
71	N 14 443 1	Prisioneiro AM 8 AX38..... para fixação da flange do silencioso	8	
72	*311 101 463	Porca (Mid-grip).....	8	
73	N 14 401 1	Prisioneiro AM 6 AX31..... para fixação do tubo de admissão	4	
74	N 11 006 2	Porca sextavada M 8 DIN 934, galvanizada.....	4	
75	*113 101 475 A	Tampa do cabeçote.....	2	
76	*113 101 481 A	Junta da tampa do cabeçote.....	2	
77	*311 101 487	Mola fixadora da tampa do cabeçote.....	2	
78	*113 101 501	Casquilho para o eixo de ressalto com engrenagem.... nº 1	2	
79	*113 101 511	Casquilho para o eixo de ressalto com engrenagem.... nº 2	2	
-	*113 101 521	Casquilho esquerdo para o eixo de ressalto..... com engrenagem nº 3	1	
80	*113 101 522	Casquilho direito para o eixo de ressalto..... com engrenagem nº 3	1	

Ilustração 2

Scanned by CamScanner

GRUPO 1

MOTOR 1300

Cabeçote
a partir do motor nº.....

N.o Desenho	Número da peça	Denominação	Quant.	Tipo
-	113 101 387 A	Anel de compensação 1,0 mm, para o cabeçote.....	X	
-	113 101 389 A	Anel de compensação 1,5 mm, para o cabeçote.....	X	
65	*113 101 399 B	Prisioneiro M 8/M AX62..... para fixação do eixo dos balancins	4	
66	N 12 229 2	Arruela de pressão A 8 DIN 137, galvanizada.....	4	
67	N 11 008 5	Porca sextavada M 8 DIN 934.....	4	
68	111 101 451 A	Bucha roscada para vela.....	X	
69	*111 101 457 B	Porca sextavada do cabeçote.....	16	
70	N 11 528 1	Arruela B 10,5 DIN 125.....	16	
71	N 14 443 1	Prisioneiro AM 8 AX38..... para fixação da flange do silencioso	8	
72	*311 101 463	Porca (Mid-grip).....	8	
73	N 14 401 1	Prisioneiro AM 6 AX31..... para fixação do tubo de admissão	4	
74	N 11 006 2	Porca sextavada M 8 DIN 934, galvanizada.....	4	
75	*113 101 475 A	Tampa do cabeçote.....	2	
76	*113 101 481 A	Junta da tampa do cabeçote.....	2	
77	*311 101 487	Mola fixadora da tampa do cabeçote.....	2	
78	*113 101 501	Casquilho para o eixo de ressalto com engrenagem.... nº 1	2	
79	*113 101 511	Casquilho para o eixo de ressalto com engrenagem.... nº 2	2	
-	*113 101 521	Casquilho esquerdo para o eixo de ressalto..... com engrenagem nº 3	1	
80	*113 101 522	Casquilho direito para o eixo de ressalto..... com engrenagem nº 3	1	

Ilustração 2

Scanned by CamScanner

GRUPO 1

N.o Desenho	Número da peça	Denominação	Quant.	Tipo

Scanned by CamScanner

GRUPO 1

N.o Desenho	Número da peça	Denominação	Quant.	Tipo

Scanned by CamScanner

GRUPO 1

N.o Desenho	Número da peça	Denominação	Quant.	Tipo

Scanned by CamScanner

GRUPO 1 MOTOR 1200 Árvore de manivelas até o motor nº.....

N.o Desenho	Número da peça	Denominação	Quant.	Tipo
		MOTOR - 1200 ÁRVORE DE MANIVELAS até o motor nº.....		
1	*111 105 101.1	ÁRVORE DE MANIVELAS.....	1	
2	*111 105 209	Engrenagem da árvore de manivelas.....	1	
3	*111 105 213	Chaveta da engrenagem da árvore de manivelas.....	1	
4	*111 105 219	Anel espaçador.....	1	
5	*111 105 223	Engrenagem do comando do distribuidor.....	1	
6	*111 105 227	Anel trava da engrenagem do comando..... do distribuidor	1	
7	*111 105 231	Pinhão de comando do distribuidor.....	1	
8	*111 105 233	Mola espaçadora do pinhão de comando..... do distribuidor	1	
9	*111 105 235	Arruela 1,5 mm do pinhão de comando..... do distribuidor	1	
10	*113 105 241	Arruela desviadora de óleo da árvore de manivelas...	1	
11	*111 105 245	Retentor de óleo da árvore de manivelas.....	1	
12	*113 105 249	Chaveta da polia.....	1	
-	*111 105 251	Polia da árvore de manivelas..... até o motor nº 1-695 281	1	
-	*111 105 251 A	Polia da árvore de manivelas..... a partir do motor nº 1-695 282 até 3 072 319	1	
13	*111 105 251 Z	Polia da árvore de manivelas..... a partir do motor nº 3 072 320	1	
-	*111 105 253 B	Polia da árvore de manivelas..... sôbre-medida 50,5 mm ∅ até o motor nº 3 072 319	1	
14	*111 105 263 A	Parafuso fixador da polia.....	1	
15	*111 105 259	Arruela de pressão para parafuso fixador.....	1	
-	*111 105 265	Arruela de pressão para parafuso fixador.....	1	

Ilustração 3

Scanned by CamScanner

GRUPO 1 MOTOR 1200 — Árvore de manivelas, Bielas até o motor nº.....

N.o Desenho	Número da peça	Denominação	Quant.	Tipo
16	*111 105 271 Z	Volante do motor.....	1	
17	*111 105 277	Pino ajustador do volante do motor.....	4	
18	*111 105 279 A	Junta do volante do motor.....	1	
19	*111 105 281 Z	Arruela espaçadora 0,24 mm..... para volante do motor	X	
-	*111 105 283 Z	Arruela espaçadora 0,30 mm..... para volante do motor	X	
-	*111 105 285 Z	Arruela espaçadora 0,32 mm..... para volante do motor	X	
-	*111 105 287 Z	Arruela espaçadora 0,34 mm..... para volante do motor	X	
-	*111 105 289 Z	Arruela espaçadora 0,36 mm..... para volante do motor	X	
20	*111 105 297	Arruela de pressão do volante do motor.....	1	
-	*111 105 305	Parafuso ôco..... com bucha do volante do motor até o motor nº 1-695 281	1	
21	*111 105 305 Z	Parafuso ôco..... com rolamento de agulhas do volante do motor a partir do motor nº 1-695 282	1	
-	*111 105 305 D	Parafuso ôco..... com rolamento de agulhas do volante do motor (sub-medida)	X	
22	*111 105 311	Anel de vedação.....	1	
-	*111 105 313	Bucha do parafuso ôco.....	1	
23	*111 105 313 A	Rolamento de agulhas para parafuso ôco.....	1	
24	*111 105 315	Anel terminal para rolamento de agulhas.....	1	
-	*111 105 321	Anel de compensação para o volante do motor.....	X	
		BIELAS até o motor nº.....		
25	*111 105 401 Z	BIELA.....	4	
26	*111 105 425	Parafuso da biela.....	8	

Scanned by CamScanner

GRUPO 1 — MOTOR 1200 — Bielas, Casquilhos até o motor nº.....

N.º Desenho	Número da peça	Denominação	Quant.	Tipo
27	*111 105 433	Bucha da biela.....	4	
		CASQUILHOS até o motor nº.....		
28	*111 105 501 A	CASQUILHO DO MANCAL Nº 1 DA ÁRVORE DE MANIVELAS.....	1	
-	*111 105 502	Casquilho do mancal nº 1 da árvore de manivelas..... (com borda reforçada)	1	
-	*111 105 503 A	Casquilho do mancal nº 1 da árvore de manivelas..... (Ø ext. 60,5 mm)	1	
-	*111 105 507 A	Casquilho do mancal nº 1 da árvore de manivelas..... (sub-medida 0,25 mm)	1	
-	*111 105 509 A	Casquilho do mancal nº 1 da árvore de manivelas..... (Ø ext. 60,5 mm, sub-medida 0,25 mm)	1	
-	*111 105 513 A	Casquilho do mancal nº 1 da árvore de manivelas..... (sub-medida 0,50 mm)	1	
-	*111 105 519 A	Casquilho do mancal nº 1 da árvore de manivelas..... (sub-medida 0,75 mm)	1	
29	*111 105 531 A	CASQUILHO DO MANCAL Nº 2 DA ÁRVORE DE MANIVELAS.....	2	
-	*111 105 533 A	Casquilho do mancal nº 2 da árvore de manivelas..... (Ø ext. 60,5 mm)	2	
-	*111 105 537 A	Casquilho do mancal nº 2 da árvore de manivelas..... (sub-medida 0,25 mm)	2	
-	*111 105 539 A	Casquilho do mancal nº 2 da árvore de manivelas..... (Ø ext. 60,5 mm, sub-medida 0,25 mm)	2	
-	*111 105 543 A	Casquilho do mancal nº 2 da árvore de manivelas..... (sub-medida 0,50 mm)	2	
-	*111 105 549 A	Casquilho do mancal nº 2 da árvore de manivelas..... (sub-medida 0,75 mm)	2	
30	*111 105 561	CASQUILHO DO MANCAL Nº 3 DA ÁRVORE DE MANIVELAS.....	1	
-	*111 105 563	Casquilho do mancal nº 3 da árvore de manivelas..... (Ø ext. 60,5 mm)	1	
-	*111 105 567	Casquilho do mancal nº 3 da árvore de manivelas..... (sub-medida 0,25 mm)	1	
-	*111 105 569	Casquilho do mancal nº 3 da árvore de manivelas..... (Ø ext. 60,5 mm, sub-medida 0,25 mm)	1	
-	*111 105 573	Casquilho do mancal nº 3 da árvore de manivelas..... (sub-medida 0,50 mm)	1	

Ilustração 3

Scanned by CamScanner

GRUPO 1 MOTOR 1200 — Casquilhos, Êmbolos até o motor nº.....

N.o Desenho	Número da peça	Denominação	Quant.	Tipo
-	*111 105 579	Casquilho do mancal nº 3 da árvore de manivelas.... (sub-medida 0,75 mm)	1	
31	*111 105 591	CASQUILHO DO MANCAL Nº 4 DA ÁRVORE DE MANIVELAS....	1	
-	*111 105 593	Casquilho do mancal nº 4 da árvore de manivelas.... (Ø ext. 50,5 mm)	1	
-	*111 105 597	Casquilho do mancal nº 4 da árvore de manivelas.... (sub-medida 0,25 mm)	1	
-	*111 105 599	Casquilho do mancal nº 4 da árvore de manivelas.... (Ø ext. 50,5 mm, sub-medida 0,25 mm)	1	
-	*111 105 603	Casquilho do mancal nº 4 da árvore de manivelas.... (sub-medida 0,50 mm)	1	
-	*111 105 609	Casquilho do mancal nº 4 da árvore de manivelas.... (sub-medida 0,75 mm)	1	
32	*111 105 701 A	CASQUILHO DO MANCAL DA BIELA.....	8	
-	*111 105 707 A	Casquilho do mancal da biela..... (sub-medida 0,25 mm)	8	
-	*111 105 713 A	Casquilho do mancal da biela..... (sub-medida 0,50 mm)	8	
-	*111 105 719 A	Casquilho do mancal da biela..... (sub-medida 0,75 mm)	8	
		ÊMBOLOS até o motor nº.....		
-	*111 107 101	Êmbolo 75 mm Ø.....	4	
		rosa 02		
		verde 03		
33	*111 107 111 C	ÊMBOLO 77 mm Ø.....	4	
		azul 01		
		rosa 02		
		verde 03		
-	*111 107 115 C	Êmbolo 77,5 mm Ø.....	4	
		azul 01		
		rosa 02		
		verde 03		
-	*111 107 119 C	Êmbolo 78 mm Ø.....	4	
		azul 01		
		rosa 02		
		verde 03		
-	*111 107 301	Anel de compressão superior 75 mm Ø.....	4	
-	*111 107 305	Anel de compressão superior 75,5 mm Ø.....	4	

Ilustração 3

Scanned by CamScanner

GRUPO 1

MOTOR 1200 — Êmbolos até o motor nº.....

N.o Desenho	Número da peça	Denominação	Quant.	Tipo
-	*111 107 309	Anel de compressão superior 76 mm ∅.....	4	
-	*111 107 311	Anel de compressão inferior 75 mm ∅.....	4	
-	*111 107 311 A	Anel de compressão inferior 75 mm ∅..... (anel com saliência)	X	
-	*111 107 315	Anel de compressão inferior 75,5 mm ∅.....	4	
-	*111 107 315 A	Anel de compressão inferior 75,5 mm ∅..... (anel com saliência)	X	
-	*111 107 319	Anel de compressão inferior 76 mm ∅.....	4	
-	*111 107 319 A	Anel de compressão inferior 76 mm. ∅..... (anel com saliência)	X	
-	*111 107 321	Anel raspador de óleo 75 mm ∅.....	4	
-	*111 107 325	Anel raspador de óleo 75,5 mm ∅.....	4	
-	*111 107 325 Z	Anel raspador de óleo 75,5 mm ∅.....	4	
-	*111 107 329	Anel raspador de óleo 76 mm ∅.....	4	
-	*111 107 329 Z	Anel raspador de óleo 76 mm ∅.....	4	
34	*111 107 351 Z	ANEL DE COMPRESSÃO SUPERIOR 77 mm ∅.....	4	
-	*111 107 355 Z	Anel de compressão superior 77,5 mm ∅.....	4	
-	*111 107 359 Z	Anel de compressão superior 78 mm ∅.....	4	
35	*111 107 361 Z	ANEL DE COMPRESSÃO INFERIOR 77 mm ∅.....	4	
-	*111 107 365 Z	Anel de compressão inferior 77,5 mm ∅.....	4	
-	*111 107 369 Z	Anel de compressão inferior 78 mm ∅.....	4	
36	*111 107 371 Z	ANEL RASPADOR DE ÓLEO 77 mm ∅.....	4	
-	*111 107 375 Z	Anel raspador de óleo 77,5 mm ∅.....	4	
-	*111 107 379 Z	Anel raspador de óleo 78 mm ∅.....	4	

Ilustração 3

Scanned by CamScanner

GRUPO 1 MOTOR 1200

Êmbolos
até o motor nº.....

N.º Desenho	Número da peça	Denominação	Quant.	Tipo
37	*111 107 411	PINO DO ÊMBOLO..... prêto 06 branco 07	4	
-	*111 107 431	Pino do êmbolo (sôbre-medida marcação verde).....	4	
38	N 12 275 1	Anel trava do pino do êmbolo A 20 DIN 73123.....	8	

Scanned by CamScanner

GRUPO 1 MOTOR 1200 Êmbolos até o motor nº.....

N.o Desenho	Número da peça	Denominação	Quant.	Tipo
37	*111 107 411	PINO DO ÊMBOLO..... 06 prêto 07 branco	4	
-	*111 107 431	Pino do êmbolo (sôbre-medida marcação verde).....	4	
38	N 12 275 1	Anel trava do pino do êmbolo A 20 DIN 73123.....	8	

Ilustração 3

Scanned by CamScanner

As peças originais VW são rigorosamente testadas na Fábrica

Scanned by CamScanner

Árvore de manivelas, Bielas, Casquilhos, Êmbolos

a partir do motor n.º.....

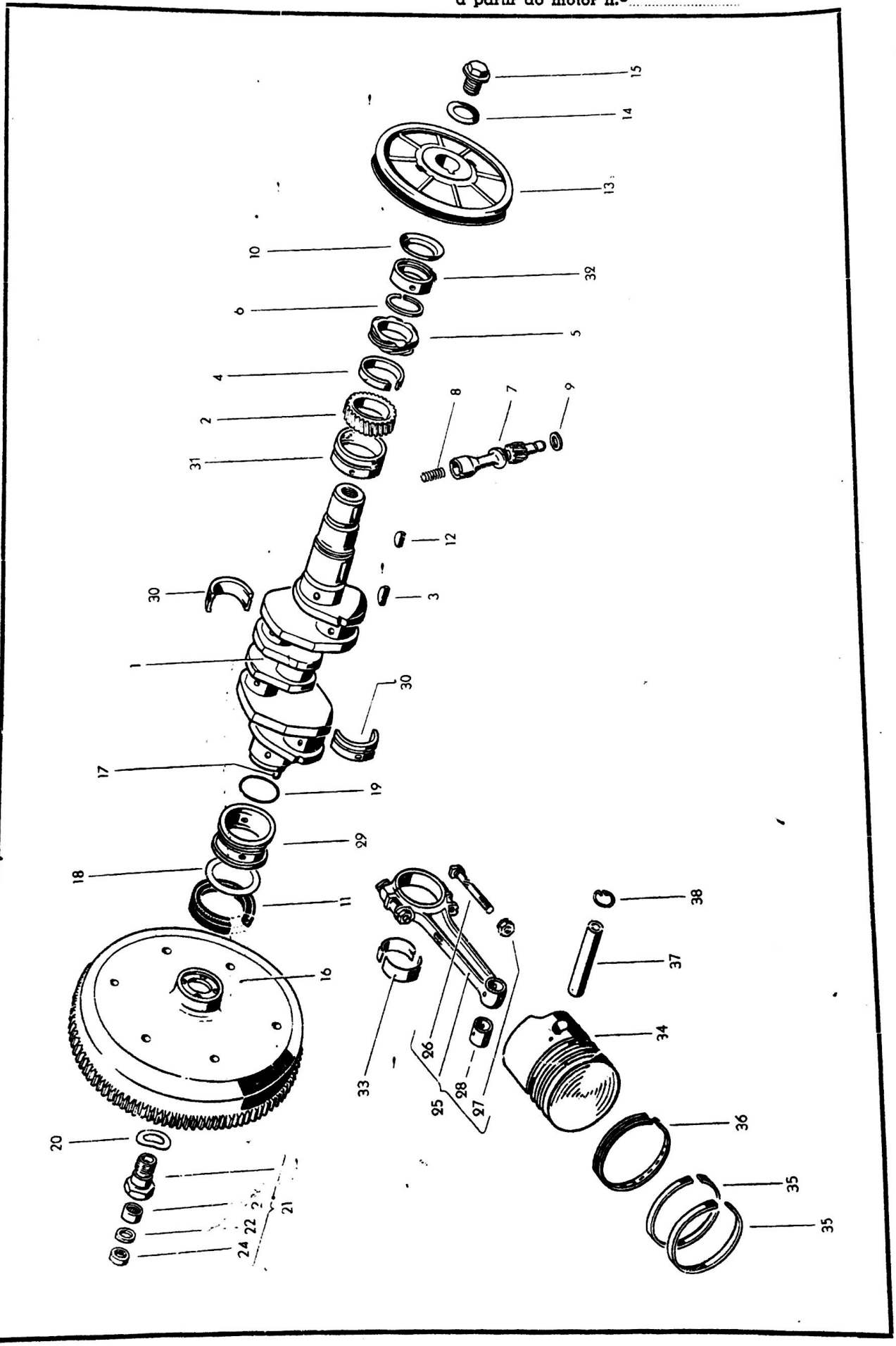

Ilustração 4

Scanned by CamScanner

GRUPO 1 MOTOR 1300 Árvore de manivelas a partir do motor nº.....

N.o Desenho	Número da peça	Denominação	Quant.	Tipo
		MOTOR - 1300 ÁRVORE DE MANIVELAS a partir do motor nº.....		
1	*311 105 101 E	ÁRVORE DE MANIVELAS.....	1	
2	*113 105 209	Engrenagem da árvore de manivelas.....	1	
3	*111 105 213	Chaveta da engrenagem da árvore de manivelas.....	1	
4	*113 105 219	Anel espaçador.....	1	
5	*111 105 223	Engrenagem de comando do distribuidor.....	1	
6	*111 105 227	Anel trava da engrenagem de comando do distribuidor	1	
7	*113 105 231 B	Pinhão de comando do distribuidor.....	1	
8	*111 105 233	Mola espaçadora do pinhão de comando..... do distribuidor	1	
9	*111 105 235 A	Arruela 0,6 mm, do pinhão de comando..... do distribuidor	2	
10	*113 105 241 A	Arruela desviadora de óleo da árvore de manivelas..	1	
11	*113 105 245 F	Retentor de óleo da árvore de manivelas, 90 mm ∅...	1	
12	*113 105 249	Chaveta da polia.....	1	
13	*211 105 251	Polia da árvore de manivelas.....	1	
14	*111 105 259	Arruela para o parafuso fixador.....	1	
15	*111 105 263 A	Parafuso fixador da polia.....	1	
16	113 105 271 C	Volante do motor.....	1	
17	*113 105 277	Pino ajustador, 14 mm de largura..... para o volante do motor	4	
-	*113 105 277 A	Pino ajustador, 12,5 mm de largura..... para o volante do motor	4	
18	*113 105 281 A	Arruela espaçadora 0,24 mm..... para o volante do motor	X	

Ilustração 4

Scanned by CamScanner

GRUPO 1 — MOTOR 1300

Árvore de manivelas, Bielas, Casquilhos
a partir do motor nº.....

N.o Desenho	Número da peça	Denominação	Quant.	Tipo
-	*113 105 283 A	Arruela espaçadora 0,30 mm..... para o volante do motor	X	
-	*113 105 285 A	Arruela espaçadora 0,32 mm..... para o volante do motor	X	
-	*113 105 287 A	Arruela espaçadora 0,34 mm..... para o volante do motor	X	
-	*113 105 289 A	Arruela espaçadora 0,36 mm..... para o volante do motor	X	
19	*311 105 295 A	Anel vedador..... para o volante do motor	1	
20	*111 105 297	Arruela de pressão para o volante do motor.....	1	
21	*111 105 305 E	Parafuso ôco com rolamento de agulhas..... para o volante do motor	1	
22	*111 105 311	Anel de vedação para o rolamento de agulhas.....	1	
23	*111 105 313 A	Rolamento de agulhas para o parafuso ôco.....	1	
24	*111 105 315	Anel terminal para rolamento de agulhas.....	1	
		BIELAS a partir do motor nº.....		
25	*211 105 401 Z	BIELA.....	4	
26	*113 105 425 B	Parafuso da biela.....	8	
27	*113 105 427	Porca sextavada para o parafuso da biela.....	8	
28	*211 105 431 Z	Bucha da biela.....	4	
		CASQUILHOS a partir do motor nº.....		
29	*113 105 501 B	CASQUILHO DO MANCAL Nº 1 DA ÁRVORE DE MANIVELAS.... (ø ext. 65,0 mm)	1	
-	*113 105 503 A	Casquilho do mancal nº 1 da árvore de manivelas.... (ø ext. 65,5 mm)	1	
-	*113 105 507 A	Casquilho do mancal nº 1 da árvore de manivelas.... (ø ext. 65,0 mm, sub-medida 0,25 mm)	1	
-	*113 105 513 A	Casquilho do mancal nº 1 da árvore de manivelas.... (ø ext. 65,0 mm, sub-medida 0,50 mm)	1	
-	*113 105 519 A	Casquilho do mancal nº 1 da árvore de manivelas.... (ø ext. 65,0 mm, sub-medida 0,75 mm)	1	

Ilustração 4

Scanned by CamScanner

GRUPO 1

MOTOR 1300

Casquilhos
a partir do motor nº.....

N.º Desenho	Número da peça	Denominação	Quant.	Tipo
30	*131 105 531	CASQUILHO DO MANCAL Nº 2 DA ÁRVORE DE MANIVELAS.... (Ø ext. 65,0 mm)	2	
-	*131 105 533	Casquilho do mancal nº 2 da árvore de manivelas.... (Ø ext. 65,5 mm)	2	
-	*131 105 537	Casquilho do mancal nº 2 da árvore de manivelas.... (Ø ext. 65,0 mm, sub-medida 0,25 mm)	2	
-	*131 105 543	Casquilho do mancal nº 2 da árvore de manivelas.... (Ø ext. 65,0 mm, sub-medida 0,50 mm)	2	
-	*131 105 549	Casquilho do mancal nº 2 da árvore de manivelas.... (Ø ext. 65,0 mm, sub-medida 0,75 mm)	2	
31	*113 105 561	CASQUILHO DO MANCAL Nº 3 DA ÁRVORE DE MANIVELAS.... (Ø ext. 65,0 mm)	1	
-	*113 105 563	Casquilho do mancal nº 3 da árvore de manivelas.... (Ø ext. 65,5 mm)	1	
-	*113 105 567	Casquilho do mancal nº 3 da árvore de manivelas.... (Ø ext. 65,0 mm, sub-medida 0,25 mm)	1	
-	*113 105 573	Casquilho do mancal nº 3 da árvore de manivelas.... (Ø ext. 65,0 mm, sub-medida 0,50 mm)	1	
-	*113 105 579	Casquilho do mancal nº 3 da árvore de manivelas.... (Ø ext. 65,0 mm, sub-medida 0,75 mm)	1	
32	*113 105 591 A	CASQUILHO DO MANCAL Nº 4 DA ÁRVORE DE MANIVELAS.... (Ø ext. 50,0 mm)	1	
-	*113 105 593 A	Casquilho do mancal nº 4 da árvore de manivelas.... (Ø ext. 50,5 mm)	1	
-	*113 105 597	Casquilho do mancal nº 4 da árvore de manivelas.... (Ø ext. 50,0 mm, sub-medida 0,25 mm)	1	
-	*113 105 603	Casquilho do mancal nº 4 da árvore de manivelas.... (Ø ext. 50,0 mm, sub-medida 0,50 mm)	1	
-	*113 105 609	Casquilho do mancal nº 4 da árvore de manivelas.... (Ø ext. 50,0 mm, sub-medida 0,75 mm)	1	
33	*113 105 701	CASQUILHO DO MANCAL DA BIELA..... (à escolher com 113 105 701 A)	8	
-	*113 105 701 A	Casquilho do mancal da biela..... (à escolher com 113 105 701)	8	
-	*113 105 707	Casquilho do mancal da biela..... (sub-medida 0,25 mm)	8	
-	*113 105 713	Casquilho do mancal da biela..... (sub-medida 0,50 mm)	8	
-	*113 105 719	Casquilho do mancal da biela..... (sub-medida 0,75 mm)	8	

Ilustração, 4

Scanned by CamScanner

N.o Desenho	Número da peça	Denominação	Quant.	Tipo
		ÊMBOLOS a partir do motor nº.....		
34	113 107 112 J	ÊMBOLO 77 mm Ø..... azul 01 rosa 02 verde 03 (à escolher com 113 107 112 K)	4	
-	113 107 112 K	Êmbolo 77 mm Ø..... azul 01 rosa 02 verde 03 (à escolher com 113 107 112 J)	4	
-	113 107 116	Êmbolo 77,5 mm Ø..... azul 01 rosa 02 verde 03	4	
-	113 107 120	Êmbolo 78 mm Ø..... azul 01 rosa 02 verde 03	4	
35	113 107 351	ANEL DE COMPRESSÃO SUPERIOR E INFERIOR 77 mm Ø.....	8	
-	113 107 355	Anel de compressão superior e inferior 77,5 mm Ø...	8	
-	113 107 359	Anel de compressão superior e inferior 78 mm Ø.....	8	
36	111 107 371 Z	ANEL RASPADOR DO ÓLEO 77 mm Ø.....	4	
-	111 107 375 Z	Anel raspador do óleo 77,5 mm Ø.....	4	
-	111 107 379 Z	Anel raspador do óleo 78 mm Ø.....	4	
37	113 107 411	PINO DO ÊMBOLO..... preto 06 branco 07	4	
-	113 107 431	Pino do êmbolo (sôbre-medida marcação verde).....	4	
38	N 12 276 1	Anel trava (clip) A 22 DIN 73123..... para o pino do êmbolo	8	

Scanned by CamScanner

As peças originais VW são rigorosamente testadas na Fábrica

Scanned by CamScanner

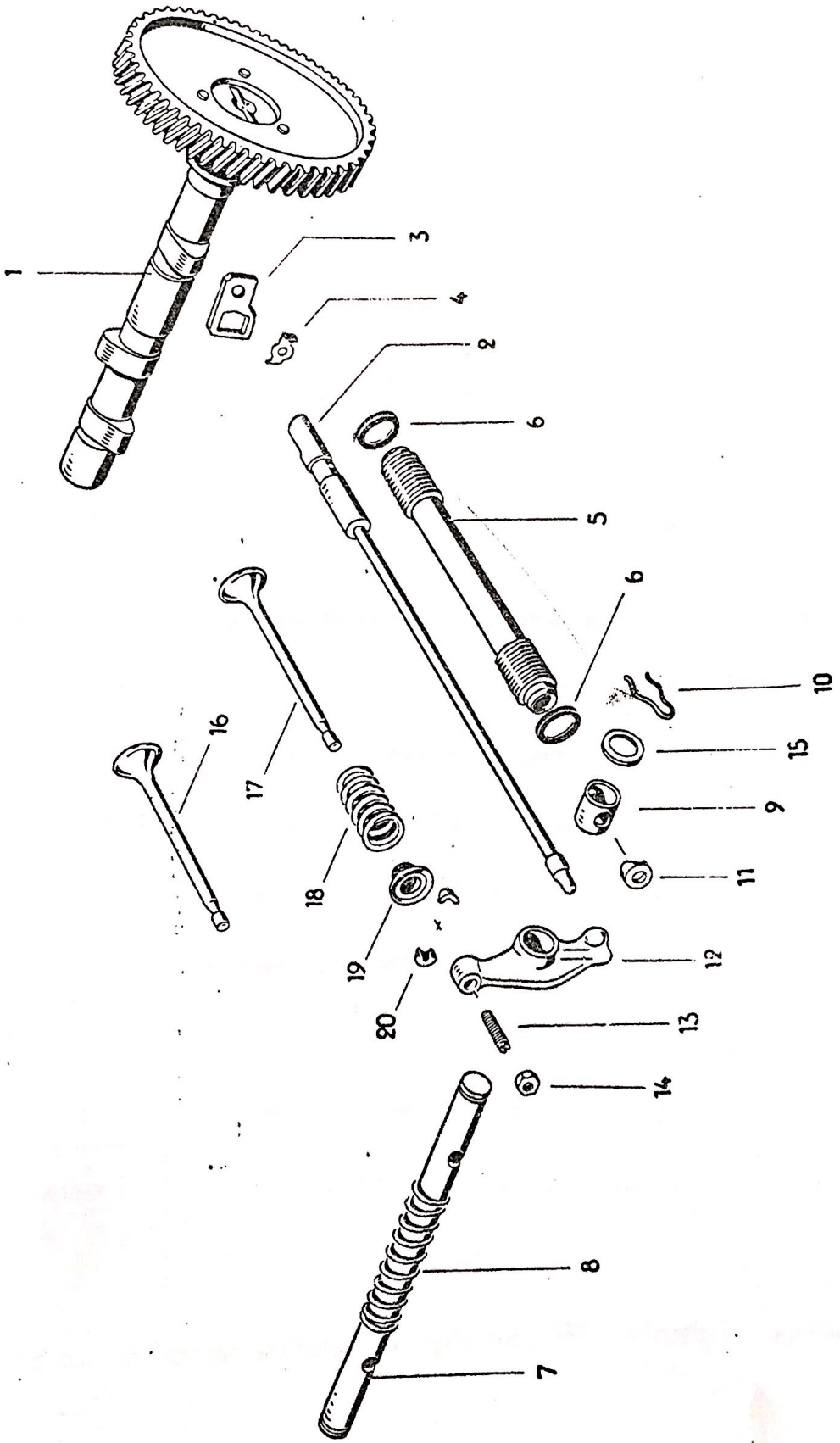

Ilustração 5

Scanned by CamScanner

GRUPO 1 MOTOR 1200 — Eixo de ressalto até o motor nº.....

N.o Desenho	Número da peça	Denominação	Quant.	Tipo
		MOTOR - 1200 EIXO DE RESSALTO até o motor nº.....		
1	*111 109 013	EIXO DE RESSALTO COM ENGRENAGEM - 4.....	X	
-	*111 109 015	Eixo de ressalto com engrenagem - 3.....	X	
-	*111 109 017	Eixo de ressalto com engrenagem - 2.....	X	
-	*111 109 019	Eixo de ressalto com engrenagem - 1.....	X	
-	*111 109 021 Z	Eixo de ressalto com engrenagem ± 0.....	X	
-	*111 109 023	Eixo de ressalto com engrenagem + 1.....	X	
-	*111 109 025	Eixo de ressalto com engrenagem + 2.....	X	
-	*111 109 027	Eixo de ressalto com engrenagem + 3.....	X	
-	*111 109 029	Eixo de ressalto com engrenagem + 4.....	X	
2	*111 109 301 Z	Haste com tucho.....	8	
3	*111 109 325	Guia da haste com tucho da válvula.....	4	
4	*111 109 329	Chapa de segurança da guia.....	4	
5	*111 109 335	Tubo protetor da haste com tucho.....	8	
6	*111 109 345	Anel vedador do tubo protetor.....	16	
7	*111 109 407 Z	Eixo dos balancins.....	2	
8	*111 109 415	Mola do eixo dos balancins.....	2	
9	*111 109 419	Tubo espaçador dos balancins.....	4	
10	*111 109 425	Grampo de segurança para o eixo dos balancins.....	4	
11	*111 109 431	Suporte para o eixo dos balancins.....	4	

Ilustração 5

Scanned by CamScanner

GRUPO 1 MOTOR 1200 Eixo de ressalto, Válvulas até o motor nº.....

N.º Desenho	Número da peça	Denominação	Quant.	Tipo
12	*111 109 443	Balancin.....	8	
13	*111 109 451	Parafuso regulador da válvula.....	8	
14	N 11 152 1	Porca sextavada M 8X1 DIN 936.....	8	
15	*111 105 235	Arruela para os balancins.....	4	
		VÁLVULAS até o motor nº.....		
16	*111 109 601 A	VÁLVULA DE ADMISSÃO..... a partir do motor nº 1-695 282 (marcada "s")	4	
17	*111 109 611 A	VÁLVULA DE ESCAPAMENTO.....	4	
18	*111 109 623	Mola da válvula.....	8	
19	*111 109 641	Prato da mola da válvula.....	8	
20	*111 109 651	Chaveta da válvula.....	16	

Ilustração 5

Scanned by CamScanner

As peças originais VW são rigorosamente testadas na Fábrica

Scanned by CamScanner

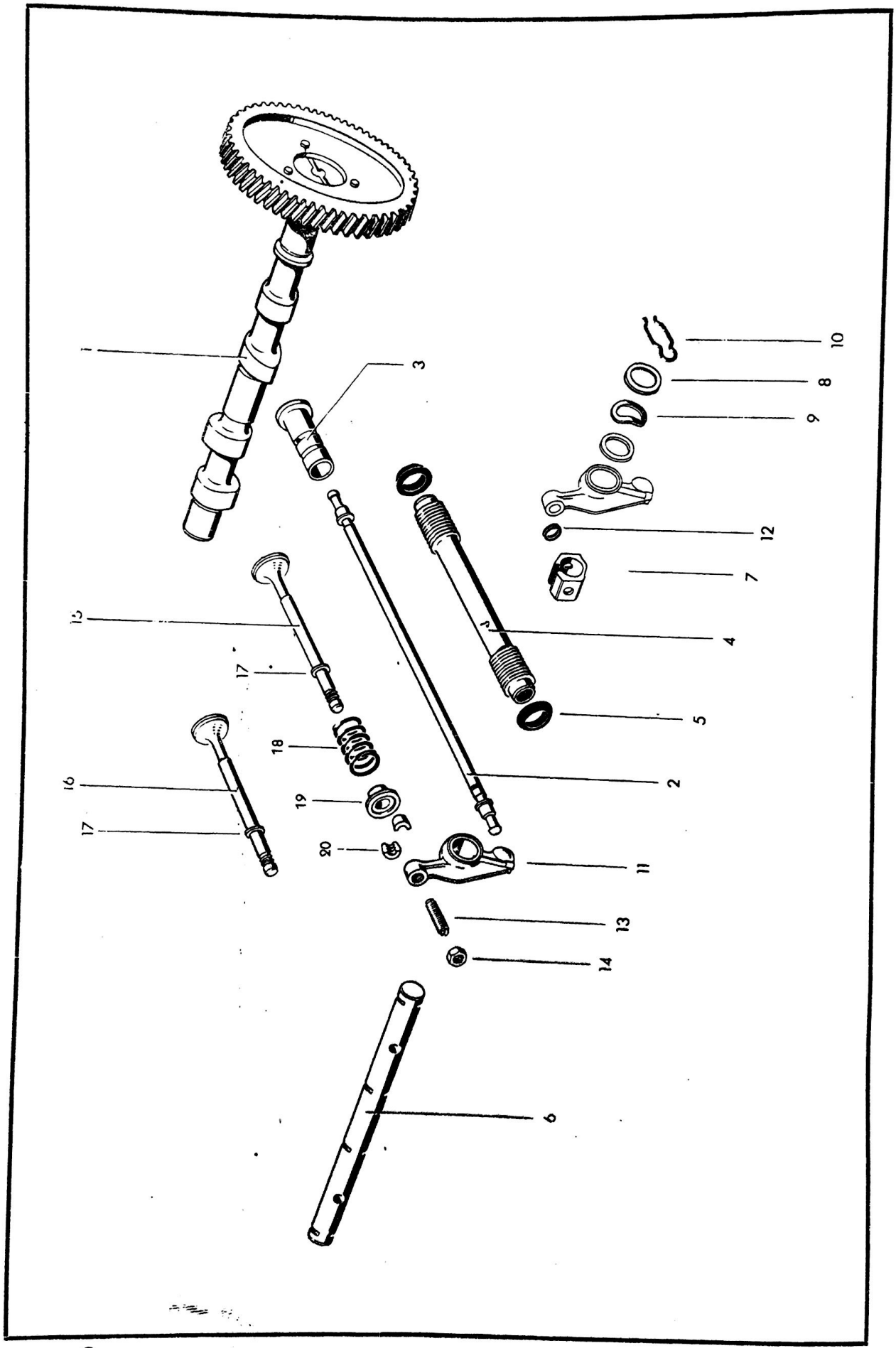

Ilustração 6

Scanned by CamScanner

GRUPO 1 — MOTOR 1300

Eixo de ressalto
a partir do motor nº.....

N.o Desenho	Número da peça	Denominação	Quant.	Tipo
		MOTOR - 1300 EIXO DE RESSALTO a partir do motor nº.....		
1	*113 109 015 D	EIXO DE RESSALTO COM ENGRENAGEM - 3.....	X	
-	*113 109 017 D	Eixo de ressalto com engrenagem - 2.....	X	
-	*113 109 019 D	Eixo de ressalto com engrenagem - 1.....	X	
-	*113 109 021 D	Eixo de ressalto com engrenagem ± 0.....	X	
-	*113 109 023 D	Eixo de ressalto com engrenagem + 1.....	X	
-	*113 109 025 D	Eixo de ressalto com engrenagem + 2.....	X	
-	*113 109 027 D	Eixo de ressalto com engrenagem + 3.....	X	
-	*113 109 029 D	Eixo de ressalto com engrenagem + 4.....	X	
-	*113 109 031 D	Eixo de ressalto com engrenagem + 5.....	X	
-	*113 109 033 D	Eixo de ressalto com engrenagem + 6.....	X	
-	*113 109 035 D	Eixo de ressalto com engrenagem + 7.....	X	
2	*311 109 301 A	Haste do tucho.....	8	
3	*113 109 309 C	Tucho.....	8	
4	*311 109 335	Tubo protetor da haste do tucho.....	8	
5	*113 109 345 A	Anel vedador do tubo protetor.....	16	
6	*113 109 407	Eixo dos balancins.....	2	
7	*211 109 427 ZA	Mancal do eixo dos balancins.....	4	
8	*113 109 435	Arruela para os balancins.....	16	
9	*113 109 437	Arruela de pressão para os balancins.....	8	

Ilustração 6

Scanned by CamScanner

GRUPO 1 — MOTOR 1300 — Eixo de ressalto, Válvulas a partir do motor nº.....

N.o Desenho	Número da peça	Denominação	Quant.	Tipo
10	*113 109 439	Grampo de segurança para o eixo dos balancins.....	8	
11	*311 109 443 B	Balancim.....	8	
12	*113 109 449 B	Anel vedador do prisioneiro de fixação do eixo..... dos balancins	4	
13	*111 109 451	Parafuso de regulagem das válvulas.....	8	
14	N 11 152 1	Porca sextavada M 8X1 DIN 936.....	8	
		VÁLVULAS a partir do motor nº.....		
15	113 109 601 Z	VÁLVULA DE ADMISSÃO 31,5 mm Ø (marcada com "s")...	4	
16	113 109 612 Z	VÁLVULA DE ESCAPAMENTO 30 mm Ø.....	4	
17	*113 109 619	Anel retentor de óleo.....	8	
18	*113 109 623 C	Mola da válvula.....	8	
19	*113 109 641 B	Prato da mola da válvula.....	8	
20	*211 109 651 Z	Chaveta da válvula.....	16	

Ilustração 6

Scanned by CamScanner

As peças originais VW são rigorosamente testadas na Fábrica

Scanned by CamScanner

Bomba de óleo, Tubo de abastecimento, Radiador de refrigeração do óleo

até o motor n.º .....

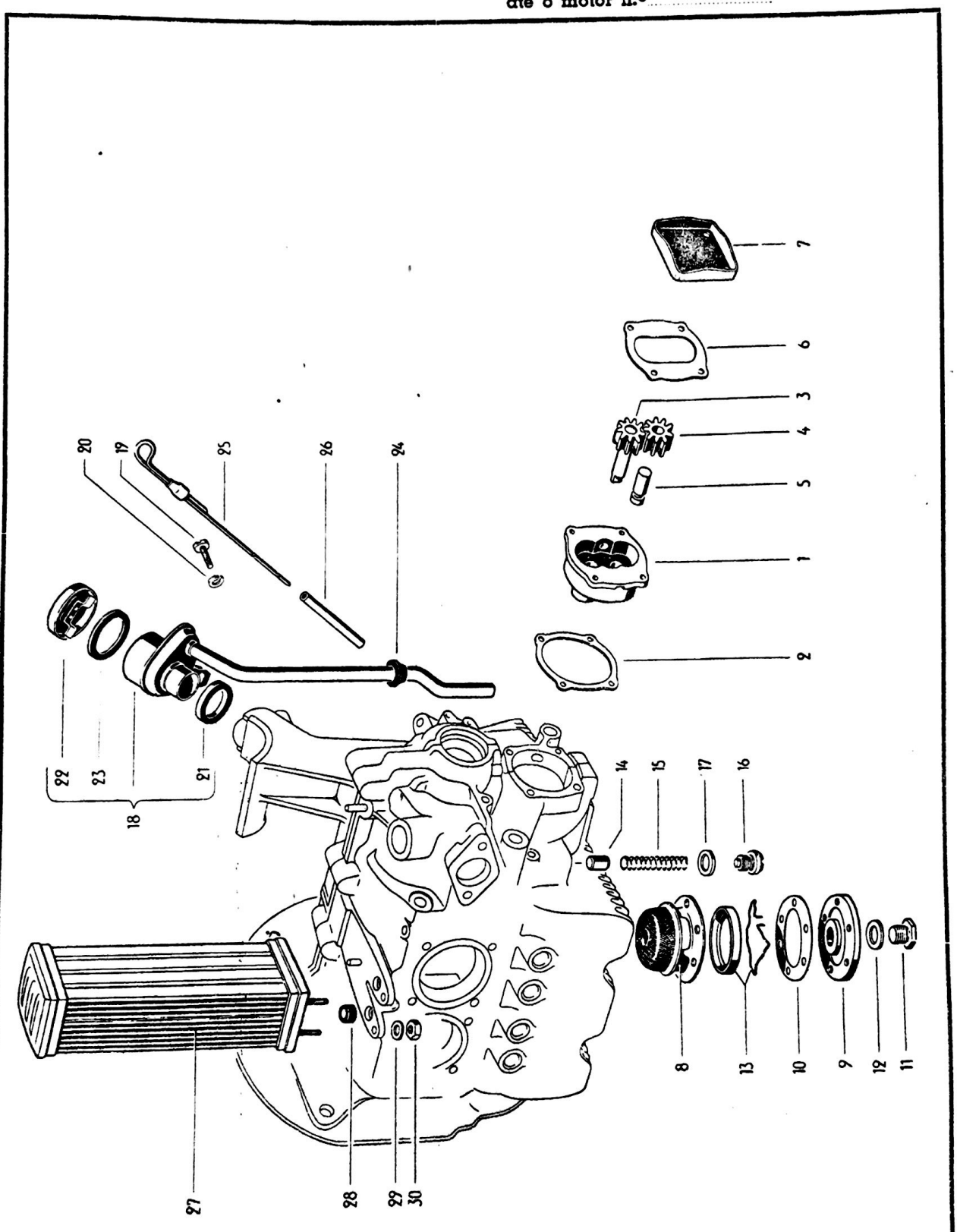

Ilustração 7

Scanned by CamScanner

GRUPO 1

MOTOR 1200

Bomba de óleo até o motor nº.....

N.o Desenho	Número da peça	Denominação	Quant.	Tipo
		MOTOR - 1200 BOMBA DE ÓLEO até o motor nº.....		
1	*111 115 107	CARCAÇA DA BOMBA DE ÓLEO.....	1	
2	*111 115 111 A	Junta vedadora da bomba de óleo.....	1	
3	*111 115 115	Eixo com engrenagem da bomba de óleo.....	1	
4	*111 115 123	Engrenagem livre da bomba de óleo.....	1	
5	*111 115 127	Eixo da engrenagem livre.....	1	
6	*111 115 131	Junta para a tampa da bomba de óleo.....	1	
7	*311 115 141	Tampa da bomba de óleo.....	1	
-	*111 115 175	Peneira..... até o motor nº 1-677 687	1	
8	*111 115 175 A	Peneira..... a partir do motor nº 1-677 688	1	
9	*111 115 179 Z	Tampa da peneira.....	1	
10	*111 115 189	Junta da tampa da peneira 111 115 179 Z.....	2	
11	*113 115 193	Bujão do escoamento de óleo..... a partir do motor nº 3 072 320	1	
12	N 13 815 2	Anel vedador C 14X20 DIN 7603.....	1	
13	*111 115 195	Anel magnético para peneira 111 115 175 A.....	1	
14	*111 115 411	Êmbolo para válvula reguladora da pressão do óleo..	1	
-	*111 115 411 A	Êmbolo (sôbre-medida)..... para válvula reguladora da pressão do óleo	X	
15	*111 115 421	Mola da válvula reguladora da pressão do óleo.....	1	
-	*111 115 431	Bujão M 16X1,5..... da válvula reguladora da pressão do óleo	1	
-	N 13 820 1	Anel vedador C 16X20 DIN 7603.....	1	

Ilustração 7

Scanned by CamScanner

GRUPO 1 — MOTOR 1200 — Bomba de óleo, Tubo de abastecimento até o motor nº..... Radiador de refrigeração do óleo

N.o Desenho	Número da peça	Denominação	Quant.	Tipo
16	*111 115 431 A	Bujão M 14X1,5..... da válvula reguladora da pressão do óleo	1	
17	N 13 815 1	Anel vedador C 14X18 DIN 7603.....	1	
-	*111 115 431 B	Bujão M 16X1,5 (sôbre-medida).....	X	
		TUBO DE ABASTECIMENTO PARA ÓLEO DO MOTOR até o motor nº.....		
-	*111 115 451	Tubo de abastecimento para óleo do motor..... até o motor nº 1-120 614	1	
18	*111 115 451 Z	TUBO DE ABASTECIMENTO PARA ÓLEO DO MOTOR..... a partir do motor nº 1-120 615	1	
19	N 10 714 1	Parafuso cilíndrico AM 6X12 DIN 84.....	1	
20	N 12 226 2	Arruela de pressão B 6 DIN 137, galvanizada.....	1	
21	*111 115 475 A	Anel de vedação do tubo de abastecimento.....	1	
22	*111 115 485 Z	Tampa do tubo de abastecimento..... a partir do motor nº 1-120 615	1	
23	*111 115 487	Junta da tampa do tubo de abastecimento..... a partir do motor nº 1-120 615	1	
24	*111 115 491	Anel de borracha do tubo de abastecimento..... a partir do motor nº 1-120 615	1	
25	*111 115 611	Vareta medidora do nível de óleo.....	1	
26	*111 115 631	Tubo-guia da vareta medidora do nível de óleo.....	1	
		RADIADOR DE REFRIGERAÇÃO DO ÓLEO		
27	*111 117 021 D	RADIADOR DE REFRIGERAÇÃO DO ÓLEO.....	1	
28	*111 117 151	Junta do radiador.....	2	
29	N 12 226 1	Arruela de pressão B 6 DIN 137, galvanizada.....	2	
30	N 11 006 1	Porca sextavada M 6 DIN 934, galvanizada.....	2	
-	*111 117 155	Porca para fixação do radiador do óleo.....	1	

Scanned by CamScanner

As peças originais VW são rigorosamente testadas na Fábrica

Scanned by CamScanner

Bomba de óleo, Tubo de abastecimento
a partir do motor n.º.....
Radiador de refrigeração do óleo

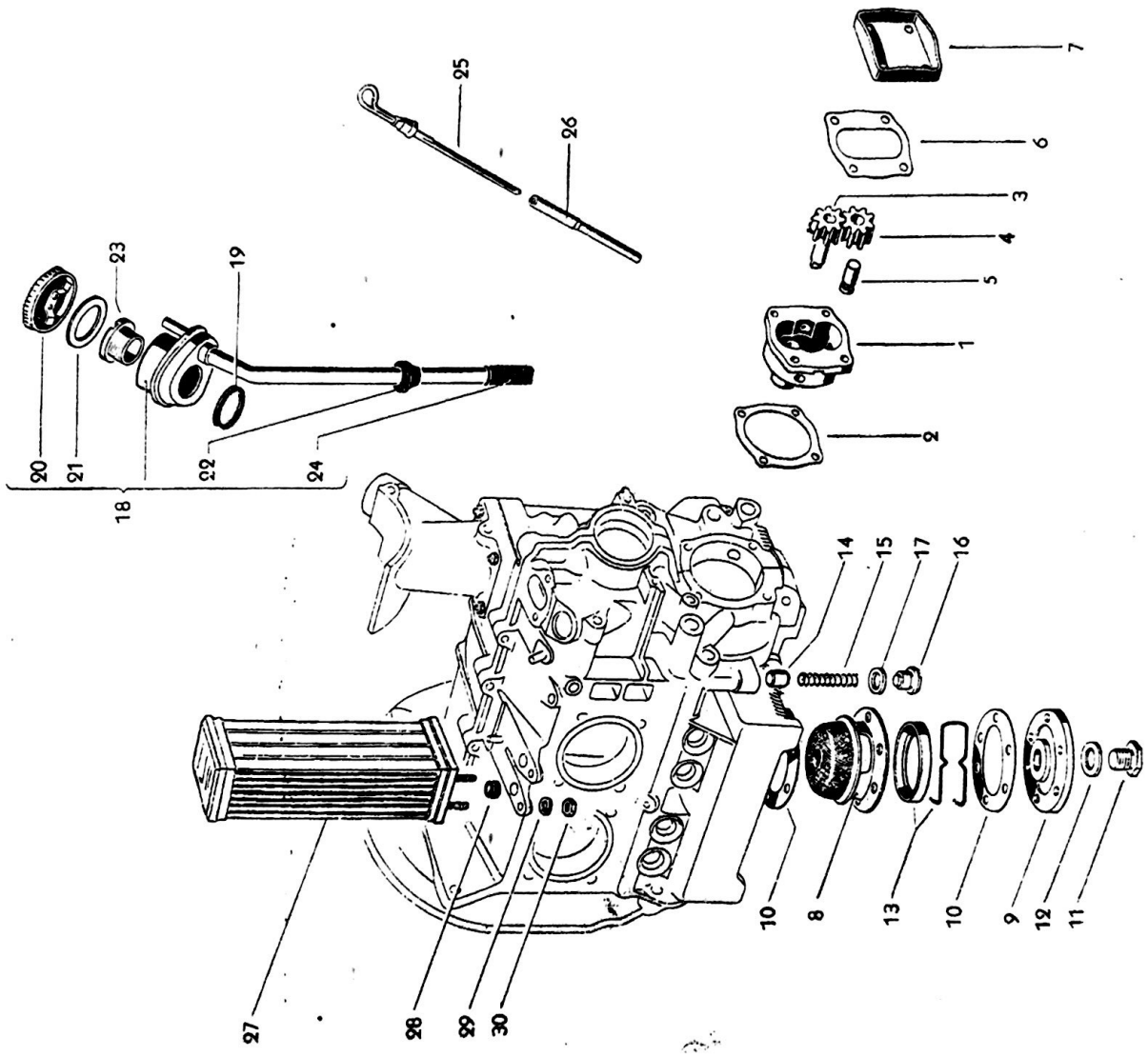

Scanned by CamScanner

GRUPO 1

MOTOR 1300

Bomba de óleo
Tubo de abastecimento
a partir do motor nº.....

N.o Desenho	Número da peça	Denominação	Quant.	Tipo
		MOTOR - 1300 BOMBA DE ÓLEO a partir do motor nº.....		
1	*311 115 107	CARCAÇA DA BOMBA DE ÓLEO.....	1	
2	*111 115 111 A	Junta vedadora da bomba de óleo.....	1	
3	*211 115 115 Z	Eixo com engrenagem da bomba de óleo.....	1	
4	*211 115 123 Z	Engrenagem livre da bomba de óleo.....	1	
5	*311 115 127	Eixo da engrenagem livre.....	1	
6	*111 115 131	Junta para a tampa da bomba de óleo.....	1	
7	*311 115 141	Tampa da bomba de óleo.....	1	
8	*311 115 175	Peneira do óleo.....	1	
9	*113 115 179	Tampa da peneira.....	1	
10	*113 115 189	Junta da tampa da peneira.....	2	
11	*113 115 193	Bujão de escoamento do óleo.....	1	
12	N 13 815 2	Anel vedador C 14X20 DIN 7603.....	1	
13	*113 115 195	Anel magnético para a peneira.....	1	
14	*113 115 411	Êmbolo para válvula reguladora da pressão do óleo..	1	
15	*113 115 421	Mola da válvula reguladora da pressão do óleo.....	1	
16	*113 115 431	Bujão M 18X1,5..... da válvula reguladora da pressão do óleo	1	
17	N 13 817 1	Anel vedador C 18X22 DIN 7603.....	1	
		TUBO DE ABASTECIMENTO PARA ÓLEO DO MOTOR a partir do motor nº.....		
18	*211 115 451 A	TUBO DE ABASTECIMENTO PARA ÓLEO DO MOTOR.....	1	

Ilustração 8

Scanned by CamScanner

GRUPO 1 MOTOR 1300

Tubo de abastecimento
a partir do motor nº.....
Radiador de refrigeração do óleo

N.o Desenho	Número da peça	Denominação	Quant.	Tipo
19	*113 115 475	Anel de vedação do tubo de abastecimento.....	1	
20	*111 115 485 Z	Tampa do tubo de abastecimento.....	1	
21	*111 115 487	Junta da tampa do tubo de abastecimento.....	1	
22	*111 115 491	Anel de borracha do tubo de abastecimento.....	1	
23	*113 115 495	Parafuso ôco.....	1	
24	*311 115 541	Válvula de borracha.....	1	
25	*113 115 611	Vareta medidora do nível do óleo.....	1	
26	*113 115 631	Tubo-guia da vareta medidora do nível do óleo.....	1	
		RADIADOR DE REFRIGERAÇÃO DO ÓLEO		
27	*111 117 021 D	RADIADOR DE REFRIGERAÇÃO DO ÓLEO.....	1	
28	*111 117 151	Junta do radiador.....	2	
29	N 12 226 2	Arruela de pressão B 6 DIN 137, galvanizada.....	2	
30	N 11 006 1	Porca sextavada M 6 DIN 934, galvanizada.....	2	

Ilustração 8

Scanned by CamScanner

As peças originais VW são rigorosamente testadas na Fábrica

53

Scanned by CamScanner

Refrigeração à ar do motor, Chapas de cobertura

até o motor nº.....

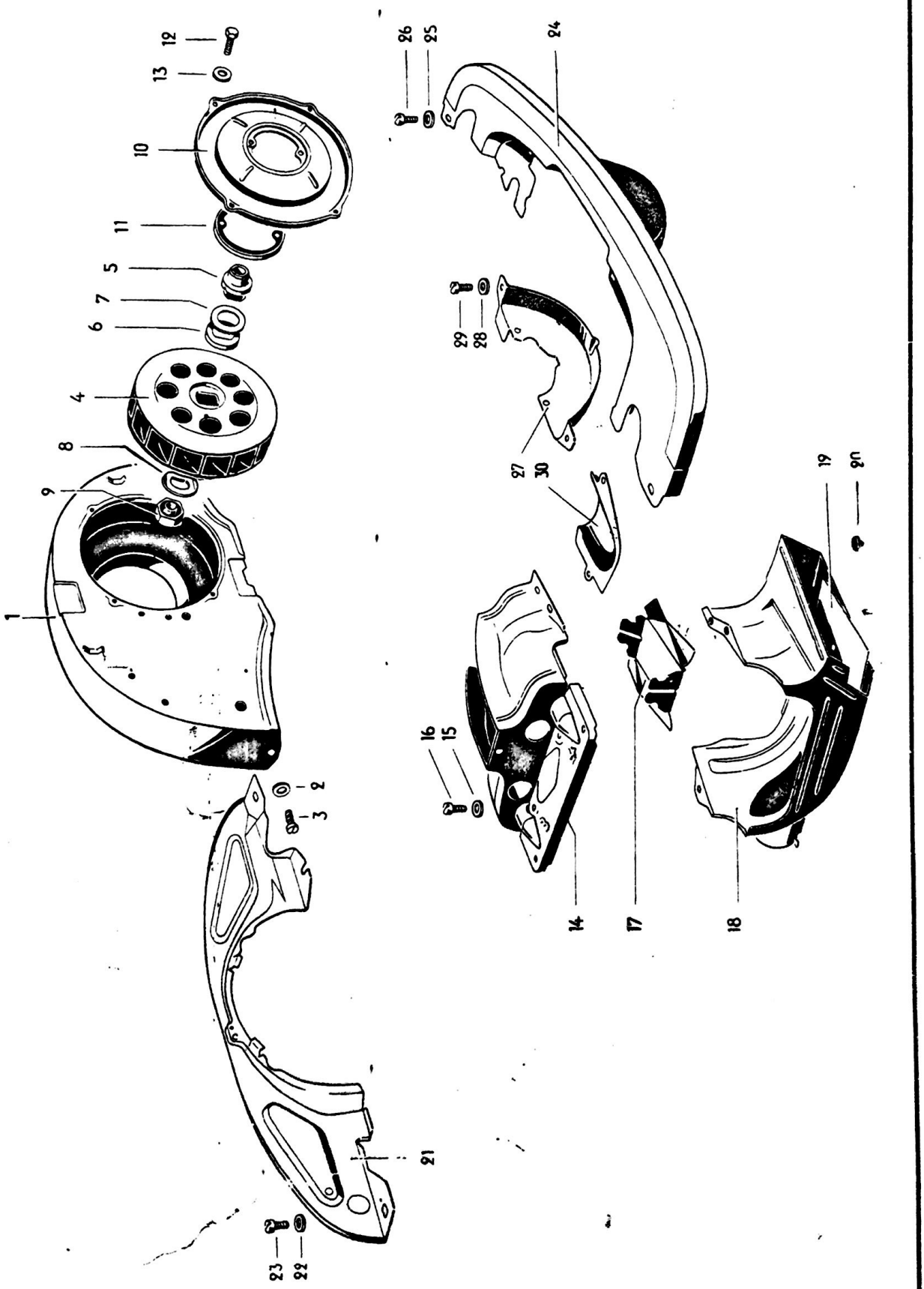

Ilustração 9

Scanned by CamScanner

GRUPO 1

MOTOR 1200 — Refrigeração à ar do motor até o motor nº.....

N.o Desenho	Número da peça	Denominação	Quant.	Tipo
		MOTOR - 1200 REFRIGERAÇÃO À AR DO MOTOR até o motor nº.....		
1	*111 119 025	CARCAÇA DA VENTOINHA.....	1	
2	N 11 652 1	Arruela 7, galvanizada.....	2	
3	N 10 710 1	Parafuso cilíndrico AM 6X10 DIN 84, galvanizado....	2	
4	*111 119 031 A	Ventoinha.....	1	
5	*111 119 123	Junção da ventoinha.....	1	
6	*111 119 131	Arruela de arrastro.....	1	
7	*111 119 133	Arruela espaçadora.....	3	
8	*111 119 135	Arruela de pressão.....	1	
9	*111 119 141 A	Porca especial da ventoinha.....	1	
10	*111 119 261	Tampa da carcaça da ventoinha.....	1	
11	*111 119 271	Anel de refôrço da tampa da carcaça.....	1	
12	N 10 210 1	Parafuso sextavado M 6X10 DIN 933.....	4	
13	N 12 226 2	Arruela de pressão B 6 DIN 137, galvanizada.....	4	
14	*111 119 303 Z	Chapa de cobertura dos cilindros, esquerda.....	1	
-	*111 119 304 B	Chapa de cobertura dos cilindros, direita.....	1	
15	N 11 652 1	Arruela 7, galvanizada.....	9	
16	N 10 710 1	Parafuso cilíndrico AM 6X10 DIN 84, galvanizado....	9	
17	*111 119 317	Chapa condutora de ar, esquerda e direita.....	2	
18	*111 119 351 B	Condutor inferior esquerdo de ar quente.....	1	

Scanned by CamScanner

GRUPO 1 MOTOR 1200 — Refrigeração à ar do motor, Chapas de cobertura até o motor nº.....

N.o Desenho	Número da peça	Denominação	Quant.	Tipo
-	*111 119 352 C	Condutor inferior direito de ar quente.....	1	
19	*111 119 385 B	Regulador esquerdo de ar quente.....	1	
-	*111 119 386 B	Regulador direito de ar quente.....	1	
20	N 20 022 1	Rôlha de borracha.....	2	
		CHAPAS DE COBERTURA até o motor nº.....		
21	*111 119 517.1	CHAPA DE COBERTURA DIANTEIRA DO MOTOR.....	1	
22	N 11 652 1	Arruela 7, galvanizada.....	2	
23	N 10 710 1	Parafuso cilíndrico AM 6X10 DIN 84, galvanizado....	2	
24	*111 119 523 A	Chapa de cobertura traseira do motor.....	1	
25	N 11 652 1	Arruela 7, galvanizada.....	5	
26	N 10 710 1	Parafuso cilíndrico AM 6X10 DIN 84, galvanizado....	5	
27	*111 119 533 A	Chapa de cobertura inferior da polia.....	1	
28	N 11 652 1	Arruela 7, galvanizada.....	2	
29	N 10 710 1	Parafuso cilíndrico AM 6X10 DIN 84, galvanizado....	2	
30	*111 119 567 Z	Chapa de cobertura da bomba de combustível.....	1	
-	N 11 652 1	Arruela 7, galvanizada.....	1	
-	N 10 710 1	Parafuso cilíndrico AM 6X10 DIN 84, galvanizado....	1	

Scanned by CamScanner

As peças originais VW são rigorosamente testadas na Fábrica

Scanned by CamScanner

Refrigeração à ar do motor, Chapas de cobertura

a partir do motor n.º.....

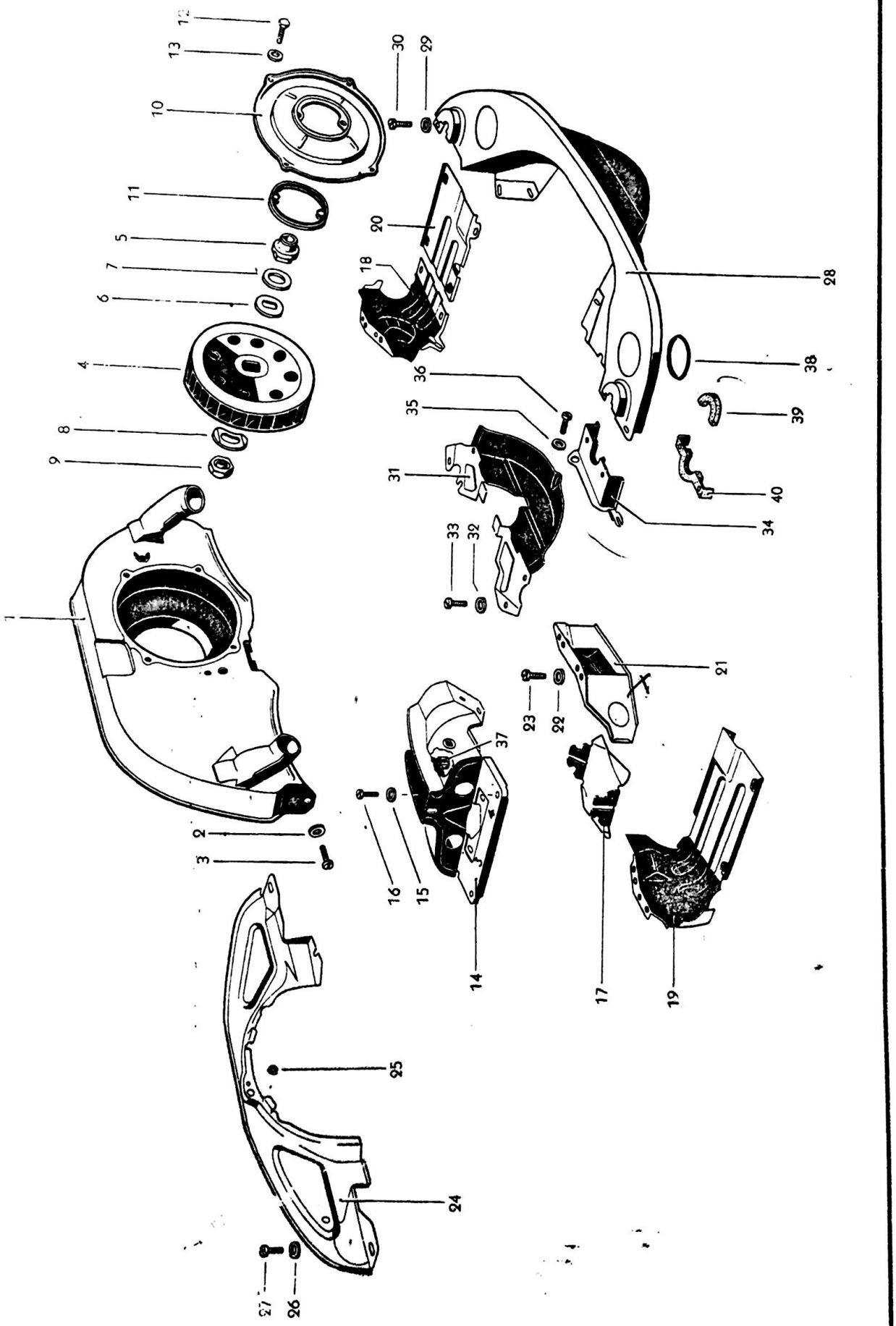

Ilustração 10

Scanned by CamScanner

GRUPO 1

MOTOR 1300

Refrigeração à ar do motor a partir do motor nº.....

N.o Desenho	Número da peça	Denominação	Quant.	Tipo
		MOTOR - 1300 REFRIGERAÇÃO À AR DO MOTOR a partir do motor nº.....		
1	*211 119 025 Z	CARCAÇA DA VENTOINHA.....	1	
2	*111 119 331	Arruela.....	2	
3	N 10 714 2	Parafuso cilíndrico AM 6X12 DIN 84.....	2	
-	N 20 092 1	Rôlha de borracha.....	1	
4	*113 119 031 A	Ventoinha.....	1	
5	*111 119 123	Junção da ventoinha.....	1	
6	*111 119 131	Arruela de arrastro.....	1	
7	*111 119 133	Arruela espaçadora.....	3	
8	*111 119 135	Arruela de pressão.....	1	
9	*111 119 141 A	Porca especial da ventoinha.....	1	
10	*113 119 261 B	Tampa da carcaça da ventoinha.....	1	
11	*111 119 271	Anel de refôrço da tampa da carcaça.....	1	
12	N 10 210 1	Parafuso sextavado M 6X10 DIN 933, galvanizado.....	4	
13	N 12 226 1	Arruela de pressão B 6 DIN 137, galvanizada.....	4	
14	*211 119 303 B	Chapa de cobertura dos cilindros, esquerda.....	1	
-	*211 119 304 B	Chapa de cobertura dos cilindros, direita.....	1	
15	*111 119 331	Arruela.....	12	
16	N 10 710 1	Parafuso cilíndrico AM 6X10 DIN 84, galvanizado....	12	
17	*311 119 317	Chapa condutora de ar quente, esquerda e direita...	2	

Ilustração 10

Scanned by CamScanner

GRUPO 1

MOTOR 1300

Refrigeração à ar do motor
Chapas de cobertura
a partir do motor nº.....

N.o Desenho	Número da peça	Denominação	Quant.	Tipo
18	*113 119 350	Condutor de ar quente, parte inferior direita.....	1	
19	*211 119 351	Condutor de ar quente, parte inferior esquerda.....	1	
20	*211 119 352	Condutor de ar quente, parte inferior direita.....	1	
21	*211 119 357 A	Chapa condutora de ar, traseira esquerda.....	1	
X-	*131 119 358	Chapa condutora de ar, traseira direita.....	1	
22	*111 119 331	Arruela.....	8	
23	N 10 710 2	Parafuso cilíndrico AM 6X10 DIN 84, galvanizado....	8	
		CHAPAS DE COBERTURA a partir do motor nº.....		
24	*211 119 517 A	CHAPA DE COBERTURA DIANTEIRA DO MOTOR.....	1	
25	N 20 092 1	Rôlha de borracha.....	2	
26	*111 119 331	Arruela.....	2	
27	N 10 714 2	Parafuso cilíndrico AM 6X12 DIN 84.....	2	
28	*113 119 523 C	Chapa de cobertura traseira do motor.....	1	
29	*111 119 331	Arruela.....	5	
30	N 10 714 2	Parafuso cilíndrico AM 6X12 DIN 84.....	5	
31	*113 119 533	Chapa de cobertura inferior da polia.....	1	
32	*111 119 331	Arruela.....	2	
33	N 10 710 1	Parafuso cilíndrico AM 6X10 DIN 84, galvanizado....	2	
34	*211 119 577	Chapa protetora para os tubos de calefação..... esquerda	1	
-	*211 119 578	Chapa protetora para os tubos de calefação..... direita	1	
35	*111 119 331	Arruela.....	6	

Scanned by CamScanner

Ilustração 10

GRUPO 1

MOTOR 1300

Chapas de cobertura
a partir do motor nº.....

N.o Desenho	Número da peça	Denominação	Quant.	Tipo
36	N 10 714 2	Parafuso cilíndrico AM 6X12 DIN 84.....	6	
37	*113 119 583	Porca prisioneira M 6, para chapa de cobertura..... dos cilindros	2	
38	*113 119 585 A	Colar de borracha para o tubo flexível do ar quente	2	
39	*113 119 597	Meio anel de vedação, traseiro.....	2	
40	*113 119 599	Meio anel de vedação, dianteiro.....	2	

Ilustração 10

Scanned by CamScanner

GRUPO 1

N.o Desenho	Número da peça	Denominação	Quant.	Tipo

Scanned by CamScanner

As peças originais VW são rigorosamente testadas na Fábrica

Scanned by CamScanner

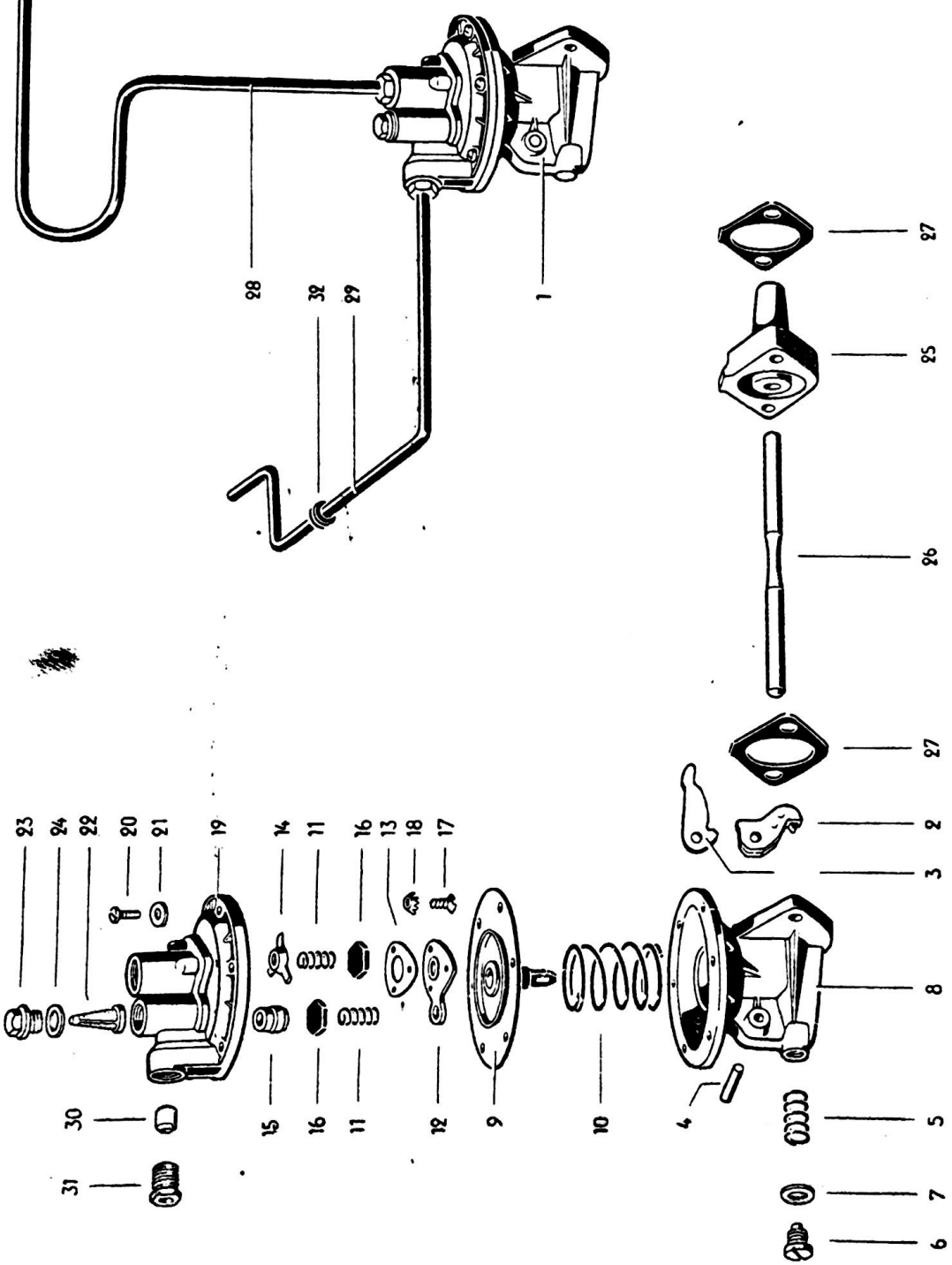

Ilustração 11

Scanned by CamScanner

GRUPO 1

MOTOR 1200

Bomba de combustível até o motor nº.....

N.o Desenho	Número da peça	Denominação	Quant.	Tipo
		MOTOR - 1200 BOMBA DE COMBUSTÍVEL até o motor nº.....		
1	*111 127 025 Z	BOMBA DE COMBUSTÍVEL.....	1	
2	*111 127 119 Z	Balancim.....	1	
3	*111 127 125 Z	Braço do balancim.....	1	
4	*111 127 129 Z	Eixo do balancim.....	1	
5	*111 127 131 Z	Mola do balancim.....	1	
6	*111 127 133	Parafuso da mola..... para bomba de combustível 111 127 025 B/Z	1	
7	*111 129 213 Z	Anel de vedação para o parafuso da mola..... para bomba de combustível 111 127 025 B/Z	1	
8	*111 127 139 Z	CORPO DA BOMBA DE COMBUSTÍVEL.....	1	
9	*111 127 141 Z	Diafrágma com haste.....	1	
10	*111 127 147 Z	Mola do difrágma.....	1	
11	*111 127 151 Z	Mola da válvula.....	2	
12	*111 127 155 Z	Prato da válvula.....	1	
13	*111 127 157 Z	Junta da válvula.....	1	
14	*111 127 159 Z	Suporte para a mola da válvula.....	1	
15	*111 127 165 Z	Assento da válvula de admissão.....	1	
16	*111 127 169 Z	Válvula da bomba de combustível..... (sextavada)	2	
17	*111 127 999 Z	Parafuso retentor da válvula 111 127 169 Z.....	3	
18	N 12 122 1	Arruela dentada V 3,7 DIN 6797.....	3	
19	*111 127 171 Z	TAMPA PARA BOMBA DE COMBUSTÍVEL.....	1	

Ilustração 11

Scanned by CamScanner

GRUPO 1

MOTOR 1200

Bomba de combustível até o motor nº.....

N.o Desenho	Número da peça	Denominação	Quant.	Tipo
20	N 10 213 2	Parafuso sextavado da tampa da bomba de..... combustível AM 5X15 DIN 85, galvanizado brilhante	6	
21	N 12 225 1	Arruela de pressão B 5 DIN 137, galvanizada.....	6	
22	*111 127 177 Z	Filtro de combustível.....	1	
23	*111 127 179 Z	Bujão do filtro.....	1	
24	*111 127 181 Z	Anel de vedação para bujão 111 127 179 Z.....	1	
25	*111 127 303	Flange intermediária da bomba de combustível.....	1	
26	*111 127 307	Haste impulsor do balancim da bomba de combustível.	1	
27	*111 127 311	Junta da bomba de combustível.....	2	
-	*111 127 511	Tubo da bomba de combustível..... ao carburador, 8 mm ∅	1	
28	*111 127 511 A	Tubo da bomba de combustível..... ao carburador, 6 mm ∅	1	
29	*111 127 521 A	TUBO DA BOMBA DE COMBUSTÍVEL 6 mm ∅.....	1	
-	*111 127 531	Cone de vedação 8X1.....	2	
30	*111 127 531 A	Cone de vedação 6X1.....	2	
-	*111 127 541	Porca de conexão 8 mm ∅.....	2	
31	*111 127 541 A	Porca de conexão 6 mm ∅.....	2	
-	*111 127 555	Redução do tubo (tubo 8 mm com rôsca M 12X1,5).....	1	
32	*111 127 591	Anel de borracha..... para o tubo de combustível 6 mm ∅	1	

Scanned by CamScanner

Ilustração 11

As peças originais VW são rigorosamente testadas na Fábrica

Scanned by CamScanner

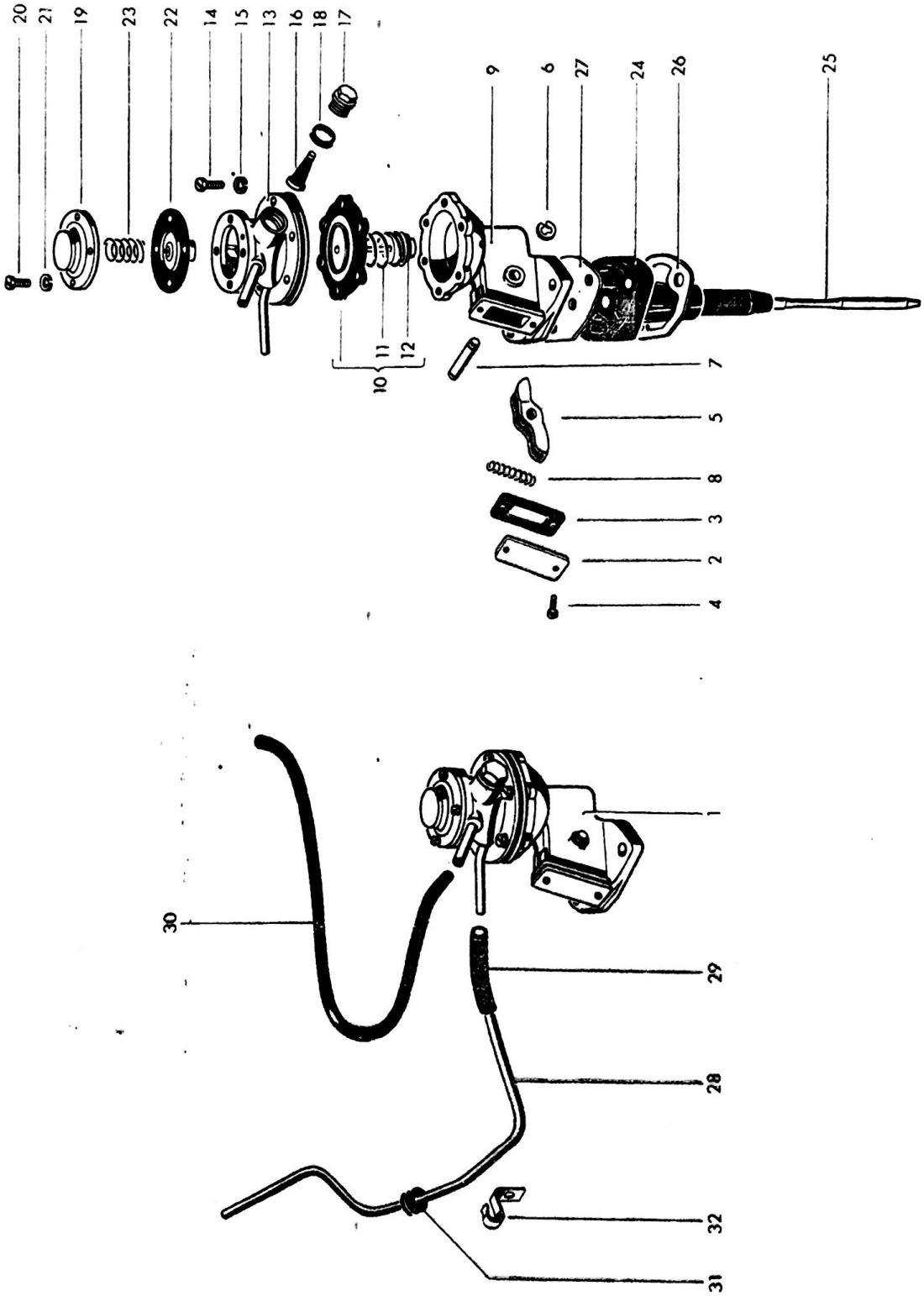

Ilustração 12

Scanned by CamScanner

GRUPO 1

MOTOR 1300

Bomba de combustível a partir do motor nº.....

N.o Desenho	Número da peça	Denominação	Quant.	Tipo
		MOTOR - 1300 BOMBA DE COMBUSTÍVEL a partir do motor nº.....		
1	113 127 025 A	BOMBA DE COMBUSTÍVEL.....	1	
2	*113 127 111 A	Placa de fechamento da bomba de combustível.....	1	
3	*113 127 113	Junta para a placa de fechamento.....	1	
4	N 10 688 1	Parafuso cilíndrico AM 3X8 DIN 84.....	2	
5	*113 127 117 A	Balancim.....	1	
6	N 12 434 1	Arruela de segurança 4 DIN 6799.....	2	
7	*113 127 129	Eixo do balancim.....	1	
8	*113 127 131 A	Mola 33 mm para o balancim.....	1	
9	*113 127 139	CARCAÇA DA BOMBA DE COMBUSTÍVEL.....	1	
10	*113 127 141	Diafrágma com mola e gaxeta.....	1	
11	*113 127 147	Mola para o diafrágma.....	1	
12	*113 127 149	Gaxeta.....	1	
13	311 127 171 A	Parte superior da bomba de combustível.....	1	
14	N 10 700 1	Parafuso cilíndrico AM 5X12 DIN 84, galvanizado.... brilhante	6	
15	N 12 005 1	Arruela de pressão B 5 DIN 127, galvanizada.....	6	
16	111 127 177	Filtro de combustível.....	1	
17	111 127 179 Z	Bujão do filtro.....	1	
18	111 127 181 Z	Anel de vedação para o bujão.....	1	
19	311 127 185	Tampa da parte superior da bomba de combustível....	1	

Ilustração 12

N.o Desenho	Número da peça	Denominação	Quant.	Tipo
20	N 10 698 1	Parafuso cilíndrico AM 4X12 DIN 84, galvanizado....	4	
21	N 12 004 1	Arruela de pressão B 4 DIN 127.....	4	
22	311 127 201	Diafrágma de fechamento.....	1	
23	311 127 209	Mola de apêrto para o diafrágma de fechamento.....	1	
24	*113 127 303	Flange intermediária da bomba de combustível.....	1	
25	*113 127 307	Haste impulsora da bomba de combustível.....	1	
26	*113 127 311	Junta da bomba de combustível..... entre a flange e a carcaça	1	
27	*113 127 313	Junta da bomba de combustível..... entre a bomba e a flange	1	
28	113 127 521 C	TUBO DA BOMBA DE COMBUSTÍVEL.....	1	
29	N 20 315 1	Tubo flexível 5X2,5 entre o tubo e a bomba..... de combustível (45 mm)	*	
30	N 20 315 1	Tubo flexível 5X2,5 entre o tubo e o carburador.... (265 mm)	*	
-	N 20 315 1	Tubo flexível 20 mm.....	*	
31	*311 971 913	Disco de borracha para o tubo de combustível.....	1	
32	*311 127 525	Suporte para o tubo de combustível.....	1	

Ilustração 12

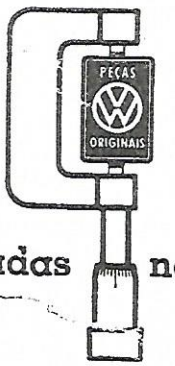

As peças originais VW são rigorosamente testadas na Fábrica

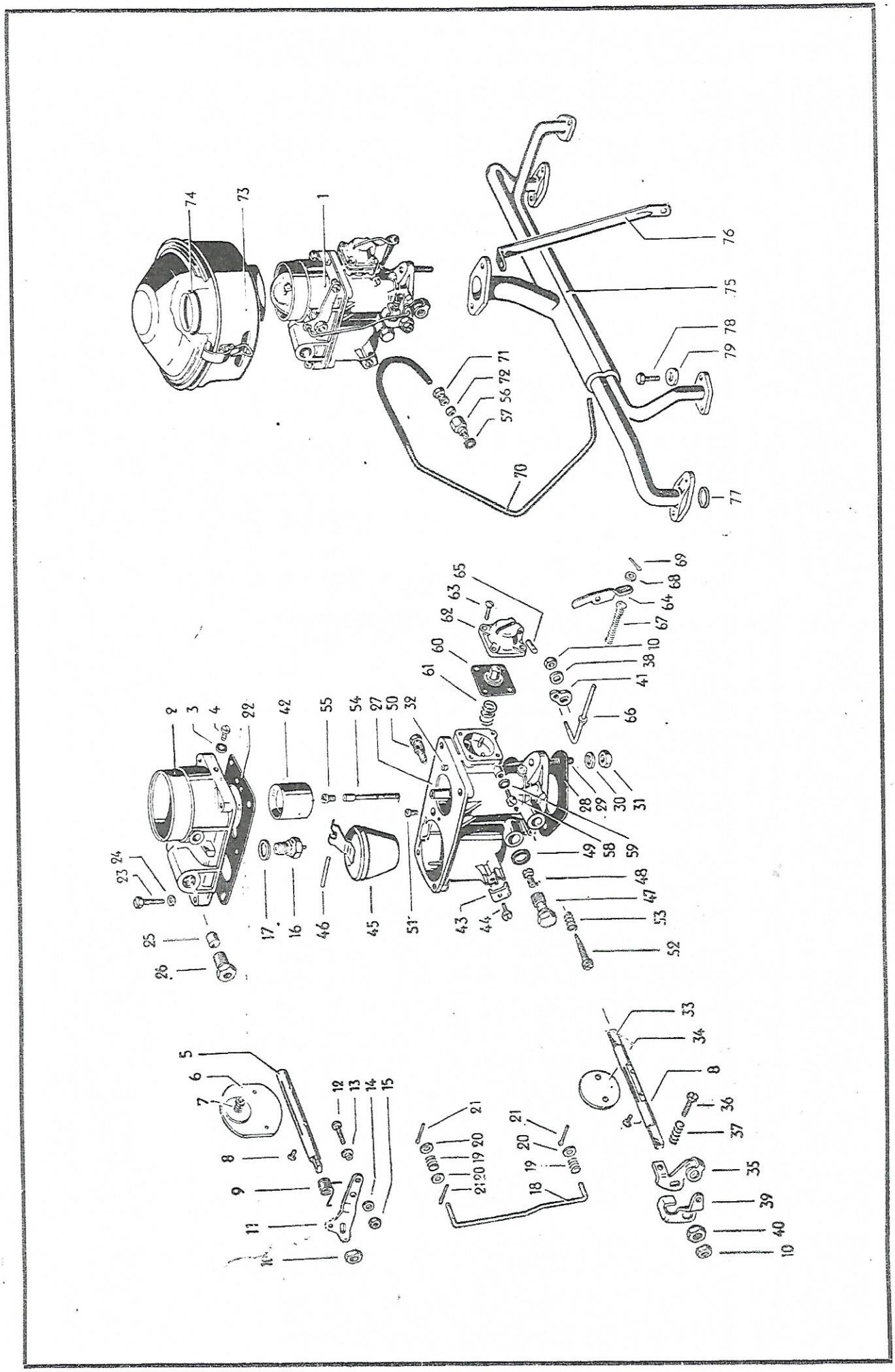

Ilustração 13

Nº Desenho	Número da peça	Denominação	Quant.	Tipo
		MOTOR - 1200 CARBURADOR 28 PCI até o motor nº.....		
1	141 129 023	CARBURADOR, COM BOMBA DE ACELERAÇÃO..... a partir do motor nº 1-695 282	1	
-	*111 129 109 A	Carcaça do carburador, parte superior..... para carburadores 26 VFIS até o motor nº 1-481 712	1	
2	*111 129 109 B	CARCAÇA DO CARBURADOR, PARTE SUPERIOR..... para carburadores 111 129 021 A/023	1	
3	*111 129 121	Anel vedador do parafuso.....	1	
4	*111 129 123	Parafuso cilíndrico..... para carburadores 111 129 021 A/023	1	
-	*111 129 127	Regulador da entrada do ar da bomba..... para carburadores 111 129 021 A/023	1	
5	*111 129 131 A	Eixo da borboleta afogadora..... para carburadores 26 VFI/26 VFIS/28 PCI	1	
6	*111 129 135 A	Borboleta afogadora.....	1	
7	*111 129 143	Mola da válvula..... para carburadores 26 VFI/26 VFIS/28 PCI	1	
-	*111 129 147	Arruela..... para carburadores 26 VFI/26 VFIS	1	
8	*111 129 149 B	Parafuso de fixação da borboleta afogadora..... para carburadores 26 VFI/26 VFIS/28 PCI	4	
9	*111 129 155	Mola para o eixo da válvula da borboleta afogadora. para carburadores 26 VFI/26 VFIS/28 PCI	1	
10	*111 129 157	Porca sextavada..... para a borboleta afogadora e estranguladora para carburadores 26 VFI/26 VFIS/28 PCI	3	
-	*111 129 161	Alavanca da borboleta afogadora..... para carburadores 26 VFI/26 VFIS	1	
11	*111 129 163 B	Alavanca da borboleta afogadora..... para carburador 111 129 023	1	
12	*111 129 171 A	Parafuso prendedor do cabo..... para carburadores 26 VFI/26 VFIS/28 PCI	1	
13	*111 129 173 A	Bucha do parafuso prendedor..... para carburadores 26 VFI/26 VFIS/ 28 PCI	1	
14	*111 129 147	Arruela 4,2..... para carburadores 26 VFI/26 VFIS/28 PCI	1	

N.o Desenho	Número da peça	Denominação	Quant.	Tipo
15	*111 129 179	Porca sextavada para o parafuso prendedor..... para carburadores 26 VFI/26 VFIS/28 PCI	1	
16	*111 129 201	Válvula de agulha 1,5 mm ∅..... para carburadores 26 VFIS/28 PCI	1	
-	*111 129 213 A	Anel vedador 0,5 mm para válvula de agulha..... para carburadores 26 VFI/26 VFIS	1	
-	*111 129 213 B	Anel vedador 0,8 mm para válvula de agulha..... para carburadores 26 VFI/26 VFIS	1	
17	*111 129 213 Z	Anel vedador 1 mm para válvula de agulha..... para carburadores 26 VFI/26 VFIS/28 PCI	1	
18	*111 129 255 B	Haste de conexão..... para carburador 111 129 023	1	
19	*111 129 259	Mola de pressão da haste de conexão..... para carburadores 26 VFI/26 VFIS/ 28 PCI	2	
20	*111 129 147	Arruela 4,2..... para carburadores 26 VFI/26 VFIS/28 PCI	3	
21	N 12 503 1	Contrapino 1X10 DIN 94.....	2	
-	*111 129 281	Junta entre a carcaça superior e inferior..... para carburadores 26 VFI/26 VFIS	1	
22	*111 129 281 A	Junta entre a carcaça superior e inferior.....	1	
-	*111 129 289	Parafuso da carcaça superior..... para carburadores 26 VFI/26 VFIS	3	
-	N 12 226 2	Arruela de pressão B 6 DIN 137, galvanizada..... para o parafuso da carcaça	3	
23	*111 129 289 A	Parafuso da carçaça superior.....	4	
24	N 12 225 1	Arruela de pressão B 5 DIN 137, galvanizada..... para o parafuso da carcaça	4	
-	*111 127 531	Cone de vedação 8X1..... para carburadores 26 VFI/26 VFIS	1	
25	*111 127 531 A	Cone de vedação 6X1.....	1	
-	*111 127 541	Porca de conexão para o tubo de combustível(8 mm ∅) para carburadores 26 VFI/26 VFIS	1	
26	*111 127 541 A	Porca de conexão para o tubo de combustível(6 mm ∅)	1	
-	*111 127 555	Redução do tubo (tubo 8 mm ∅ com rôsca M 12X1,5)... para carburadores 26 VFI/ 26 VFIS	1	
-	*111 129 301 A	Carcaça do carburador parte inferior..... para carburadores 26 VFI/ 26 VFIS	1	

Ilustração 13

GRUPO 1

MOTOR 1200

Carburador 28 PCI até o motor nº.....

N.o Desenho	Número da peça	Denominação	Quant.	Tipo
27	*111 129 301 C	CARCAÇA INFERIOR DO CARBURADOR 111 129 023.....	1	
28	N 13 776 1	Junta 30 DIN 71511..... da flange da carcaça do carburador	1	
29	*111 129 317	Prisioneiro para fixação do carburador..... para carburadores 26 VFI/26 VFIS/28 PCI	2	
30	N 12 228 2	Arruela de pressão B 8 DIN 137, galvanizada.....	2	
31	N 11 008 3	Porca sextavada M 8 DIN 934, galvanizada.....	2	
-	*111 129 319	Esféra 2,5 mm ∅ no canal de injeção.....	1	
32	*111 129 323	Tubo para válvula de esféra.....	1	
-	*111 129 325	Esféra 4 mm ∅ para canal de injeção.....	1	
-	*111 129 327	Suporte do pulverizador..... para carburadores 26 VFI/26 VFIS	1	
-	*111 129 333	Anel vedador do suporte..... para carburadores 26 VFI/26 VFIS	1	
33	*111 129 335 A	Eixo da borboleta estranguladora..... para carburadores 26 VFI/26 VFIS/28 PCI	1	
-	*111 129 337	Borboleta estranguladora..... para carburadores 26 VFI/26 VFIS	1	
34	*111 129 337 A	Borboleta estranguladora.....	1	
35	*111 129 343 A	Alavanca da borboleta estranguladora..... para carburadores 26 VFI/26 VFIS/28 PCI	1	
-	*111 129 347	Parafuso limitador da marcha lenta..... para carburadores 26 VFI/26 VFIS	1	
36	*111 129 347 A	Parafuso limitador da marcha lenta.....	1	
37	*111 129 429 B	Mola do parafuso limitador da marcha lenta..... para carburadores 26 VFI/26 VFIS/28 PCI	1	
38	*111 129 349	Arruela..... para carburadores 26 VFI/26 VFIS/28 PCI	1	
-	*111 129 351	Alavanca de arrastro..... para carburadores 26 VFI/26 VFIS	1	
39	*111 129 351 A	Alavanca de arrastro.....	1	
40	*111 129 353	Porca da alavanca de arrastro..... para carburadores 26 VFI/26 VFIS/28 PCI	1	

GRUPO 1

MOTOR 1200

Carburador 28 PCI até o motor nº.....

N.o Desenho	Número da peça	Denominação	Quant.	Tipo
41	*111 129 357	Alavanca de arrastro para bomba.....	1	
-	*111 129 361 E	Difusor 21,5 mm ∅ do carburador..... para carburadores 26 VFI/26 VFIS	1	
-	*111 129 363 A	Difusor 17 mm ∅ do carburador.....	1	
42	*111 129 363 J	Difusor 21,5 mm ∅ do carburador.....	1	
-	*111 129 363 P	Difusor 22 mm ∅ do carburador.....	1	
-	*111 129 365	Parafuso de fixação do difusor..... para carburadores 26 VFI/26 VFIS/28 PCI	1	
43	*111 129 385	Base de fixação do cabo do afogador..... para carburadores 26 VFI/26 VFIS/28 PCI	1	
-	N 10 205 1	Parafuso sextavado M 5X10 DIN 933..... para a base de fixação	1	
44	*111 129 387	Parafuso sextavado para base do afogador.....	1	
45	*111 129 391 A	Bóia do carburador..... para carburadores 26 VFIS/28 PCI	1	
46	*113 129 399	Eixo de articulação da bóia.....	1	
-	*111 129 401	Parafuso de fixação do pulverizador..... para carburadores 26 VFI/26 VFIS	1	
47	*111 129 401 A	Parafuso de fixação do pulverizador.....	1	
-	*111 129 403 D	Pulverizador principal 120..... para carburadores 26 VFI/26 VFIS	1	
-	*111 129 405 B	Pulverizador do carburador 100.....	1	
-	*111 129 405 C	Pulverizador do carburador 105.....	1	
-	*111 129 405 E	Pulverizador do carburador 122,5.....	1	
48	*111 129 405 F	Pulverizador do carburador 117,5.....	1	
-	*111 129 405 G	Pulverizador do carburador 112,5.....	1	
-	*111 129 405 H	Pulverizador do carburador 115.....	1	
-	*111 129 405 L	Pulverizador do carburador 125.....	1	

Ilustração 13

GRUPO 1

MOTOR 1200 — Carburador 28 PCI até o motor nº.....

Nº Desenho	Número da peça	Denominação	Quant.	Tipo
49	*111 129 409	Anel vedador do parafuso de fixação do pulverizador para carburadores 26 VFI/26 VFIS/28 PCI	1	
-	*113 129 413 A	Pulverizador da marcha lenta..... eltreomagnético g 50	1	
50	*111 129 415 B	Pulverizador da marcha lenta g 50..... para carburadores 26 VFI/26 VFIS/28 PCI	1	
-	*111 129 415 C	Pulverizador da marcha lenta g 45..... para carburadores 26 VFI/26 VFIS/28 PCI	1	
51	*111 129 425 A	Pulverizador de ar da marcha lenta 0,8 mm ∅.....	1	
-	*111 129 425 B	Pulverizador de ar da marcha lenta 1 mm ∅..... para carburadores 26 VFI/26 VFIS/	1	
-	*111 129 425 D	Pulverizador de ar da marcha lenta 1,5 mm ∅..... para carburadores 26 VFI/26 VFIS	1	
-	*111 129 427 A	Parafuso de regulagem da pulverização..... para carburadores 26 VFI/26 VFIS	1	
52	*111 129 427 B	Parafuso de regulagem da pulverização..... da marcha lenta	1	
53	*111 129 429 B	Mola do parafuso de regulagem..... para carburadores 26 VFI/26 VFIS/28 PCI	1	
54	*111 129 433 B	Tubo de emulsão 29..... para carburador 111 129 023	1	
-	*111 129 435 A	Pulverizador 160.....	1	
-	*111 129 435 B	Pulverizador 180..... para carburadores 26 VFI/26 VFIS/28 PCI	1	
-	*111 129 435 C	Pulverizador 190.....	1	
-	*111 129 435 D	Pulverizador 200.....	1	
-	*111 129 435 E	Pulverizador 210.....	1	
55	*111 129 435 H	Pulverizador 195.....	1	
-	*111 129 435 G	Pulverizador 170..... para carburadores 26 VFI/26 VFIS	1	
-	*111 129 435 J	Pulverizador 165.....	1	
-	*111 129 435 M	Pulverizador 215.....	1	
56	111 129 441	União roscada do cano de vácuo.....	1	

Ilustração 13

GRUPO 1

MOTOR 1200 — Carburador 28 PCI
Tubo coletor de admissão até o motor nº.....

N.o Desenho	Número da peça	Denominação	Quant.	Tipo
57	111 129 443	Anel vedador da união roscada.....	1	
58	*111 129 445	Parafuso da tampa da bomba de aceleração.....	1	
59	*111 129 447	Junta do parafuso da bomba de aceleração.....	1	
60	*111 129 451	Diafrágma da bomba de aceleração.....	1	
61	*111 129 467	Mola do diafrágma da bomba de aceleração.....	1	
62	*111 129 471	Tampa da bomba de aceleração.....	1	
63	*111 129 473	Parafuso da bomba de aceleração.....	4	
64	*111 129 475	Alavanca da bomba de aceleração.....	1	
65	*111 129 479	Eixo da alavanca da bomba.....	1	
66	*111 129 481	Haste de união da alavanca.....	1	
67	*111 129 485	Mola dahaste de união.....	1	
68	*111 129 147	Arruela 4,2.....	2	
69	N 12 507 1	Contrapino 1,5X15 DIN 94.....	2	
70	111 129 493	Tubo do vácuo..... a partir do motor nº 1-695 282	1	
71	111 129 495	Porca de conexão do tubo de vácuo.....	2	
72	111 129 499	Cone de vedação.....	2	
		TUBO COLETOR DE ADMISSÃO até o motor nº.....		
-	*113 129 611 A	Filtro de ar (à escolher com 113 129 611 Z).....	1	
73	*113 129 611 Z	FILTRO DE AR (À ESCOLHER COM 113 129 611 A).....	1	
74	*111 129 625 B	Junta do filtro de ar (borracha).....	1	
-	*111 129 701	Tubo coletor de admissão..... até o motor nº 1-695 281	1	

Ilustração 13

GRUPO 1 — MOTOR 1200

Tubo coletor de admissão até o motor nº.....

N.o Desenho	Número da peça	Denominação	Quant.	Tipo
75	*111 129 701 E	TUBO COLETOR DE ADMISSÃO..... a partir do motor nº 1-695 282	1	
-	*111 129 703	Tubo coletor de admissão com camisa especial..... até o motor nº 1-695 281	1	
76	*111 129 751	Suporte do tubo coletor de admissão.....	1	
-	N 13 829 1	Anel vedador C 22X29 DIN 7603..... para o tubo coletor 111 129 701/703	2	
77	N 13 821 1	Junta C 26X32 DIN 7603..... para o tubo coletor 111 129 701 E	2	
78	N 10 223 1	Parafuso sextavado M 6X17 DIN 933, galvanizado.....	4	
79	N 12 226 2	Arruela de pressão B 6 DIN 137, galvanizada.....	4	

Ilustração 13

GRUPO 1

N.o Desenho	Número da peça	Denominação	Quant.	Tipo

As peças originais VW são rigorosamente testadas na Fábrica

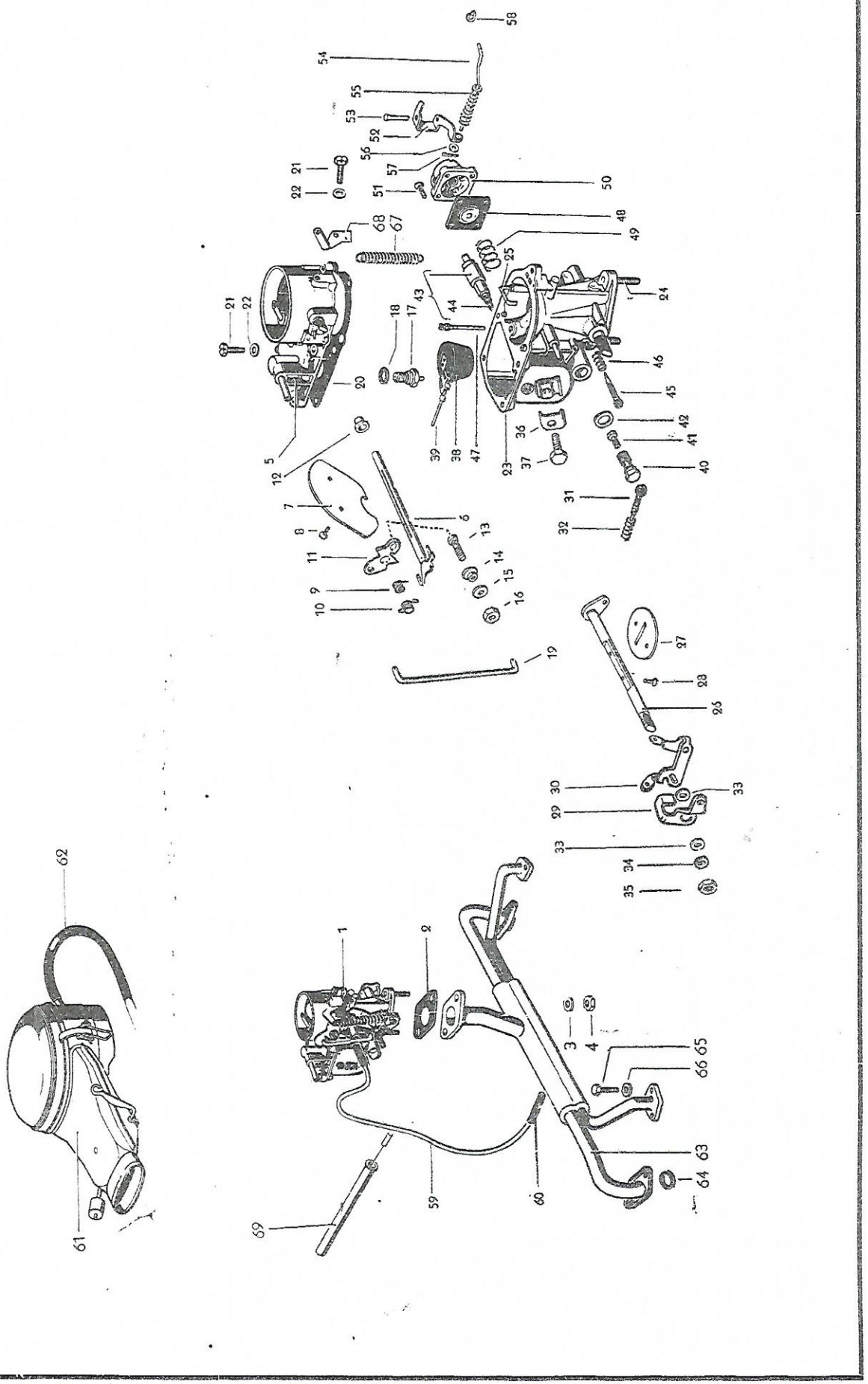

GRUPO 1

MOTOR 1300

Carburador 30 PIC
a partir do motor nº.....

Nº do Desenho	Número da peça	Denominação	Quant.	Tipo
		MOTOR - 1300 CARBURADOR 30 PIC a partir do motor nº.....		
1	113 129 023 ZA	CARBURADOR 30 PIC.....	1	
2	N 13 778 1	Guarnição 30.....	1	
3	N 12 241 2	Anel de pressão B 8X15 DIN 137, galvanizado.....	2	
4	N 11 008 3	Porca sextavada M 8 DIN 934, galvanizada.....	2	
5	113 129 107 Z	CARCAÇA DO CARBURADOR, PARTE SUPERIOR (COMPLETA)...	1	
6	*113 129 131 A	Eixo da borboleta afogadora.....	1	
7	*113 129 135	Borboleta afogadora.....	1	
8	*113 129 149	Parafuso de fixação da borboleta afogadora.....	2	
9	*111 129 155.1	Mola para o eixo da válvula da borboleta afogadora.	1	
10	*111 129 155.2	Mola para o eixo da válvula da borboleta afogadora.	1	
11	*113 129 163 Z	Alavanca do eixo da borboleta afogadora.....	1	
12	*113 129 167 Z	Bucha para a alavanca do eixo.....	1	
—	*113 129 169 Z	Arruela distânciadora.....	1	
13	*111 129 171 A	Parafuso prendedor do cabo do afogador.....	1	
14	*111 129 173 A	Bucha do parafuso prendedor.....	1	
15	*111 129 147	Arruela 4,2.....	1	
16	*111 129 179	Porca sextavada para o parafuso prendedor.....	1	
17	*111 129 201	Válvula de agulha 1,5 mm ϕ.....	1	
18	*111 129 213 Z	Anel vedador 1 mm para válvula de agulha.....	1	

Ilustração 14

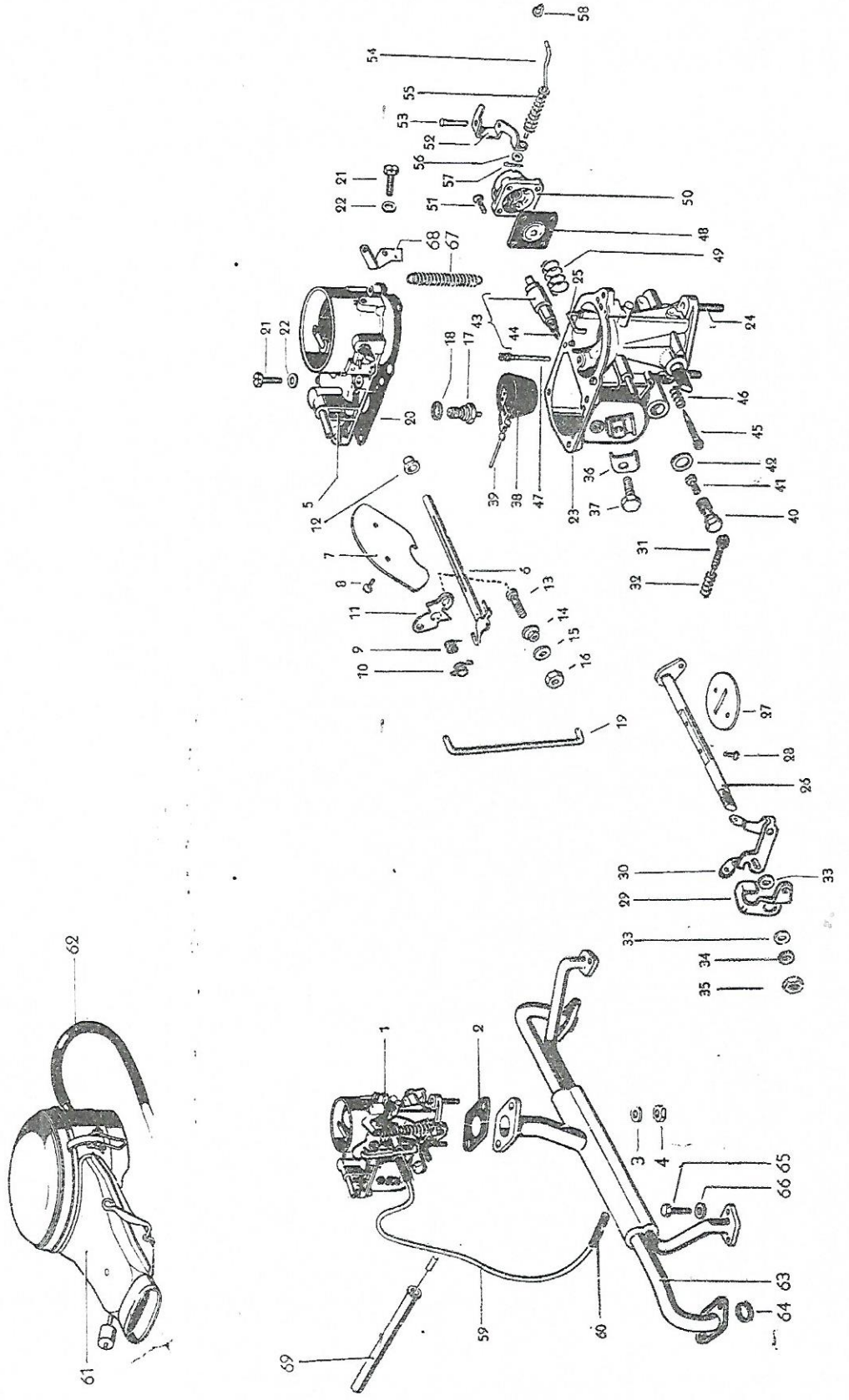
1
2
3
4
5
6
7
8
9
10
11
12
13
14
15
16
17
18
19
20
21
22
23
24
25
26
27
28
29
30
31
32
33
34
35
36
37
38
39
40
41
42
43
44
45
46
47
48
49
50
51
52
53
54
55
56
57
58
59
60
61
62
63
64
65
66
67
68
69

GRUPO 1

MOTOR 1300

Carburador 30 PIC
a partir do motor nº.....

N.o Desenho	Número da peça	Denominação	Quant.	Tipo
		MOTOR - 1300 CARBURADOR 30 PIC a partir do motor nº.....		
1	113 129 023 ZA	CARBURADOR 30 PIC.....	1	
2	N 13 778 1	Guarnição 30.....	1	
3	N 12 241 2	Anel de pressão B 8X15 DIN 137, galvanizado.....	2	
4	N 11 008 3	Porca sextavada M 8 DIN 934, galvanizada.....	2	
5	113 129 107 Z	CARCAÇA DO CARBURADOR, PARTE SUPERIOR (COMPLETA)...	1	
6	*113 129 131 A	Eixo da borboleta afogadora.....	1	
7	*113 129 135	Borboleta afogadora.....	1	
8	*113 129 149	Parafuso de fixação da borboleta afogadora.....	2	
9	*111 129 155.1	Mola para o eixo da válvula da borboleta afogadora.	1	
10	*111 129 155.2	Mola para o eixo da válvula da borboleta afogadora.	1	
11	*113 129 163 Z	Alavanca do eixo da borboleta afogadora.....	1	
12	*113 129 167 Z	Bucha para a alavanca do eixo.....	1	
—	*113 129 169 Z	Arruela distânciadora.....	1	
13	*111 129 171 A	Parafuso prendedor do cabo do afogador.....	1	
14	*111 129 173 A	Bucha do parafuso prendedor.....	1	
15	*111 129 147	Arruela 4,2.....	1	
16	*111 129 179	Porca sextavada para o parafuso prendedor.....	1	
17	*111 129 201	Válvula de agulha 1,5 mm ø.....	1	
18	*111 129 213 Z	Anel vedador 1 mm para válvula de agulha.....	1	

Ilustração 14

N.º Desenho	Número da peça	Denominação	Quant.	Tipo
19	*111 129 255 Z	Haste.....	1	
20	*113 129 281 Z	Junta entre a carcaça superior e inferior.....	1	
21	*111 129 347 A	Parafuso sextavado para a carcaça..... superior e inferior	4	
22	N 12 225 1	Arruela de pressão B 5 DIN 137, galvanizada.....	4	
23	113 129 299 Z	CARÇAÇA DO CARBURADOR, PARTE INFERIOR (COMPLETA)....	1	
24	*111 129 317	Prisioneiro para fixação do carburador.....	2	
-	*111 129 319	Esféra 2,5 mm Ø, no canal de injeção.....	1	
25	*113 129 323 A	Tubo para válvula de esféra.....	1	
-	*111 129 325	Esféra 4 mm Ø, para canal de injeção.....	1	
26	*113 129 335	Eixo da borboleta estranguladora.....	1	
27	*113 129 337	Borboleta estranguladora.....	1	
28	*113 129 149 B	Parafuso de fixação da borboleta estranguladora.....	2	
29	*111 129 343 A	Alavanca da borboleta estranguladora.....	1	
30	*113 129 343 Z	Alavanca da borboleta estranguladora.....	1	
31	*113 129 347 B	Parafuso limitador da marcha lenta.....	1	
32	*113 129 345	Mola do parafuso limitador da marcha lenta.....	1	
33	*111 129 349	Arruela.....	1	
34	*113 129 355	Arruela de segurança da porca sextavada.....	1	
35	*111 129 157	Porca sextavada para o eixo da borboleta..... estranguladora	1	
36	*111 129 385	Base de fixação do cabo do afogador.....	1	
37	*111 129 387	Parafuso sextavado para base do afogador.....	1	

GRUPO 1

MOTOR 1300

Carburador 30 PIC
a partir do motor nº.....

N.o Desenho	Número da peça	Denominação	Quant.	Tipo
38	*111 129 391 A	Bóia do carburador.....	1	
39	*113 129 399	Eixo de articulação da bóia.....	1	
40	*111 129 401 A	Parafuso de fixação do pulverizador.....	1	
-	*111 129 405 D	Pulverizador do carburador 120.....	1	
-	*111 129 405 F	Pulverizador do carburador 117,5.....	1	
41	*111 129 405 H	Pulverizador do carburador 115.....	1	
42	*111 129 409	Anel vedador do parafuso de fixação do pulverizador.....	1	
43	113 129 413 E	Válvula da marcha lenta g 60.....	1	
44	113 129 421 B	Parafuso g 55 para regulagem da válvula.....	X	
45	*111 129 427 B	Parafuso de regulagem da marcha lenta.....	1	
46	*111 129 429 B	Mola para o parafuso de regulagem da marcha lenta..	1	
47	113 129 435 F	Pulverizador 145.....	1	
48	*113 129 451 A	Diafrágma da bomba de aceleração.....	1	
49	*113 129 467 B	Mola do diafrágma da bomba de aceleração.....	1	
50	*113 129 471	Tampa da bomba de aceleração.....	1	
51	*111 129 473	Parafuso para a tampa da bomba de aceleração.....	4	
52	*113 129 475 B	Alavanca da bomba de aceleração.....	1	
53	*113 129 479	Eixo da alavanca da bomba.....	1	
54	*113 129 481 D	Haste de união da alavanca.....	1	
55	*113 129 485 A	Mola da haste de união.....	1	
56	*111 129 147	Arruela 4,2.....	2	

Ilustração 14

GRUPO 1

MOTOR 1300 — Carburador 30 PIC
Tubo coletor de admissão
a partir do motor nº.....

N.o Desenho	Número da peça	Denominação	Quant.	Tipo
57	N 12 507 1	Contrapino 1,5X15 DIN 94.....	2	
58	*341 129 489	Anel de segurança.....	1	
59	113 129 493 D	Tubo entre o carburador e o distribuidor.....	1	
60	N 20 307 1	Tubo flexível de união.....	2	
		TUBO COLETOR DE ADMISSÃO a partir do motor nº.....		
61	113 129 613 Z	FILTRO DE AR.....	1	
62	211 129 653 A	Tubo flexível de união entre o respiro..... e o filtro de óleo	1	
63	113 129 701 Z	TUBO COLETOR DE ADMISSÃO.....	1	
64	*311 129 707	Anel de vedação 32X38.....	2	
65	N 10 223 1	Parafuso sextavado M 6X17 DIN 933, galvanizado.....	4	
66	N 12 226 2	Arruela de pressão B 6 DIN 137, galvanizada.....	4	
67	*113 129 881 Z	Mola de retrocesso para o cabo do acelerador.....	1	
68	*113 129 885 Z	Suporte para a mola de retrocesso.....	1	
69	*113 129 893 A	Tubo-guia traseiro para o cabo do acelerador.....	1	

Ilustração 14

As peças originais VW são rigorosamente testadas na Fábrica

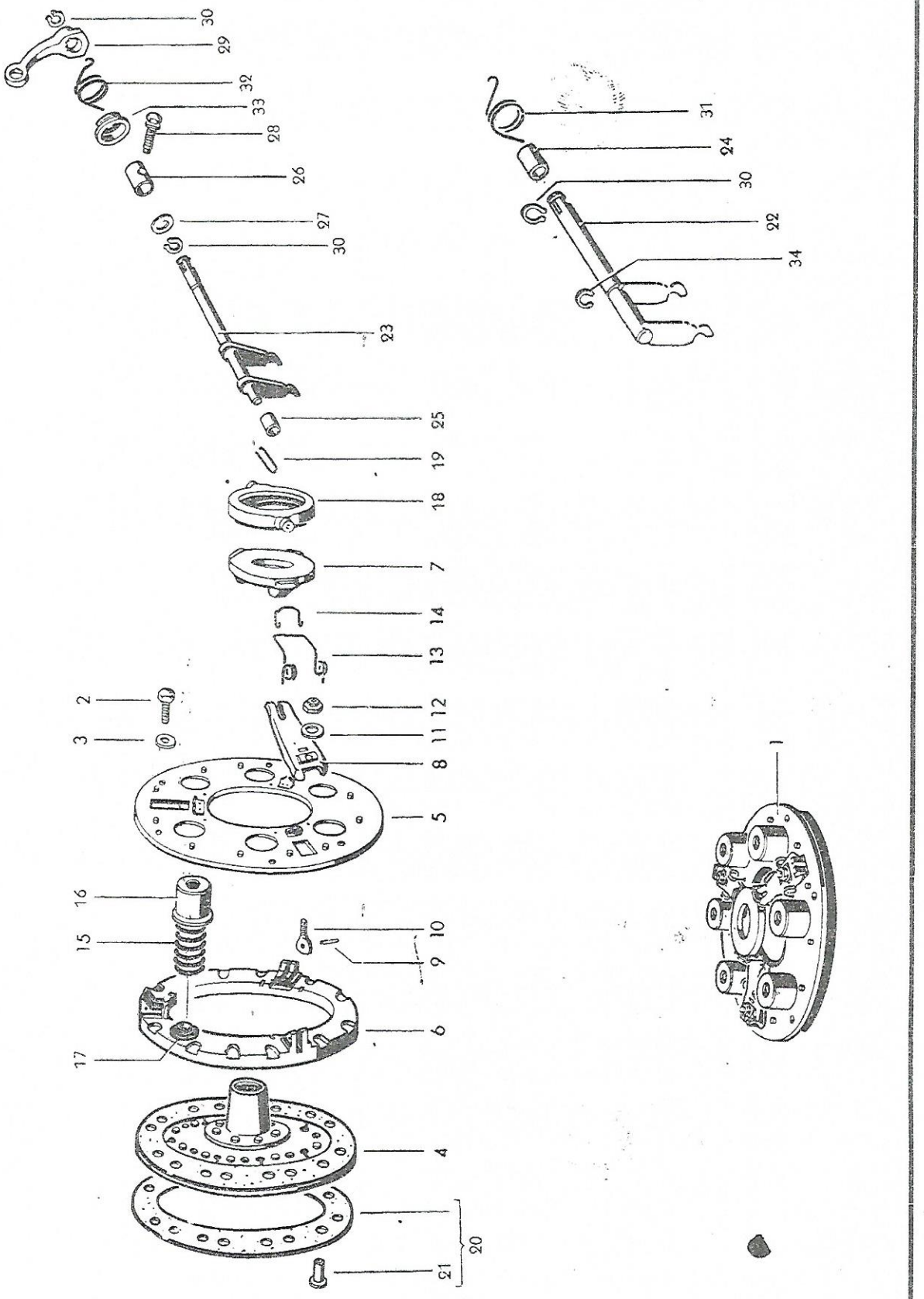
30
29
32
33
28
26
27
30
23
25
19
18
7
14
13
2
3
12
11
8
5
16
15
10
9
6
17
4
20
21
31
24
30
22
34
1

Nº Desenho	Número da peça	Denominação	Quant.	Tipo
		MOTOR - 1200 EMBREAGEM ; até o motor nº.....		
1	111 141 025 C	PLATÔ DE EMBREAGEM, COMPLETO.....	1	
2	N 10 240 1	Parafuso sextavado M 8X20 DIN 933.....	6	
3	N 12 228 2	Arruela de pressão B 8 DIN 137, galvanizada.....	6	
4	*111 141 031 Z	DISCO DE EMBREAGEM.....	1	
5	111 141 111 A	Tampa do platô..... a partir do motor nº B 285040	1	
-	*111 141 111.1	Tampa do platô..... até o motor nº B 285039	1	
6	*111 141 117 B	Placa de pressão..... a partir do motor nº B 285040	1	
-	*111 141 117.1	Placa de pressão..... até o motor nº B 285039	1	
7	111 141 125 B	Placa de desembreagem..... a partir do motor nº B 285040	1	
-	*111 141 125.1	Placa de desembreagem..... até o motor nº B 285039	1	
8	*111 141 129 B	Alavanca de desembreagem..... a partir do motor nº B 285040	3	
-	*111 141 129.1	Alavanca de desembreagem..... até o motor nº B 285039	3	
9	N 13 334 1	Bucha fixadora do parafuso de regulagem..... a partir do motor nº B 285040	3	
-	*111 141 133.1	Parafuso de regulagem da alavanca..... até o motor nº B 285039	3	
10	*311 141 133	Parafuso de regulagem da alavanca, oscilante..... a partir do motor nº B 285040	3	
11	*311 141 135	Arruela da porca de regulagem..... a partir do motor nº B 285040	3	
-	*111 141 137.1	Porca de regulagem da alavanca..... até o motor nº B 285039	3	
12	*311 141 137	Porca de regulagem da alavanca..... a partir do motor nº B 285040	3	
13	111 141 141 A	Mola de apoio da alavanca..... a partir do motor nº B 285040	3	

N.o Desenho	Número da peça	Denominação	Quant.	Tipo
-	*111 141 141.1	Mola de apoio da alavanca..... até o motor nº B 285039	3	
14	*111 141 145 B	Mola da placa de desembreagem..... a partir do motor nº B 285040	3	
-	*111 141 145.1	Mola da placa de desembreagem..... até o motor nº B 285039	3	
-	*111 141 151 D	Mola do platô (marron com risco branco)..... até o motor nº B 285039	6	
15	*111 141 151 E	Mola do platô (marron escuro)..... a partir do motor nº B 285040	3	
15	111 141 151 F	Mola do platô (marron claro)..... a partir do motor nº B 285040	3	
-	111 141 151.1	Mola do platô..... até o motor nº B 285039	6	
-	*111 141 161	Capa de blindagem da mola do platô..... até o motor nº B 285039	6	
-	111 141 161 A	Capa de blindagem da mola do platô..... até o motor nº B 285039 (orifício quadrangular)	6	
16	*111 141 161 B	Capa de blindagem da mola do platô..... a partir do motor nº B 285040	6	
-	*111 141 161.1	Capa de blindagem da mola do platô..... até o motor nº B 285039	6	
17	*111 141 163	Prato da mola do platô.....	6	
-	111 141 165	Colar de desembreagem..... até o motor nº 285039	1	
18	*111 141 167 A	COLAR DE DESEMBREAGEM (ROLAMENTO)..... a partir do motor nº B 285040	1	
-	111 141 177	Mola de fixação para colar 111 141 165.....	2	
19	*111 141 177 A	Mola de fixação para colar 111 141 167/A.....	2	
-	*111 141 191 A	Revestimento do disco de embreagem 111 141 031/A....	2	
20	SP 127 B	Revestimento do disco de embreagem 111 141 031 Z...	2	
21	N 13 671 1	Rebite cilíndrico B 5X5 DIN 7338.....	16	
22	*111 141 701 B	Garfo de desembreagem..... até o chassi nº B 3-124 399	1	
23	*113 141 701 A	Garfo de desembreagem..... a partir do chassi nº B 3-124 400	1	

Nº Desenho	Número da peça	Denominação	Quant.	Tipo
24	*111 141 711	Bucha do garfo..... até o chassi nº B 3-124 399	2	
25	*113 141 711	Bucha direita do garfo..... a partir do chassi nº B 3-124 400	1	
26	*113 141 713	Bucha esquerda do garfo..... a partir do chassi nº B 3-124 400	1	
27	*113 141 717	Arruela do garfo..... a partir do chassi nº B 3-124 400	1	
28	*113 311 141 Z	Parafuso de segurança da bucha..... a partir do chassi nº B 3-124 400	1	
-	*111 141 719	Alavanca da embreagem..... até o chassi nº B 3-124 399	1	
-	*111 141 719 A	Alavanca da embreagem..... até o chassi nº B 3-124 399	1	
29	*111 141 719 B	Alavanca da embreagem..... a partir do chassi nº B 3-124 400	1	
30	N 12 416 1	Anel de segurança 16X1 DIN 471.....	X	
31	*111 141 723 A	Mola de retôrno da alavanca da embreagem..... até o chassi nº B 3-124 399	1	
32	*113 141 723	Mola de retôrno da alavanca da embreagem..... a partir do chassi nº B 3-124 400	1	
33	*111 141 727	Prato da mola de retôrno.....	1	
34	*111 141 731	Anel de segurança H 16X1.....	1	

GRUPO 1

N.o Desenho	Número da peça	Denominação	Quant.	Tipo

As peças originais VW são rigorosamente testadas na Fábrica

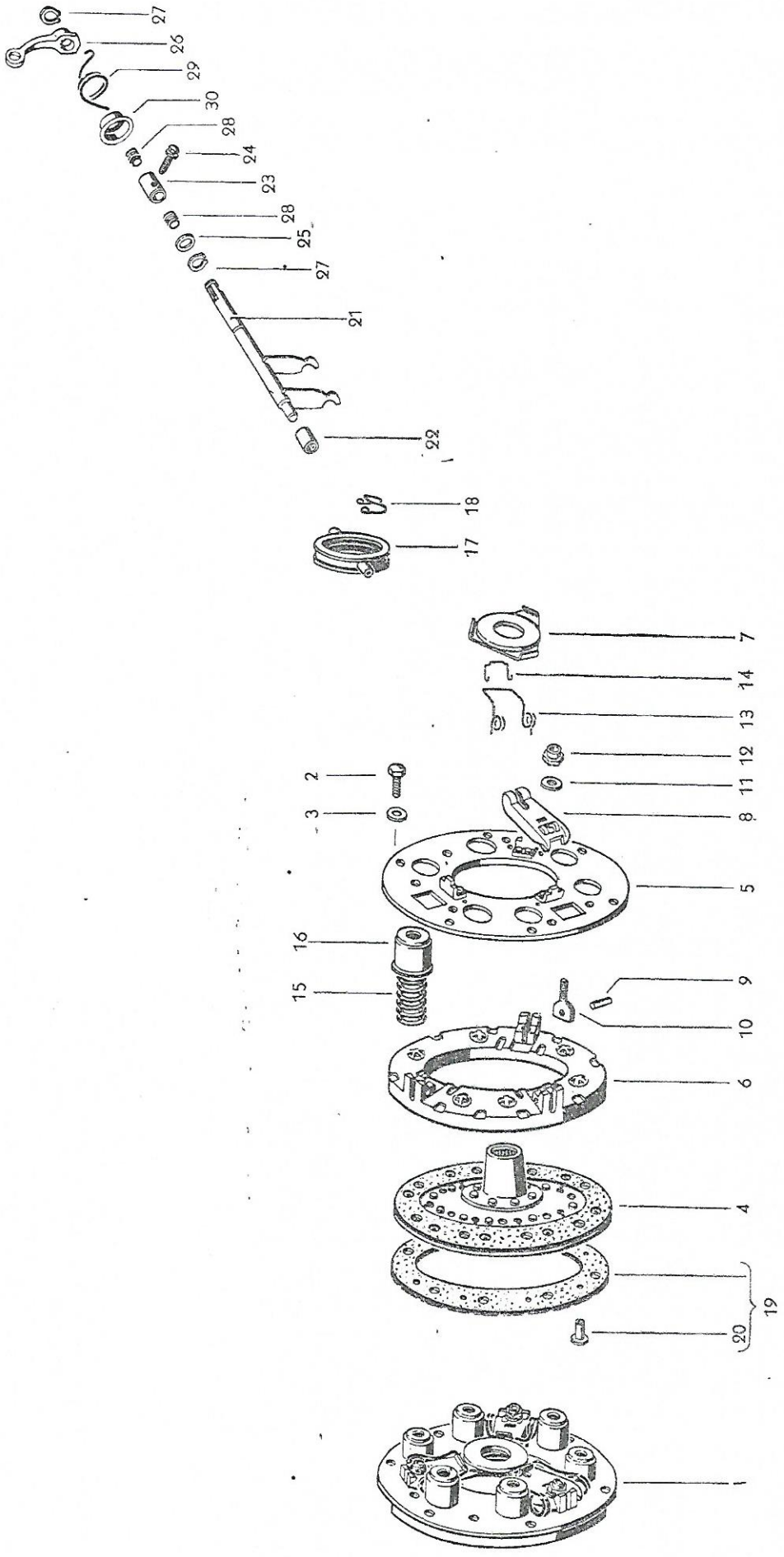
27
26
29
30
28
24
23
28
25
27
21
22
18
17
7
14
13
12
11
8
2
3
5
16
15
9
10
6
4
19
20
1

N.º Desenho	Número da peça	Denominação	Quant.	Tipo
		MOTOR - 1300 EMBREAGEM a partir do motor nº.....		
1	111 141 025 D	PLATÔ DE EMBREAGEM, COMPLETO.....	1	
2	N 10 240 1	Parafuso sextavado M 8X20 DIN 933.....	6	
3	N 12 241 1	Arruela de pressão B 8X15 DIN 137, galvanizada.....	6	
4	111 141 031 Z	DISCO DE EMBREAGEM.....	1	
5	111 141 111 C	Tampa do platô.....	1	
6	111 141 117 B	Placa de pressão.....	1	
7	111 141 125 B	Placa de desembreagem.....	1	
8	111 141 129 B	Alavanca de desembreagem.....	3	
9	N 13 334 1	Bucha fixadora do parafuso de regulagem.....	3	
10	*311 141 133	Parafuso de regulagem da alavanca, oscilante.....	3	
11	*311 141 135	Arruela da porca de regulagem.....	3	
12	*311 141 137	Porca de regulagem da alavanca.....	3	
13	111 141 141 B	Mola de apoio da alavanca.....	3	
14	111 141 145 B	Mola da placa de desembreagem.....	3	
15	111 141 151 G	Mola do platô (azul escuro).....	6	
16	111 141 161 C	Capa de blindagem da mola do platô.....	6	
17	*111 141 167 C	COLAR DE DESEMBREAGEM.....	1	
18	*111 141 177 A	Mola de fixação para o colar.....	2	
19	SP 127 B	Revestimento do disco de embreagem.....	1	

Ilustração 16

N.o Desenho	Número da peça	Denominação	Quant.	Tipo
20	N 13 671 1	Rebite cilíndrico B 5X5 DIN 7338.....	16	
21	*113 141 701 D	Garfo da desembreagem.....	1	
22	*113 141 707	Bucha para o garfo da desembreagem.....	1	
23	113 141 713 A	Bucha para o garfo da desembreagem.....	1	
24	*113 311 141 Z	Parafuso de segurança da bucha.....	1	
25	*113 141 717	Arruela do garfo.....	1	
26	*111 141 719 B	Alavanca da embreagem.....	1	
27	N 12 416 1	Anel de segurança 16X1 DIN 471.....	X	
28	*113 141 721	Bucha de borracha para o garfo da desembreagem.....	1	
29	*113 141 723	Mola de retôrno da alavanca de embreagem.....	1	
30	*111 141 727	Prato da mola de retôrno.....	1	

Ilustração 16

GRUPO 2

RESERVATÓRIO DE COMBUSTÍVEL
SISTEMA DE ESCAPAMENTO
TUBULAÇÃO DE AR QUENTE

GRUPO 2

RESERVATÓRIO DE COMBUSTÍVEL
SISTEMA DE ESCAPAMENTO
TUBULAÇÃO DE AR QUENTE

		Ilustração
01	Reservatório de combustível	17
09	Torneira de combustível	17
51	Sistema de escapamento	18
55	Tubulação de ar quente	18

As peças originais VW são rigorosamente testadas na Fábrica

RESERVATÓRIO DE COMBUSTÍVEL
SISTEMA DE ESCAPAMENTO
TUBULAÇÃO DE AR QUENTE

Reservatório de combustível
Torneira de combustível

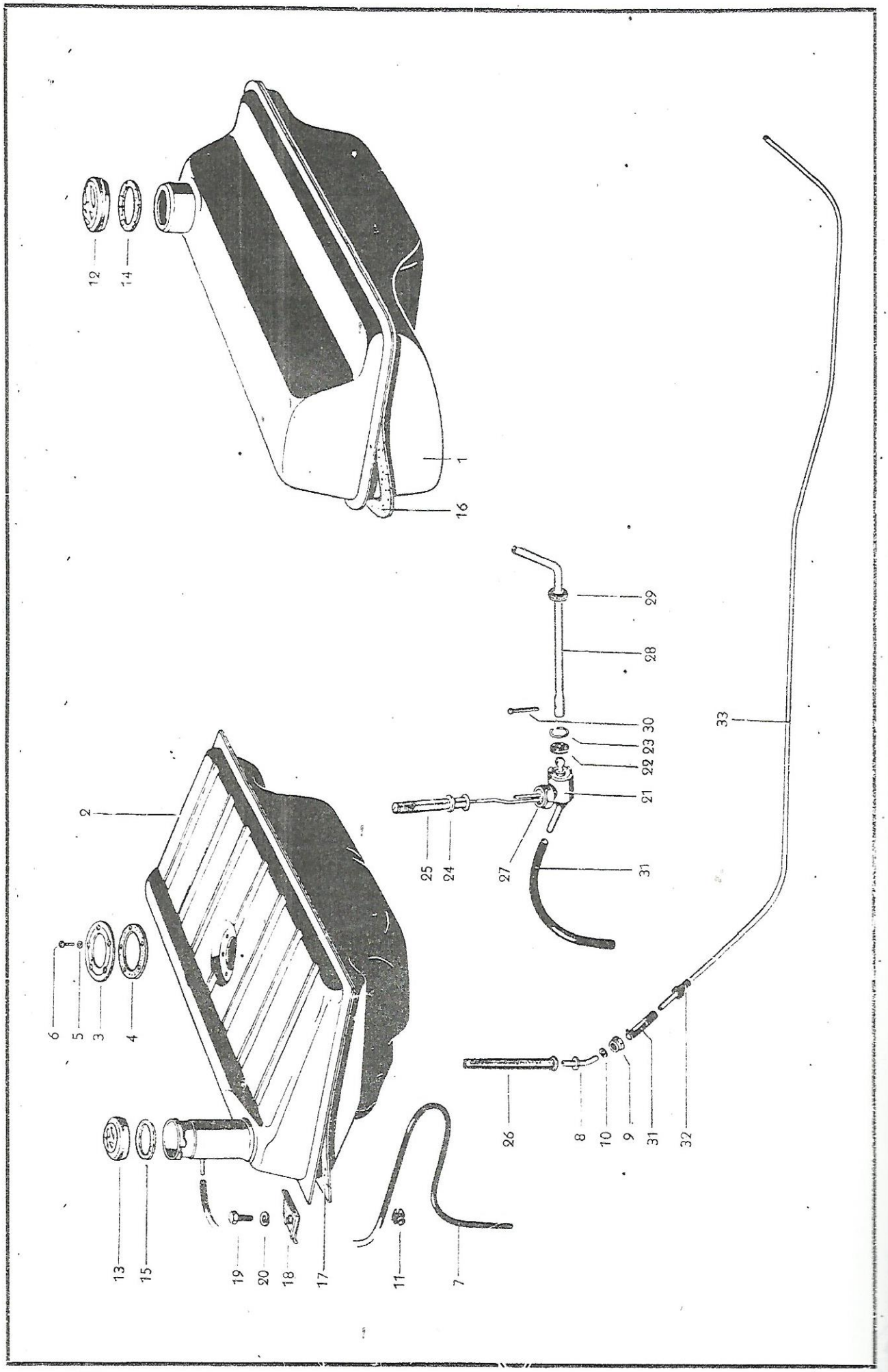

Ilustração 17

RESERVATORIO DE COMBUSTÍVEL

N.o Desenho	Número da peça	Denominação	Quant.	Tipo
		RESERVATORIO DE COMBUSTIVEL		
1	111 201 055 Z	Reservatório de combustível..... a partir do chassi nº 33 301 até B 4-142 238	1	
2	111 201 055 Z1	RESERVATÓRIO DE COMBUSTÍVEL..... a partir do chassi nº B 4-142 239	1	
-	111 201 075.6	Reservatório de combustível.....	1	113-B-066
3	*211 201 145 Z	Anel roscado do medidor de combustível.....	1	
4	*271 919 125	Junta do tubo medidor de combustível.....	1	
5	N 13 802 1	Anel de vedação A 5X9.....	5	
6	N 10 213 2	Parafuso sextavado AM 5X15..... DIN 85, galvanizado	5	
7	111 201 153	Tubo de respiração..... para reservatório 111 201 055 Z1	1	
8	*211 201 221 Z	Tubo de saída..... a partir do chassi nº 33 301	1	
9	*311 201 231	Porca de fixação do tubo de saída..... a partir do chassi nº 33 301	1	
10	*311 201 235	Junta para o tubo condutor..... a partir do chassi nº 33 301	1	
11	111 201 261	Braçadeira para o tubo de respiração.....	3	
-	*111 201 551	Tampa do reservatório 100 mm ∅.....	1	
12	111 201 551 Z	Tampa do reservatório 80 mm ∅.....	1	
13	113 201 551 Z	Tampa do reservatório 60 mm ∅.....	1	
-	211 201 551.1	Tampa do reservatório 60 mm ∅.....	1	
-	*111 201 557 A	Junta de cortiça da tampa 111 201 551 A.....	1	
14	*111 201 557 Z	Junta de cortiça da tampa 111 201 551 Z.....	1	
15	*211 201 557 B	Junta de cortiça da tampa 113 201 551 Z.....	1	

Ilustração 17

N.o Desenho	Número da peça	Denominação	Quant.	Tipo
16	111 201 621 Z	Almofada do reservatório de combustível..... para reservatório 111 201 055 Z	1	
17	111 201 621 C	Almofada do reservatório de combustível..... para reservatório 111 201 055 Z1	1	
18	111 201 635 A	Calço da almofada do reservatório.....	4	
19	N 10 239 2	Parafuso sextavado M 8X18 DIN 933, galvanizado.....	4	
20	N 12 228 2	Arruela de pressão B 8 DIN 137, galvanizada.....	4	
		TORNEIRA DE COMBUSTIVEL		
21	111 209 021 D	TORNEIRA DE COMBUSTÍVEL;..... a partir do chassi nº 1 929 746 até 33 300 a partir do chassi nº B 5-214 789	1	113-B-066
22	111 209 113 A	Junta da torneira de combustível 111 209 021 D.....	1	113-B-066
23	211 209 115	Anel de segurança da torneira de combustível..... 111 209 021 D	1	113-B-066
-	111 209 133	Porca da torneira de combustível.....	1	
24	*111 209 139	Anel vedador da peneira do reservatório.....	1	113-B-066
25	111 209 147	Peneira do combustível, do reservatório à torneira. a partir do chassi nº 1-929 746 até 33 300 a partir do chassi nº B 5-214 789	1	113-B-066
26	*311 209 147	Peneira do combustível..... a partir do chassi nº 33 301	1	
27	111 209 159	Porca de fixação da torneira de combustível.....	1	113-B-066
-	N 13 030 1	Pino roscado M 3,5X18 DIN 427..... para a torneira de combustível 211 209 021 A	1	
28	111 209 167 A	Haste de acionamento da torneira de combustível....	1	113-B-066
-	*111 911 911	Anel de borracha da haste 111 209 167.....	1	
29	111 209 175 A	Anel de borracha da haste 111 209 167 A.....	1	113-B-066
30	N 12 507 1	Contrapino 1,5X15 da haste de acionamento.....	1	
31	N 20 315 1	Tubo flexível do combustível 325 mm de comprimento.	1	

Ilustração 17

Nº Desenho	Número da peça	Denominação	Quant.	Tipo
32	111 209 189 A	Anel de borracha do tubo do combustível 6 mm ø.....	2	
33	111 209 211 B	Tubo condutor do combustível 6 mm ø..... da junção à bomba	1	

GRUPO 2

N.º Desenho	Número da peça	Denominação	Quant.	Tipo

As peças originais VW são rigorosamente testadas na Fábrica

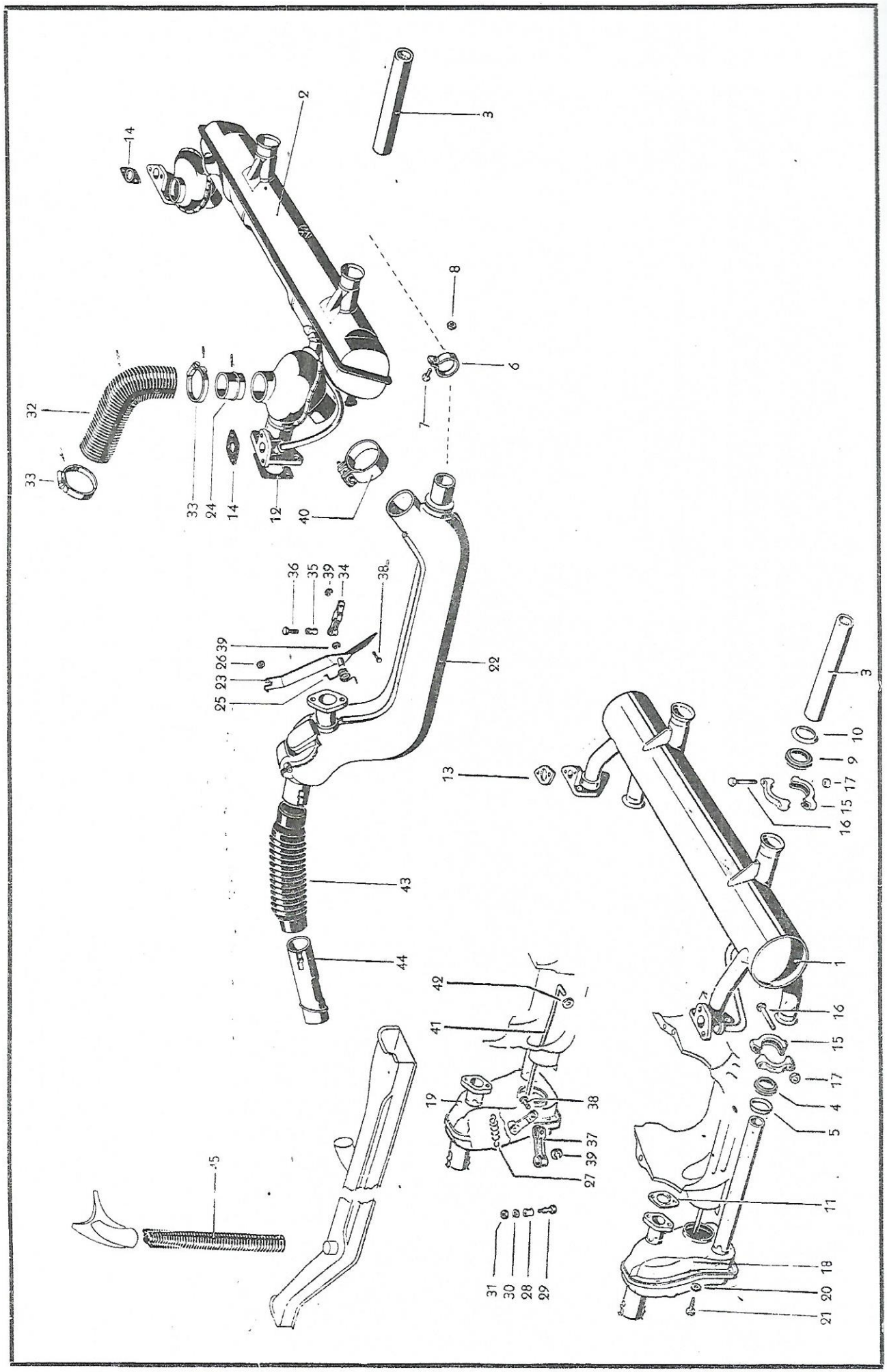

Ilustração 18

N.o Desenho	Número da peça	Denominação	Quant.	Tipo
		SISTEMA DE ESCAPAMENTO		
1	111 251 051 Z	SILENCIOSO..... até o motor nº.....	1	
-	211 251 051.6	Silencioso..... até o motor nº.....	1	113-B-066
2	113 251 053 ZC	Silencioso..... a partir do motor nº.....	1	
3	113 251 163 A	Tubo terminal do silencioso.....	2	
-	211 251 165.6	Tubo terminal do silencioso..... até o motor nº.....	1	113-B-066
-	122 251 171	Tubo de descarga esquerdo..... até o motor nº.....	1	113-B-066
-	122 251 172	Tubo de descarga direito..... até o motor nº.....	1	113-B-066
4	111 251 221	Junta 32 mm ∅ do tubo de escapamento..... até o motor nº.....	2	
5	111 251 223	Cone de vedação 32 mm ∅ do tubo de escapamento..... até o motor nº.....	2	
6	*113 251 225 Z	Braçadeira de fixação..... a partir do motor nº.....	4	
7	N 10 240 3	Parafuso sextavado M 8X20.....	4	
8	N 11 008 5	Porca sextavada M 8..... DIN 934	4	
9	111 251 231	Junta 35 mm ∅ do tubo de descarga..... até o motor nº.....	2	
10	111 251 233 Z	Cone de vedação 35 mm ∅ do tubo de descarga..... até o motor nº.....	2	
11	*111 251 261 A	Junta da flange do silencioso..... até o motor nº.....	4	
12	*111 251 261 B	Junta da flange do silencioso..... a partir do motor nº.....	4	
13	*111 251 263 A	Junta do tubo de aquecimento..... até o motor nº.....	2	
14	*113 251 263	Junta do tubo de aquecimento..... a partir do motor nº.....	2	
-	*111 251 267 Z	Braçadeira do tubo de escapamento..... até o motor nº 2-720 711 a partir do motor nº B 5-214 789 até nº.....	2	113-B-066

N.º Desenho	Número da peça	Denominação	Quant.	Tipo
-	N 10 240 5	Parafuso sextavado M 8X20.....	2	
-	N 11 008 5	Porca sextavada M 8.....	2	
15	111 251 269 A	Braçadeira do tubo de escapamento..... até o motor nº.....	8	
16	N 10 339 2	Parafuso sextavado BM 6X40 DIN 931.....	8	
17	N 11 006 1	Porca sextavada M 6 DIN 934, galvanizada.....	8	
		TUBULAÇÃO DE AR QUENTE		
18	*111 255 101 B	CORPO DO AQUECIMENTO ESQUERDO..... até o motor nº.....	1	
19	*111 255 102 B	Corpo do aquecimento direito..... até o motor nº.....	1	
20	N 12 105 1	Arruela dentada A 6,4 DIN 6798.....	12	
21	N 13 889 1	Parafuso sextavado, para chapa BZ 6,3X11.....	12	
22	113 255 105 Z	Corpo do aquecimento esquerdo..... a partir do motor nº.....	1	
-	113 255 106 Z	Corpo do aquecimento direito..... a partir do motor nº.....	1	
23	113 255 147 Z	Alavanca reguladora de aquecimento esquerda..... a partir do motor nº.....	1	
-	113 255 148 Z	Alavanca reguladora de aquecimento direita..... a partir do motor nº.....	1	
24	*113 255 165	Tubo de união para o tubo flexível do aquecimento.. a partir do motor nº.....	2	
-	*113 255 203	Chapa de cobertura para a abertura do aquecimento.. no corpo, esquerda, a partir do motor nº.....	1	
-	*113 255 204	Chapa de cobertura para a abertura do aquecimento.. no corpo, direita, a partir do motor nº.....	1	
25	*113 255 249	Mola de retrocesso da alavanca reguladora, esquerda. a partir do motor nº.....	1	
-	*113 255 250	Mola de retrocesso da alavanca reguladora, direita. a partir do motor nº.....	1	
26	N 12 055 1	Arruela de pressão 5.....	2	
27	*111 255 271 B	Mola da válvula de calefação..... no corpo do aquecimento, até o motor nº.....	2	
28	*111 255 281	Bucha de apêrto do cabo de comando das válvulas.... de calefação, até o motor nº B 417 667	2	

Ilustração 18

N.o Desenho	Número da peça	Denominação	Quant.	Tipo
29	*111 255 285	Parafuso da bucha de apêrto..... até o motor nº B 417 667	2	
30	N 12 226 1	Arruela de pressão B 6 DIN 137, galvanizada.....	2	
31	N 11 106 1	Porca sextavada AM 6 DIN 439.....	2	
32	*113 255 291 A	Tubo flexível do aquecimento, esquerdo..... a partir do motor nº.....	1	
-	*113 255 292 A	Tubo flexível do aquecimento, direito..... a partir do motor nº.....	1	
33	N 14 079 1	Fita de aço.....	*	
-	N 14 059 1	Fêcho para fita de aço.....	4	
34	*111 255 309 B	Peça intermediária do cabo de calefação..... a partir do motor nº B 417 668	2	
35	*311 129 777	Pino para peça intermediária..... a partir do motor nº B 417 668	2	
36	N 10 205 2	Parafuso sextavado M 5X10 DIN 933, galvanizado.....	2	
37	*111 255 309 Z	Peça intermediária do cabo de calefação..... até o motor nº B 417 667	2	
38	*111 255 311	Pino da peça intermediária.....	2	
39	N 12 434 2	Arruela trava 4 DIN 6799..... até o motor nº B 417 667 a partir do motor nº B 417 668	2 4	
40	*113 255 341 A	Braçadeira do tubo de união..... a partir do motor nº.....	2	
-	*111 255 345 C	Haste esquerda de comando para calefação..... (222 mm de comprimento), até o motor nº.....	1	
41	*111 255 346 C	Haste direita de comando para calefação..... (208 mm de comprimento), até o motor nº.....	1	
42	N 11 512 1	Arruela 5,8, galvanizada.....	2	
-	N 12 507 1	Contrapino 1,5X15 DIN 94.....	4	
43	*111 255 355 Z	Tubo flexível do aquecimento..... entre o motor e a carroceria	2	
44	113 255 413 ZA	Tubo esquerdo do aquecimento.....	1	
-	113 255 414 ZA	Tubo direito do aquecimento.....	1	

Ilustração 18

N.o Desenho	Número da peça	Denominação	Quant.	Tipo
-	111 255 437 A	Parte superior do silencioso.....	2	
-	111 255 441 A	Elemento interno do silencioso.....	2	
45	111 255 455 C	Tubo flexível do aquecimento.....	2	

Ilustração 18

GRUPO 3

CÂMBIO

GRUPO 3

CÂMBIO

		Ilustração
01	Carcaça do câmbio (câmbio standard e sincronizado)	19
01	Carcaça do câmbio (câmbio completamente sincronizado)	20
07	Engrenagens e eixos (câmbio standard)	21
09	Engrenagens e eixos (câmbio sincronizado)	22
11	Engrenagens e eixos (câmbio completamente sincronizado)	23

As peças originais VW são rigorosamente testadas na Fábrica

Carcaça do câmbio
(Câmbio standard e sincronizado)

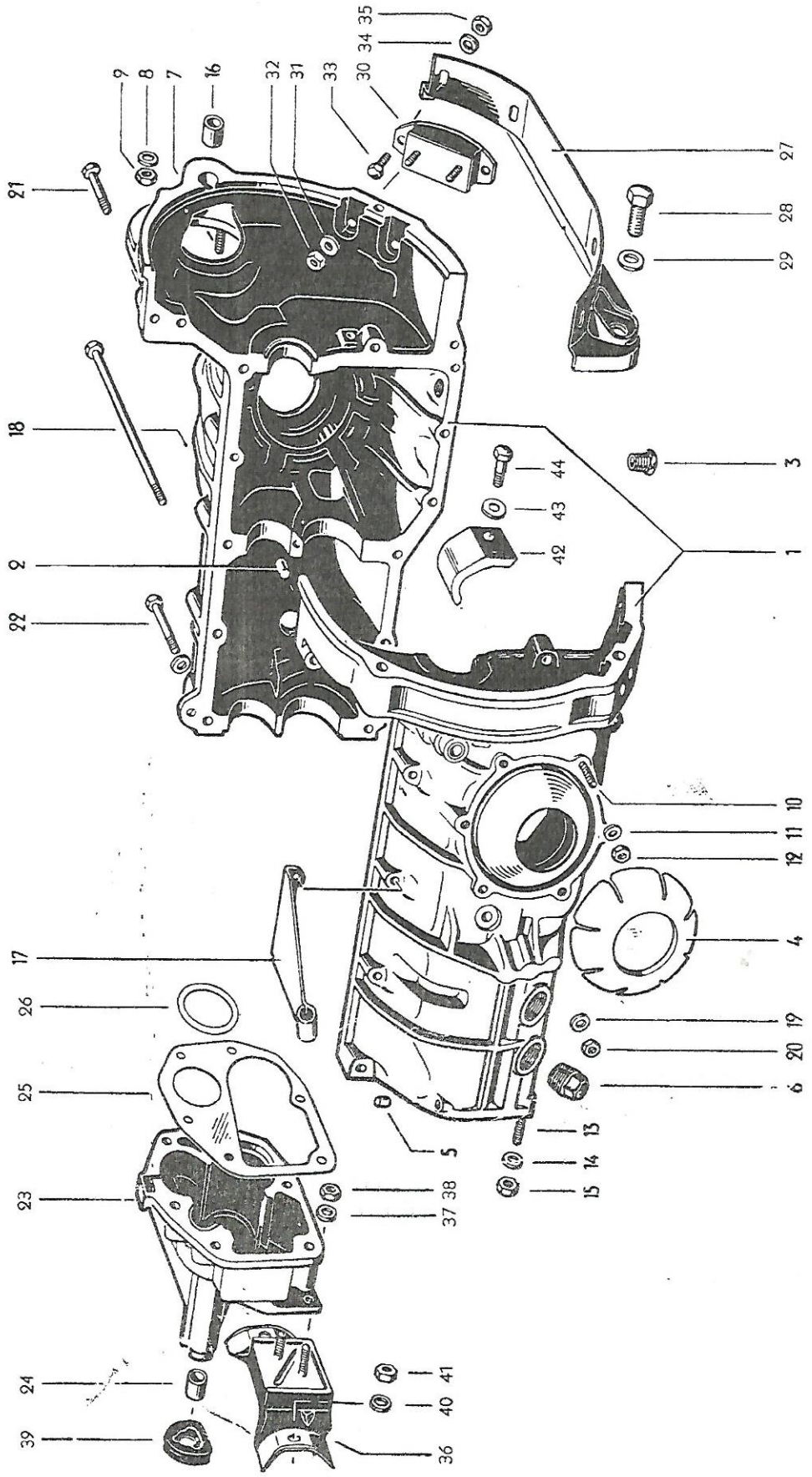

Nº Desenho	Número da peça	Denominação	Quant.	Tipo
		CARCAÇA DO CÂMBIO (câmbio standard e sincronizado)		
1	*113 301 031 B	CARCAÇA DO CÂMBIO, SINCRONIZADO..... rolamento de agulhas a partir do chassi nº 1-726 006 até 32 135	1	
2	*111 101 111	Pino cilíndrico 8X18.....	2	
3	*111 101 197	Bujão de escoamento do óleo, magnético.....	2	
-	*111 101 199	Bujão de escoamento do óleo, magnético..... (sôbre-medida)	X	
4	*113 301 111	Calço (sôbre-medida) plástico..... entre a tampa da carcaça e o tubo do semi-eixo a partir do chassi nº 2-078 055	2	
5	*111 301 115 Z	Rôlha vedadora.....	1	
6	*111 301 127 C	Bujão de abastecimento do óleo M 24X1,5.....	3	
-	*111 301 129 A	Bujão de abastecimento do óleo M 24,5X1,5..... (sôbre-medida)	X	
7	N 14 459 1	Prisioneiro BM 10 AX45..... para o motor de arranque	1	
8	N 12 230 2	Arruela de pressão B 10 DIN 137, galvanizada.....	1	
9	N 11 010 2	Porca sextavada M 10 DIN 934, galvanizada.....	1	
10	N 14 455 1	Prisioneiro AM 8 AX31..... para fixação da tampa da carcaça do câmbio	12	
-	N 14 456 1	Prisioneiro CM 10 A/M 8X31..... para fixação da tampa da carcaça do câmbio	X	
11	N 12 228 2	Arruela de pressão B 8 DIN 137, galvanizada.....	12	
12	N 11 008 5	Porca sextavada M 8 DIN 934.....	12	
13	N 14 405 2	Prisioneiro AM 8 AX46..... para a caixa da alavanca de câmbio interna	6	
-	N 14 406 1	Prisioneiro CM 10 A/M 8X46..... para a caixa da alavanca de câmbio interna	X	
14	N 11 654 2	Arruela 9,5, galvanizada.....	6	

Ilustração 19

N.o Desenho	Número da peça	Denominação	Quant.	Tipo
15	N 11 008 5	Porca sextavada M 8 DIN 934.....	6	
16	*111 301 155	Bucha para o eixo do motor de arranque.....	1	
17	*111 301 161	Esquadro de apoio..... a partir do chassi nº 1-397 023 até 32 135	1	
		PEÇAS DE FIXAÇÃO E MONTAGEM DA CARCAÇA DO CÂMBIO		
-	N 14 419 1	Prisioneiro AM 8 AX112..... até o chassi nº 1 600 440	1	
18	N 10 322 1	Parafuso sextavado BM 7X170 DIN 931.....	1	
19	N 12 234 1	Arruela de pressão B 7 DIN 137.....	1	
20	N 11 007 1	Porca sextavada M 7 DIN 934.....	1	
21	N 10 351 1	Parafuso sextavado BM 8X52 DIN 931.....	2	
22	N 10 375 1	Parafuso sextavado BM 8X75 DIN 931.....	10	
23	113 301 205 A	TAMPA PARA ALAVANCA DE CÂMBIO INTERNA..... a partir do chassi nº 2-528 668 até 32 135	1	
24	*111 301 207	Bucha da tampa para alavanca de câmbio interna.....	2	
-	*111 301 207 A	Bucha da tampa para alavanca de câmbio interna..... (sôbre-medida, 75 mm de comprimento)	X	
25	*113 301 215	Junta da tampa..... para alavanca de câmbio interna (0,1 mm)	X	
-	*113 301 217	Junta da tampa..... para alavanca de câmbio interna (0,15 mm)	X	
-	*111 301 219	Junta da tampa..... para alavanca de câmbio interna (0,2 mm)	X	111,112,115,116
-	*113 301 219	Junta da tampa..... para alavanca de câmbio interna (0,2 mm)	X	
26	*113 301 235	Anel vedador 0,1 mm..... entre a carcaça do câmbio e a alavanca de câmbio interna	X	
-	*113 301 237	Anel vedador 0,2 mm..... entre a carcaça do câmbio e a alavanca de câmbio interna	X	
-	*113 301 239	Anel vedador 0,3 mm..... entre a carcaça do câmbio e a alavanca de câmbio interna	X	

GRUPO 3 CÂMBIO Carcaça do câmbio (câmbio standard e sincronizado)

Nº Desenho	Número da peça	Denominação	Quant.	Tipo
27	*111 301 255 Z	Suporte da carcaça do câmbio..... a partir do chassi nº 1-397 023	1	
28	*111 301 257	Parafuso de fixação do suporte..... da carcaça do câmbio	2	
29	N 12 240 1	Arruela de pressão B 20 DIN 137.....	2	
30	*111 301 263 Z	Coxim de borracha traseiro da carcaça do câmbio.... a partir do chassi nº 1-397 023 até 32 135	2	
31	N 12 228 2	Arruela de pressão B 8 DIN 137, galvanizada.....	4	
32	N 11 008 5	Porca sextavada M 8 DIN 934.....	4	
33	N 10 238 3	Parafuso sextavado M 8X15 DIN 933, galvanizado.....	4	
34	N 12 228 2	Arruela de pressão B 8 DIN 137, galvanizada.....	4	
35	N 11 008 5	Porca sextavada M 8 DIN 934.....	4	
-	211 301 265 Z	Coxim de borracha traseiro da carcaça do câmbio.... a partir do chassi nº 1-397 023 até 2 528 667 e a partir do chassi nº 32 136	1	
36	111 301 265 C	Coxim de borracha traseiro da carcaça do câmbio.... a partir do chassi nº 2 528 668 até 32 135	1	
37	N 12 228 2	Arruela de pressão B 8 DIN 137, galvanizada.....	2	
38	N 11 008 5	Porca sextavada M 8 DIN 934.....	2	
39	111 301 289 A	Junta entre a tampa para alavanca do câmbio..... interna e o chassi até o chassi nº 1-397 023	1	
40	N 12 230 2	Arruela de pressão B 10 DIN 137, galvanizada.....	2	
41	N 11 010 2	Porca sextavada M 10 DIN 934, galvanizada.....	2	
-	*211 301 293	Placa de pressão para o coxim de borracha..... até o chassi nº 1-397 022	1	
-	*211 301 297	Coxim de borracha..... para suspensão da carcaça do câmbio até o chassi nº 1-397 022	1	
-	*211 301 297 A	Coxim de borracha..... para suspensão da carcaça do câmbio até o chassi nº 1-397 022	X	
-	N 11 655 2	Arruela 11,5, galvanizada.....	2	

Ilustração 19

N.o Desenho	Número da peça	Denominação	Quant.	Tipo
-	N 10 253 4	Parafuso sextavado M 10X22 DIN 933..... galvanizado	2	
42	111 301 351	Deflector do óleo.....	1	
43	111 301 359	Anel de segurança para o deflector do óleo.....	1	
44	N 10 325 1	Parafuso sextavado BM 8X25 DIN 931.....	1	

As peças originais VW são rigorosamente testadas na Fábrica

Carcaça do câmbio
(Câmbio completamente sincronizado)

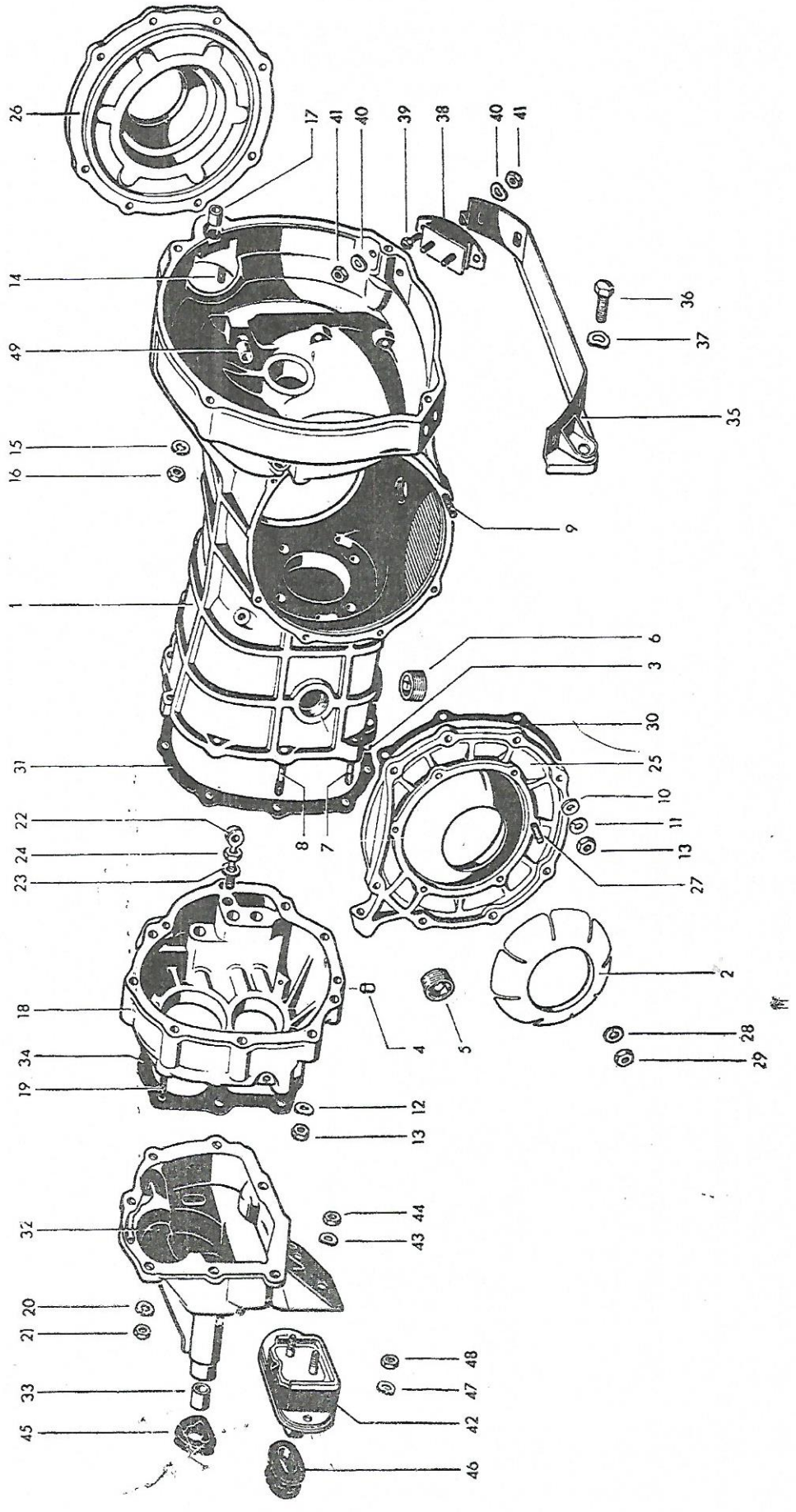

GRUPO 3 CÂMBIO

Câmbio
Carcaça do câmbio
(câmbio completamente sincronizado)

Nº Desenho	Número da peça	Denominação	Quant.	Tipo
		CÂMBIO (completamente sincronizado) a partir do chassi nº 32 136		
-	113 300 025 Z	Câmbio e eixo traseiro, completo..... (completamente sincronizado) a partir do chassi nº 32 136	1	
-	113 300 039 Z	CÂMBIO (COMPLETAMENTE SINCRONIZADO)..... a partir do chassi nº 32 136	1	
		CARCAÇA DO CÂMBIO a partir do chassi nº 32 136		
1	*113 301 051 Z	CARCAÇA DO CÂMBIO.....	1	
2	*113 301 111	Calço plástico..... entre a tampa da carcaça e o tubo do semi-eixo	2	
3	*113 301 113	Pino ajustador intermediário da carcaça do câmbio..	2	
4	*111 301 115 Z	Rôlha vedadora.....	1	
5	*111 301 127 C	Bujão de abastecimento do óleo M 24X1,5.....	1	
-	*111 301 129 A	Bujão de abastecimento do óleo M 24,5X1,5..... (sôbre-medida)	X	
6	*113 301 141	Bujão de escoamento do óleo M 24X1,5..... (magnético)	2	
-	*113 301 143	Bujão de escoamento do óleo M 24,5X1,5..... (magnético, sôbre-medida)	X	
7	N 14 428 2	Prisioneiro AM 8 AX48, do câmbio.....	4	
8	N 14 407 2	Prisioneiro AM 8 AX62, do câmbio.....	5	
9	N 14 395 3	Prisioneiro AM 8 AX42..... da tampa de comando do semi-eixo	16	
10	N 11 525 2	Arruela 8,4 DIN 125.....	16	
11	N 12 038 1	Anel de pressão 8.....	16	
12	N 12 241 1	Arruela de pressão B 8X15 DIN 137, galvanizada.....	8	
13	N 11 008 5	Porca sextavada M 8 DIN 934.....	25	
14	N 14 503 1	Prisioneiro BM 10 AX42..... para o motor de arranque.....	1	

Ilustração 20

GRUPO 3 CÂMBIO Carcaça do câmbio (câmbio completamente sincronizado)

N.o Desenho	Número da peça	Denominação	Quant.	Tipo
15	N 12 230 1	Arruela de pressão B 10 DIN 137, galvanizada.....	1	
16	N 11 010 1	Porca sextavada M 10 DIN 934, galvanizada.....	1	
17	*111 301 155	Bucha do eixo do motor de arranque.....	1	
18	*113 301 169	Carcaça intermediária do câmbio.....	1	
19	N 14 449 1	Prisioneiro AM 7 AX32..... da carcaça para alavanca interna do câmbio	7	
20	N 12 234 1	Arruela de pressão B 7 DIN 137.....	7	
21	N 11 007 1	Porca sextavada M 7 DIN 934.....	7	
22	*113 301 177	Suporte da alavanca de inversão.....	1	
23	N 12 242 1	Arruela de pressão B 10X18 DIN 137, galvanizada.....	1	
24	N 11 134 2	Porca sextavada M 10 DIN 70616.....	1	
25	*113 301 179 A	Tampa esquerda do comando do semi-eixo.....	1	
26	*113 301 180 A	Tampa direita do comando do semi-eixo.....	1	
27	N 14 398 1	Prisioneiro AM 8 AX27, para fixação da tampa.....	12	
28	N 12 241 2	Arruela de pressão B 8X15 DIN 137, galvanizada.....	12	
29	N 11 008 5	Porca sextavada M 8 DIN 934.....	12	
30	*113 301 185	Junta da tampa.....	2	
31	*113 301 191	Junta da carcaça intermediária e carcaça do câmbio..	1	
32	113 301 205 E	Tampa para alavanca interna da carcaça do câmbio....	1	
33	*111 301 207	Bucha da tampa para alavanca interna do câmbio.....	2	
34	*211 301 215	Junta da tampa para alavanca interna do câmbio.....	1	
35	*111 301 255 Z	Suporte da carcaça do câmbio.....	1	

Ilustração 20

GRUPO 3 CÂMBIO Carcaça do câmbio (câmbio completamente sincronizado)

N.o Desenho	Número da peça	Denominação	Quant.	Tipo
36	*111 301 257	Parafuso fixador do suporte da carcaça do câmbio...	2	
37	N 12 240 1	Arruela de pressão B 20 DIN 137.....	2	
38	111 301 263 ZB	Coxim de borracha traseiro.....	2	
39	N 10 238 3	Parafuso sextavado M 8X15 DIN 933, galvanizado.....	4	
40	N 12 241 1	Arruela de pressão B 8X15 DIN 137, galvanizada.....	8	
41	N 11 008 5	Porca sextavada M 8 DIN 934.....	8	
-	*211 301 265	Coxim de borracha dianteiro..... até o chassi nº B 20 71918	1	
42	311 301 265	Coxim de borracha dianteiro..... a partir do chassi nº B 20 71919	1	
-	N 12 241 1	Arruela de pressão B 8X15 DIN 137, galvanizada.....	2	
43	N 12 242 1	Arruela de pressão B 10X18 DIN 137, galvanizada....	2	
-	N 11 008 5	Porca sextavada M 8 DIN 934.....	2	
44	N 11 134 2	Porca sextavada M 10 DIN 70616.....	2	
45	111 301 289 A	Vedação para tampa da carcaça do câmbio.....	1	
46	311 301 343	Bucha de borracha..... a partir do chassi nº B 56 577	1	
47	N 12 230 2	Arruela de pressão B 10 DIN 137, galvanizada.....	2	
48	N 11 010 4	Porca sextavada M 10 DIN 934, galvanizada.....	2	
49	*113 141 711	Bucha direita do garfo da desembreagem.....	1	

Ilustração 20

GRUPO 3

N.o Desenho	Número da peça	Denominação	Quant.	Tipo

As peças originais VW são rigorosamente testadas na Fábrica

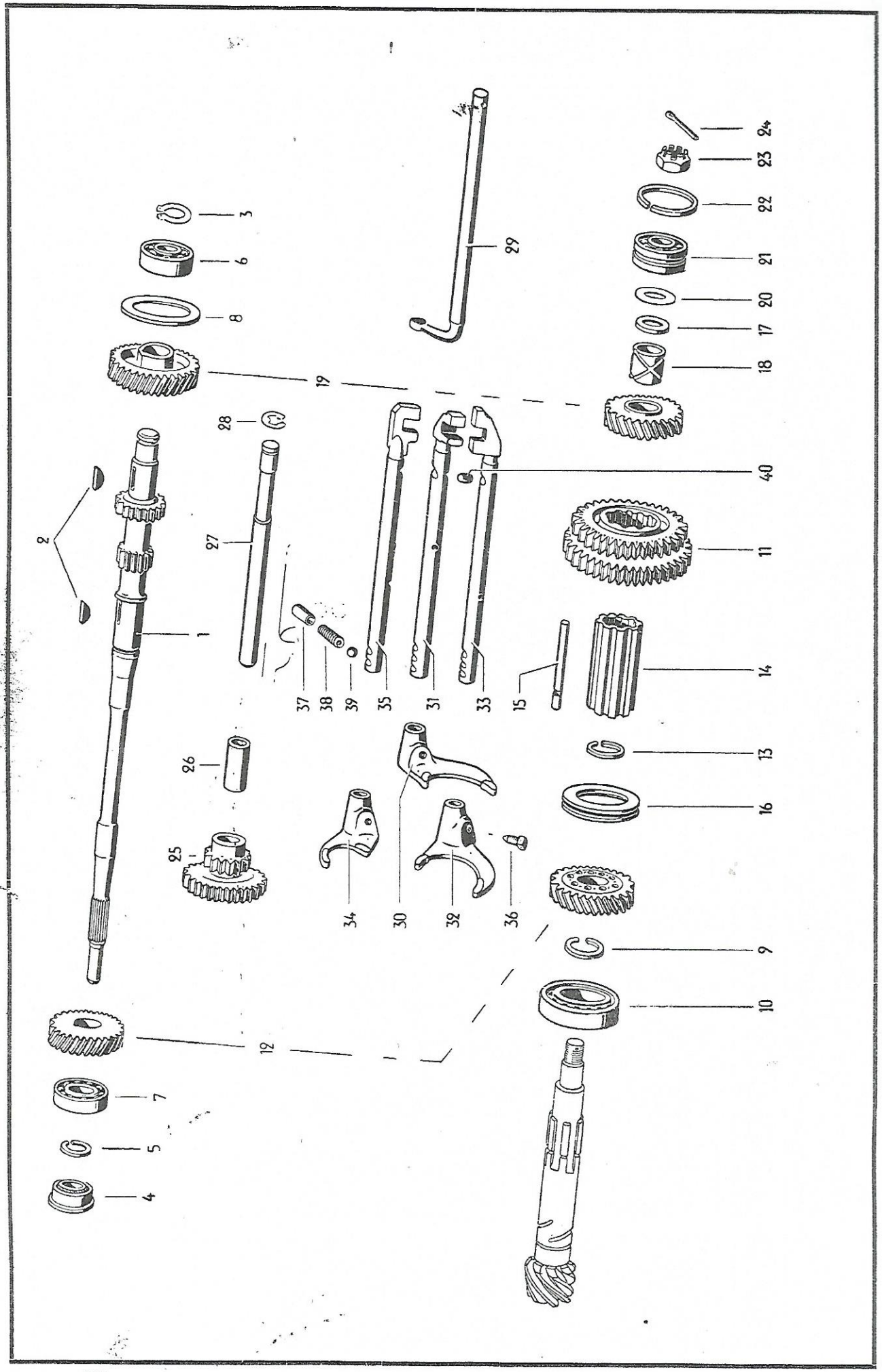

Ilustração 21

N.o Desenho	Número da peça	Denominação	Quant.	Tipo
		ENGRENAGENS E EIXOS (câmbio standard)		
1	*111 307 101	EIXO MOTRIZ.....	1	
2	N 12 707 1	Chaveta 5X7,5 DIN 6888.....	2	
3	N 12 420 1	Anel trava 20X1,2 DIN 471.....	1	
4	*111 307 113	Retentor do eixo motriz.....	1	
5	*111 307 121	Anel trava.....	1	
6	*113 309 123 A	Rolamento dianteiro do eixo motriz.....	1	
7	*111 307 125	Rolamento traseiro do eixo motriz.....	1	
8	*111 307 155	Anel trava para o rolamento dianteiro (2,2 mm).....	X	
-	*111 307 157	Anel trava para o rolamento dianteiro (2,1 mm).....	X	
-	*111 307 159	Anel trava para o rolamento dianteiro (2 mm).....	X	
9	N 27 341 1	Anel trava SP 30 A do rolamento.....	1	
10	*111 307 219	Rolamento do pinhão.....	1	
11	*111 307 255	Engrenagem da 1a e 2a velocidade.....	1	
12	*111 307 275	Jôgo de engrenagens da 3a velocidade.....	1	
13	*111 307 291	Anel trava (2 mm).....	X	
-	*111 307 293	Anel trava (2,4 mm).....	X	
14	*111 307 295	Luva corrediça do pinhão (75 mm de comprimento).....	1	
15	*111 307 301	Pino da luva corrediça do pinhão.....	9	
16	*111 307 303	Anel de transmissão para 3a e 4a velocidade.....	1	

Ilustração 21

N.o Desenho	Número da peça	Denominação	Quant.	Tipo
17	*111 307 309	Arruela espaçadora da luva do pinhão.....	1	
18	*111 307 325	Bucha da engrenagem da 4a velocidade.....	1	
19	*111 307 341	Jôgo de engrenagens da 4a velocidade.....	1	
20	*111 307 365	Arruela de compensação 0,2 mm.....	X	
-	*111 307 367	Arruela de compensação 0,3 mm.....	X	
-	*111 307 369	Arruela de compensação 0,15 mm.....	X	
21	*111 307 375	Rolamento do pinhão.....	1	
22	*111 307 377	Anel trava do pinhão.....	1	
23	*111 307 385	Porca castelo do pinhão.....	1	
24	N 12 536 1	Contrapino 4X30 DIN 94.....	1	
25	*111 307 501	Engrenagem da marcha-ré.....	1	
26	*111 307 511	Bucha da engrenagem da marcha-ré.....	1	
27	*111 307 515	Eixo da engrenagem da marcha-ré.....	1	
-	*111 307 519	Trava do eixo da engrenagem da marcha-ré.....	1	
28	N 12 450 1	Peça trava 15 DIN 6799.....	1	
-	*111 307 541 A	Alavanca de câmbio interna..... a partir do chassi nº 1-428 157 até 2-528 667	1	
29	111 307 541 B	Alavanca de câmbio interna..... a partir do chassi nº 2-528 668	1	
30	*111 307 551	Seletor da 1a e 2a velocidade.....	1	
31	*111 307 557	Eixo do seletor da 1a e 2a velocidade..... até o chassi nº 2-528 667	1	
32	*111 307 561	Seletor da 3a e 4a velocidade.....	1	
33	111 307 567 A	Eixo seletor da 3a e 4a velocidade.....	1	

Nº Desenho	Número da peça	Denominação	Quant.	Tipo
34	*111 307 571	Seletor da marcha-ré.....	1	
35	*111 307 577	Eixo do seletor da marcha-ré..... até o chassi nº 2-528 667	1	
36	*111 711 189	Parafuso de fixação.....	3	
37	*111 307 621	Tubo trava.....	3	
38	*111 307 625	Mola da esféra.....	3	
39	*111 307 627	Esféra bloqueadora.....	3	
40	*111 307 629	Trava do eixo do seletor.....	2	

GRUPO 3

N.º Desenho	Número da peça	Denominação	Quant.	Tipo

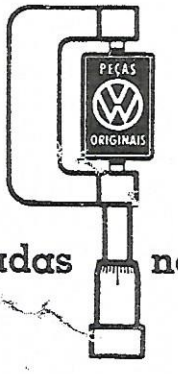

As peças originais VW são rigorosamente testadas na Fábrica

Engrenagens e eixos (Câmbio Sincronizado)

até o chassi n.º 32 135

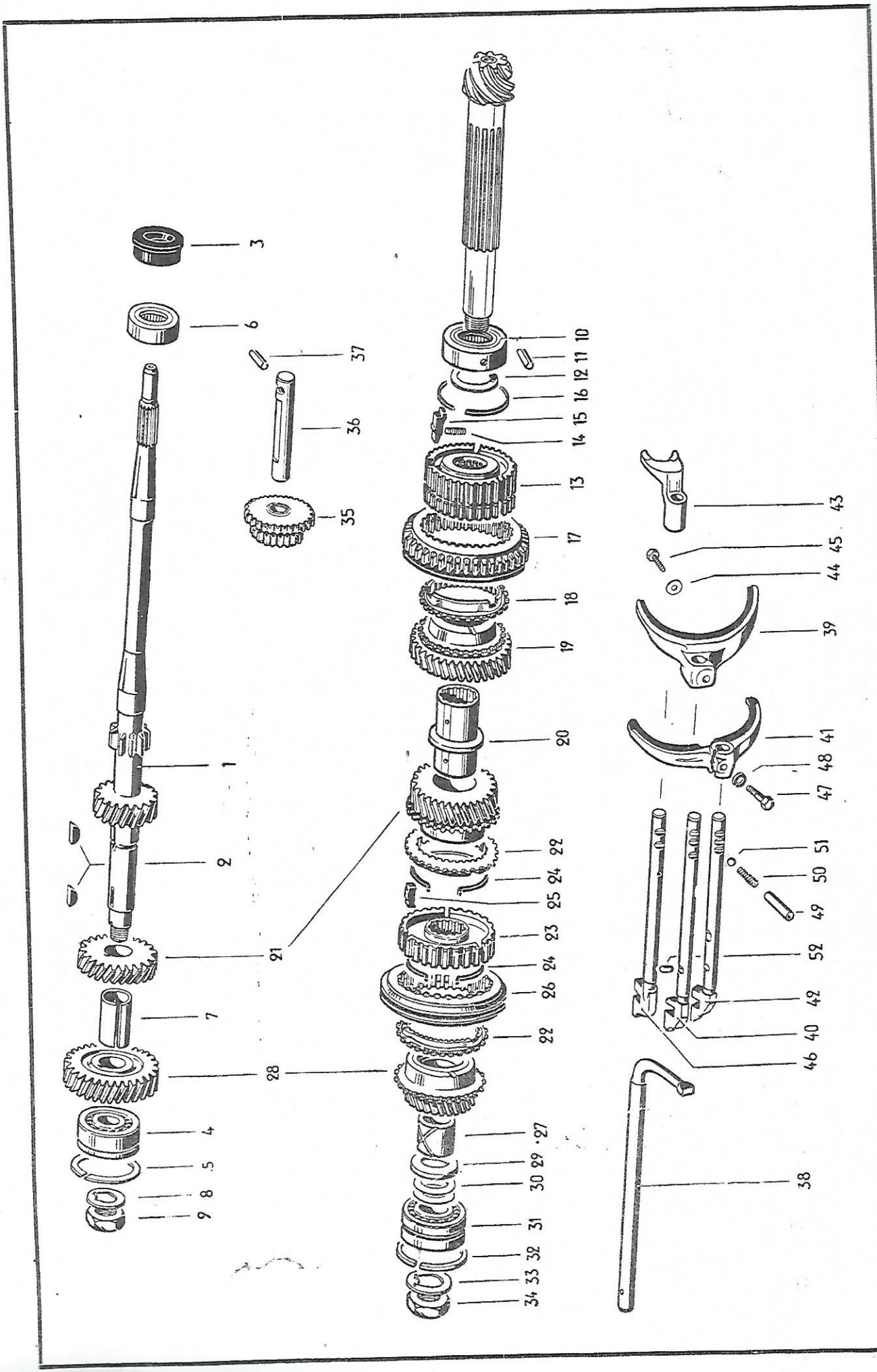

Ilustração 22

N.o Desenho	Número da peça	Denominação	Quant.	Tipo
		ENGRENAGENS E EIXOS (câmbio sincronizado) até o chassi nº 32 135		
1	*113 309 101 B	EIXO MOTRIZ (ROLAMENTO DE AGULHAS)..... a partir do chassi nº 1 726 006 até 32 135	1	
-	*113 309 101 C	Eixo motriz..... até o chassi nº 1 726 005	1	
2	N 12 707 1	Chaveta 5X7,5 DIN 6888.....	2	
3	*111 307 113	Retentor de óleo do eixo motriz.....	1	
-	*111 307 121	Anel trava.....	1	
4	*113 309 123 A	Rolamento dianteiro do eixo motriz.....	1	
5	N 27 347 1	Anel trava SP 52 A DIN 5417.....	1	
-	*111 307 125	Rolamento traseiro do eixo motriz..... até o chassi nº 1 726 005	1	
6	*113 309 125	Rolamento de agulhas do eixo motriz..... a partir do chassi nº 1 726 006	1	
-	*113 309 125 A	Rolamento de agulhas do eixo motriz..... (montagem modificada)	1	
7	*113 309 141	Bucha espaçadora das engrenagens..... da 3ª e 4ª velocidade	1	
-	*113 309 151	Chapa de segurança..... para o eixo motriz 113 309 101/C	1	
8	*113 309 151 A	Chapa de segurança..... para o eixo motriz 113 309 101 A/B	1	
9	*113 3 9 153	Porca sextavada do eixo motriz.....	1	
-	*111 30 219	Rolamento de agulhas do pinhão..... até o chassi nº 1 726 005	1	
10	*113 309 219	Rolamento de agulhas do pinhão..... a partir do chassi nº 1 726 006	1	
-	*113 309 219 A	Rolamento de agulhas do pinhão..... (montagem modificada)	1	
-	*113 309 223	Pino cilíndrico do rolamento do pinhão..... a partir do chassi nº 1 726 006 até 1 931 508	1	
11	*113 309 223 A	Pino cilíndrico do rolamento do pinhão..... a partir do chassi nº 1 931 509	1	

GRUPO 3 CÂMBIO

Engrenagens e eixos
(câmbio sincronizado)
até o chassi nº 32 135

N.o Desenho	Número da peça	Denominação	Quant.	Tipo
12	*113 309 225 A	Arruela de compensação 0,1 mm..... diâmetro externo 36,5 mm para o sincronizador	X	
-	*113 309 227 A	Arruela de compensação 0,15 mm..... diâmetro externo 36,5 mm para o sincronizador	X	
13	*113 309 233 A	Sincronizador da 2ª velocidade.....	1	
14	*113 309 237	Mola do bloqueador..... para engrenagens da 1ª e 2ª velocidade	3	
15	*113 309 239 A	Bloqueador das engrenagens da 1ª e 2ª velocidade...	3	
16	*113 309 241	Anel de pressão.....	1	
17	*113 309 251	Engrenagem da 1ª velocidade.....	1	
18	*113 309 257	Anel sincronizador da 2ª velocidade.....	1	
19	*113 309 261 A	Engrenagem da 2ª velocidade.....	1	
20	*113 309 265	Bucha das engrenagens..... da 2ª e 3ª velocidade no pinhão	1	
21	*113 309 275 A	Jôgo de engrenagens da 3ª velocidade.....	1	
22	*113 309 295	Anel sincronizador da 3ª e 4ª velocidade.....	2	
23	*113 309 309	Sincronizador da 3ª e 4ª velocidade.....	1	
24	*113 309 311	Mola do bloqueador.....	2	
25	*113 309 313	Bloqueador da 3ª e 4ª velocidade.....	3	
26	*113 311 315	Luva das engrenagens da 3ª e 4ª velocidade.....	1	
27	*113 309 325	Bucha da engrenagem da 4ª velocidade.....	1	
28	*113 309 341 A	Jôgo de engrenagens da 4ª velocidade.....	1	
29	*113 309 361	Arruela de atrito da 4ª velocidade.....	1	
30	*111 307 365	Arruela de compensação 0,2 mm.....	X	
-	*111 307 367	Arruela de compensação 0,3 mm.....	X	

Ilustração 22

GRUPO 3 CÂMBIO — Engrenagens e eixos (câmbio sincronizado) até o chassi nº 32 135

Nº Desenho	Número da peça	Denominação	Quant.	Tipo
-	*111 307 369	Arruela de compensação 0,15 mm.....	X	
31	*111 307 375	Rolamento do pinhão.....	1	
32	*111 307 377	Anel trava do rolamento.....	1	
-	*113 309 381	Chapa de segurança do pinhão.....	1	
33	*113 309 381 A	Chapa de segurança do pinhão.....	1	
34	*113 309 385	Porca sextavada do pinhão.....	1	
35	*113 309 501 B	Engrenagem da marcha-ré.....	1	
-	*113 309 515 A	Eixo da engrenagem da marcha-ré..... até o chassi nº 1 726 005	1	
36	*113 309 515 B	Eixo da engrenagem da marcha-ré..... câmbio com rolamento de agulhas a partir do chassi nº 1 726 006	1	
37	*113 309 223 A	Pino ajustador do rolamento..... a partir do chassi nº 1 931 509	2	
-	*113 309 521 B	Trava do eixo da marcha-ré..... (alteração para rolamento de agulhas)	1	
-	*111 307 541 A	Alavanca interna do câmbio..... até o chassi nº 2 528 667	1	
38	111 307 541 B	Alavanca interna do câmbio..... a partir do chassi nº 2 528 668	1	
39	*113 309 551	Seletor da 1ª e 2ª velocidade.....	1	
-	*113 309 557	Eixo seletor da 1ª e 2ª velocidade..... até o chassi nº 2 528 667	1	
40	113 309 557 A	Eixo seletor da 1ª e 2ª velocidade..... a partir do chassi nº 2 528 668	1	
41	*113 309 561	Seletor da 3ª e 4ª velocidade.....	1	
-	*113 309 567	Eixo seletor da 3ª e 4ª velocidade..... até o chassi nº 2 528 667	1	
42	113 309 567 A	Eixo seletor da 3ª e 4ª velocidade..... a partir do chassi nº 2 528 668	1	
43	*113 309 571 A	Seletor da marcha-ré.....	1	
44	N 12 234 1	Arruela de pressão B 7 DIN 137.....	1	

941

Ilustração 22

N.o Desenho	Número da peça	Denominação	Quant.	Tipo
45	N 10 228 1	Parafuso sextavado M 7X16 DIN 933.....	1	
-	*113 309 577	Eixo seletor da marcha-ré..... até o chassi nº 2 528 667	1	
46	113 309 577 A	Eixo seletor da marcha-ré..... a partir do chassi nº 2 528 668	1	
47	*113 309 595	Parafuso sextavado.....	2	
48	N 12 228 2	Arruela de pressão B 8 DIN 137, galvanizada.....	2	
49	*111 307 621	Tubo trava.....	3	
50	*111 307 625	Mola da esféra.....	3	
51	*111 307 627	Esféra bloqueadora.....	3	
52	*111 307 629	Trava do eixo do seletor.....	2	

Ilustração 22

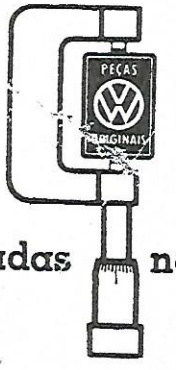

As peças originais VW são rigorosamente testadas na Fábrica

0143

Engrenagens e eixos

(Câmbio completamente sincronizado)
a partir do chassi n.º 32 136

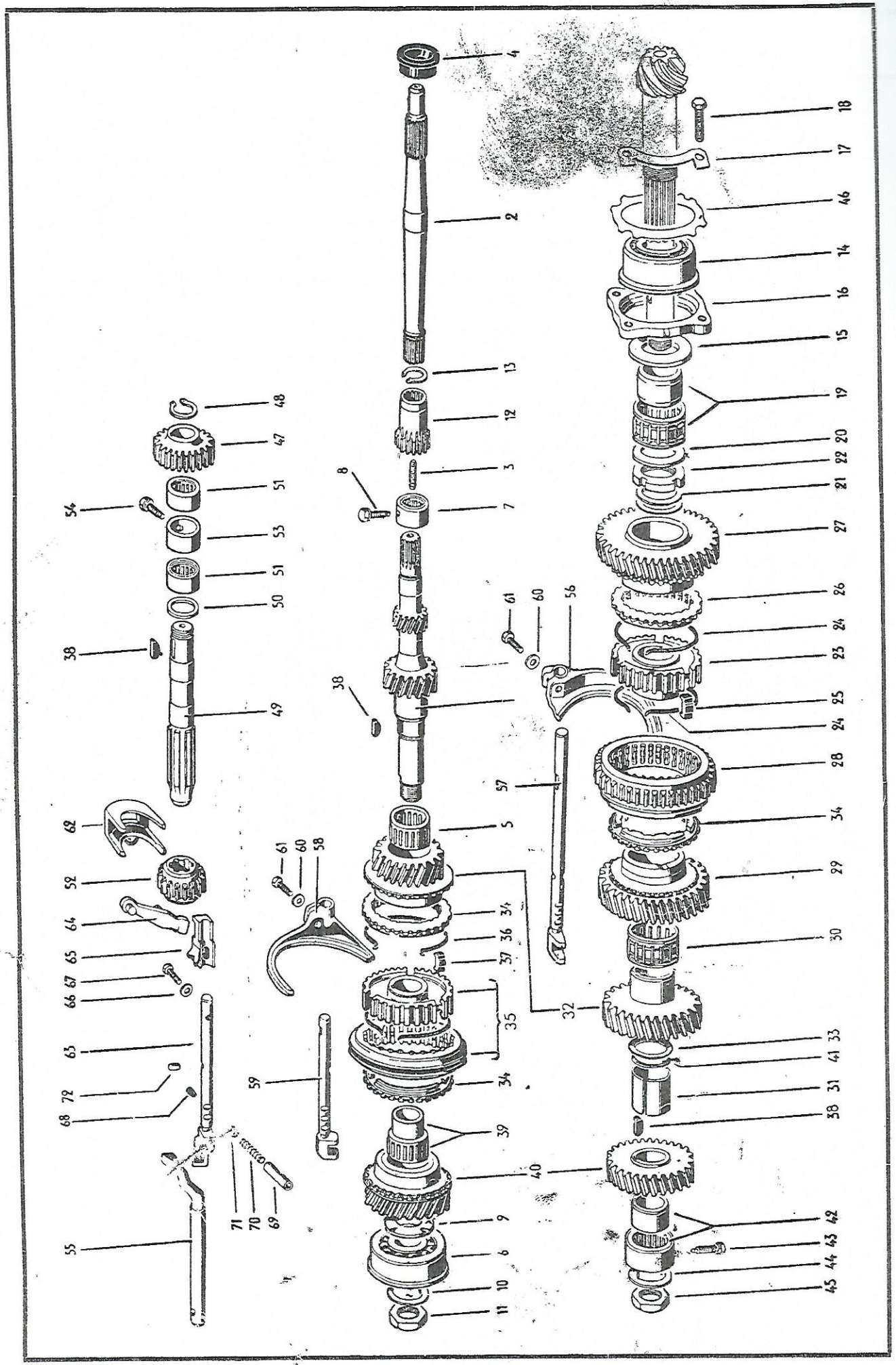

Nº Desenho	Número da peça	Denominação	Quant.	Tipo
		ENGRENAGENS E EIXOS (câmbio completamente sincronizado) a partir do chassi nº 32 136		
1	*113 311 101	EIXO MOTRIZ ENTALHADO	1	
2	*113 311 105	Eixo motriz traseiro	1	
3	*113 311 109	Prisioneiro de união do eixo motriz	1	
4	*111 307 113	Retentor de óleo do eixo motriz traseiro	1	
5	*113 311 115	Rolamento de agulhas da 3ª velocidade no eixo motriz	1	
6	*113 311 123	Rolamento de esféras do eixo motriz entalhado	1	
7	*113 311 125	Rolamento de agulhas do eixo motriz entalhado	1	
8	*113 311 141 Z	Parafuso de segurança do rolamento de agulhas do eixo motriz entalhado	1	
9	*113 311 151	Arruela de atrito da engrenagem da 4ª velocidade	1	
10	*113 309 381 A	Chapa de segurança	1	
11	*113 309 385	Porca sextavada do eixo motriz entalhado	1	
12	*113 311 161	Engrenagem da marcha-ré	1	
13	N 12 419 1	Anel trava 19X1,2 DIN 471 para engrenagem da marcha-ré	1	
14	*113 311 219 A	Rolamento de esféras do pinhão	1	
15	*113 311 221	Arruela de atrito entre a engrenagem da 1ª velocidade e o rolamento	1	
16	*113 311 223	Mancal do rolamento de esféras	1	
17	*113 311 225	Chapa de segurança do mancal	2	
18	N 10 022 1	Parafuso sextavado 10X35 DIN 70613	4	
19	*113 311 227	Rolamento de agulhas para a 1ª velocidade no pinhão	1	

N.o Desenho	Número da peça	Denominação	Quant.	Tipo
20	*113 311 229	Arruela de atrito..... entre o rolamento de agulhas e a porca do pinhão	1	
21	*113 311 231	Arruela de compensação 0,10 mm do sincronizador.....	X	
-	*113 311 232	Arruela de compensação 0,15 mm do sincronizador.....	X	
-	*113 311 233	Arruela de compensação 0,20 mm do sincronizador.....	X	
-	*113 311 234	Arruela de compensação 0,25 mm do sincronizador.....	X	
-	*113 311 235	Arruela de compensação 0,30 mm do sincronizador.....	X	
-	*113 311 236	Arruela de compensação 0,40 mm do sincronizador.....	X	
22	*113 311 237	Porca de encôsto do pinhão.....	1	
23	*113 311 243	Sincronizador da 1ª e 2ª velocidade.....	1	
24	*113 309 311	Mola do bloqueador.....	2	
25	*113 309 313	Bloqueador da 1ª e 2ª velocidade.....	3	
-	*113 311 247	Anel sincronizador da 1ª velocidade..... guia cilíndrica 3 mm, até julho de 1962	1	
26	*113 311 247 A	Anel sincronizador da 1ª velocidade..... guia cilíndrica 5 mm, a partir de agôsto de 1962	1	
27	*113 311 251	Engrenagem da 1ª velocidade.....	1	
28	*113 311 255	Luva da 1ª e 2ª velocidade.....	1	
29	*113 311 261	Engrenagem da 2ª velocidade.....	1	
30	*113 311 265	Rolamento de agulhas da 2ª velocidade no pinhão.....	1	
31	*113 311 271 Z	Bucha espaçadora do pinhão.....	1	
32	*113 311 275	Jôgo de engrenagens da 3ª velocidade.....	1	
33	*113 311 281	Arruela de pressão entre as engrenagens..... da 3ª e 4ª velocidade no pinhão	1	

Ilustração 23

GRUPO 3 CÂMBIO

Engrenagens e eixos
(câmbio completamente sincronizado)
a partir do chassi nº 32 136

N.o Desenho	Número da peça	Denominação	Quant.	Tipo
-	*113 311 295	Anel sincronizador da 2a, 3a e 4a velocidade..... guia cilíndrica 3 mm, até julho de 1962	3	
34	*113 311 295 A	Anel sincronizador da 2a, 3a e 4a velocidade..... guia cilíndrica 5 mm, a partir de agôsto de 1962	1	
35	*113 311 307	Sincronizador da 3a e 4a velocidade.....	1	
36	*113 309 311	Mola do bloqueador.....	2	
37	*113 309 313	Bloqueador da 3a e 4a velocidade.....	3	
38	*113 311 321	Chaveta 5X7,5.....	X	
-	*113 311 323	Chaveta 5,03X7,5.....	X	
39	*113 311 325	Rolamento de agulhas..... da 4a velocidade no eixo motriz entalhado	1	
40	*113 311 341	Jôgo de engrenagens da 4a velocidade.....	1	
41	*113 311 361	Arruela de compensação 0,15 mm.....	X	
-	*113 311 362	Arruela de compensação 0,20 mm.....	X	
-	*113 311 363	Arruela de compensação 0,25 mm.....	X	
-	*113 311 364	Arruela de compensação 0,30 mm.....	X	
-	*113 311 365	Arruela de compensação 0,40 mm.....	X	
-	*113 311 366	Arruela ompensação 0,60 mm.....	X	
-	*113 311 367	Arruela de compensação 0,80 mm.....	X	
-	*113 311 368	Arruela de compensação 1,00 mm.....	X	
-	*113 311 369	Arruela de compensação 1,20 mm.....		
42	*113 311 375	Rolamento de agulhas do pinhão.....	1	
43	*113 311 141 Z	Parafuso de segurança do rolamento 18,2	1	
-	*113 311 379	Parafuso de segurança do rolamento 36,3	1	

147

Ilustração 23

GRUPO 3 CÂMBIO

Engrenagens e eixos
(câmbio completamente sincronizado)
a partir do chassi nº 32 136

N.o Desenho	Número da peça	Denominação	Quant.	Tipo
44	*113 309 381 A	Chapa de segurança do pinhão.....	1	
45	*113 309 385	Porca sextavada do pinhão.....	1	
46	*113 311 391	Arruela de regulagem 0,15 mm do pinhão.....	X	
-	*113 311 392	Arruela de regulagem 0,20 mm do pinhão.....	X	
-	*113 311 393	Arruela de regulagem 0,30 mm do pinhão.....	X	
-	*113 311 394	Arruela de regulagem 0,40 mm do pinhão.....	X	
-	*113 311 395	Arruela de regulagem 0,50 mm do pinhão.....	X	
-	*113 311 396	Arruela de regulagem 0,60 mm do pinhão.....	X	
-	*113 311 397	Arruela de regulagem 0,70 mm do pinhão.....	X	
-	*113 311 398	Arruela de regulagem 0,80 mm do pinhão.....	X	
-	*113 311 399	Arruela de regulagem 0,90 mm do pinhão.....	X	
-	*113 311 400	Arruela de regulagem 1,00 mm do pinhão.....	X	
-	*113 311 401	Arruela de regulagem 1,20 mm do pinhão.....	X	
47	*113 311 507	Engrenagem motriz da marcha-ré.....	1	
48	N 12 419 1	Anel trava 19X1,2 DIN 471.....	1	
49	*113 311 515	Eixo da engrenagem da marcha-ré.....	1	
50	*113 311 517	Arruela de atrito da marcha-ré.....	1	
51	*113 11 523	Rolamento de agulhas da marcha-ré.....	2	
52	*113 311 531 A	Engrenagem seletora da marcha-ré.....	1	
53	*113 311 537	Bucha espaçadora.....	1	
54	*113 311 141 Z	Parafuso de segurança do eixo da marcha-ré.....	1	

Ilustração 23

GRUPO 3 CÂMBIO

Engrenagens e eixos
(câmbio completamente sincronizado)
a partir do chassi nº 32 136

N.o Desenho	Número da peça	Denominação	Quant.	Tipo
55	113 311 541 Z	Alavanca interna do câmbio	1	
56	*113 311 551	Seletor da 1ª e 2ª velocidade	1	
57	*113 311 557	Eixo seletor da 1ª e 2ª velocidade	1	
58	*113 311 561	Seletor da 3ª e 4ª velocidade	1	
59	*113 311 567	Eixo seletor da 3ª e 4ª velocidade	1	
60	N 12 241 1	Arruela de pressão B 8X15 DIN 137, galvanizada	2	
61	*113 309 595	Parafuso sextavado do seletor	2	
62	*113 311 571	Seletor da marcha-ré	1	
63	*113 311 577	Eixo seletor da marcha-ré	1	
64	*113 311 581	Alavanca de inversão da marcha-ré	1	
65	*113 311 585	Guia da alavanca de inversão	1	
66	N 12 234 1	Arruela de pressão B 7 DIN 137	1	
67	N 10 316 1	Parafuso sextavado M 7X22 DIN 931	1	
68	*113 311 599 Z	Bujão da barra de mudança (trava)	3	
69	*111 307 621	Tubo trava	3	
70	*111 307 625	Mola da esféra	3	
71	*111 307 627	Esféra bloqueadora	3	
72	*111 307 629	Trava do eixo seletor	2	

Ilustração 23

GRUPO 3

N.o Desenho	Número da peça	Denominação	Quant.	Tipo

GRUPO 4

EIXO DIANTEIRO
DIREÇÃO

GRUPO 4

EIXO DIANTEIRO
DIREÇÃO

		Ilustração
01	Corpo do eixo dianteiro	24
05	Suspensão das rodas dianteiras	24
11	Suspensão dianteira	24
13	Amortecedores dianteiros	24
15	Direção (setor dentada)	25
15	Direção (setor de rolo)	26

As peças originais VW são rigorosamente testadas na Fábrica

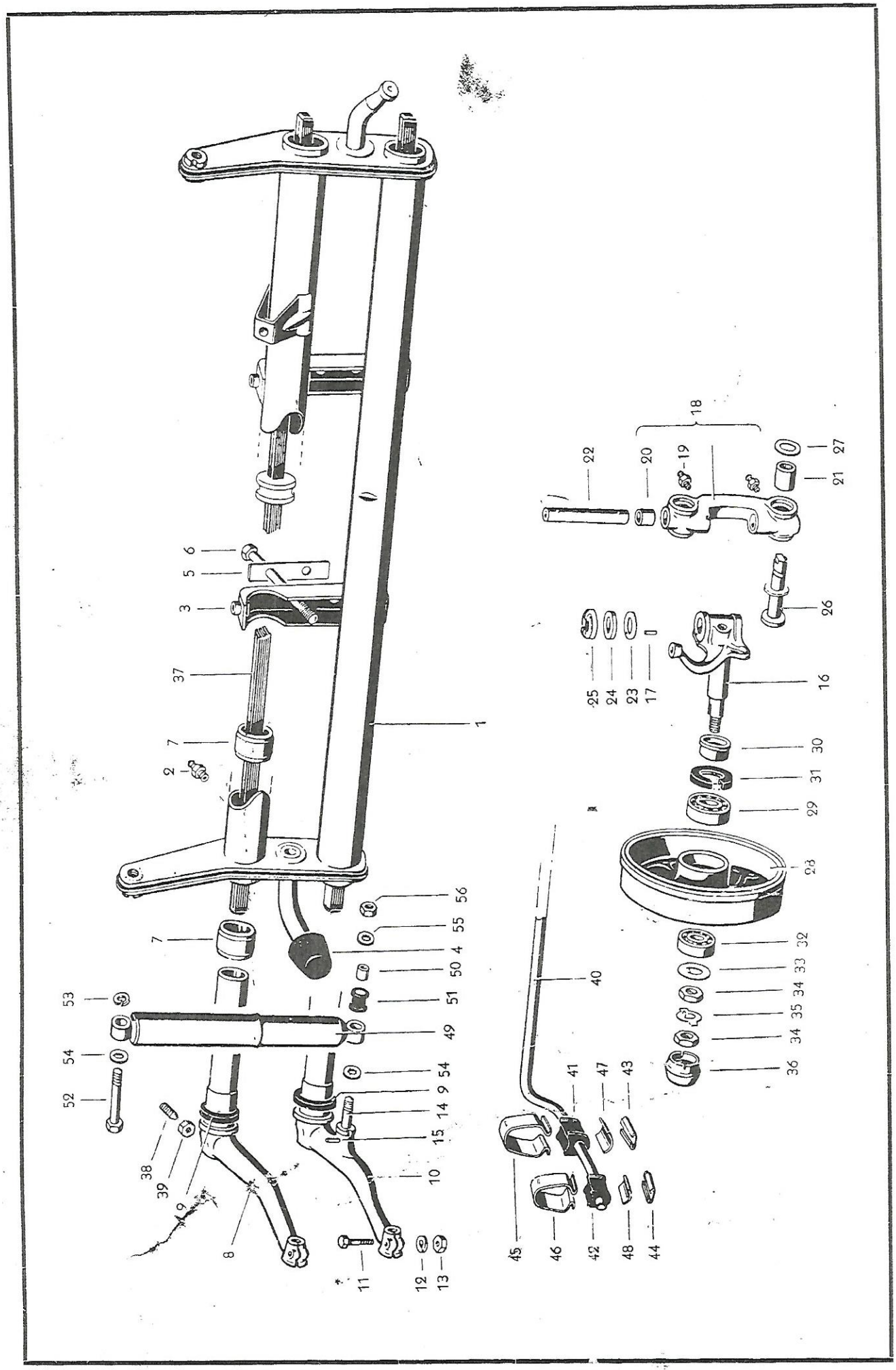

Ilustração **24**

GRUPO 4 — EIXO DIANTEIRO DIREÇÃO

Corpo do eixo dianteiro
Suspensão das rodas dianteiras

N.o Desenho	Número da peça	Denominação	Quant.	Tipo
		EIXO DIANTEIRO		
-	113 400 025 ZA	EIXO DIANTEIRO..... a partir do chassi nº 1-673 411	1	
		CORPO DO EIXO DIANTEIRO		
-	111 401 021 A	CORPO DO EIXO DIANTEIRO..... a partir do chassi nº 1-117 054 até 1-397 022	1	
1	111 401 021 Z	Corpo do eixo dianteiro..... a partir do chassi nº 9071	1	
-	N 18 530 1	Engraxadeira A 10..... até o chassi nº 51382	4	
2	N 18 516 1	Engraxadeira A 8..... a partir do chassi nº 51383	4	
3	111 401 161 Z	Peça roscada do eixo dianteiro..... a partir do chassi nº 1-397 023	2	
-	111 401 239	Cunha ajustadora do eixo dianteiro.....	2	
4	*111 401 273	Batente de borracha do eixo dianteiro.....	2	
5	111 401 281	Chapa travadora do eixo dianteiro.....	2	
6	N 10 190 1	Parafuso sextavado M 12X1,5X90 DIN 960.....	4	
-	111 401 301	Rolamento do braço da suspensão..... até o chassi nº 18 884	4	
7	111 401 311	Bucha do braço da suspensão..... a partir do chassi nº 18 885	8	
		SUSPENSÃO DAS RODAS DIANTEIRAS		
8	111 405 105 Z	BRAÇO SUPERIOR DA SUSPENSÃO..... a partir do chassi nº 1-117 054	2	
9	111 405 129 Z	Anel de borracha para o braço da suspensão.....	4	
10	111 405 151 Z	Braço inferior da suspensão..... a partir do chassi nº 1-117 054	2	
11	N 10 445 1	Parafuso sextavado M 10X45 DIN 931.....	4	
12	N 12 010 1	Anel de pressão B 10 DIN 127, galvanizado.....	4	

N.o Desenho	Número da peça	Denominação	Quant.	Tipo
13	N 11 010 1	Porca sextavada M 10 DIN 934, galvanizada.....	4	
14	*111 405 175 A	Pino do braço da suspensão..... a partir do chassi nº 1-117 054 (sôbre-medida)	X	
15	N 12 825 1	Pino cilíndrico 4X25 DIN 1473.....	X	
16	111 405 301	MANGA DO EIXO ESQUERDO.....	1	
-	111 405 302	Manga do eixo direito.....	1	
17	N 13 206 1	Pino cilíndrico 3X6 DIN 7.....	2	
18	111 405 351 Z	Suporte da manga do eixo esquerdo.....	1	
-	111 405 352 Z	Suporte da manga do eixo direito.....	1	
19	N 18 516 1	Engraxadeira A 8..... a partir do chassi nº 51383	4	
-	N 18 530 1	Engraxadeira A 10..... até o chassi nº 51 382	4	
20	111 405 391 Z	Bucha do pivô da manga do eixo.....	4	
21	111 405 395 Z	Rolamento de agulhas do pivô da manga do eixo..... a partir do chassi nº 18 885	4	
22	111 405 411	Pivô da manga do eixo.....	2	
23	111 405 486 A	Arruela de pressão 3,56 mm..... do pivô da manga do eixo	X	
-	111 405 487 A	Arruela de pressão 3,63 mm..... do pivô da manga do eixo	X	
-	111 405 488 A	Arruela de pressão 3,68 mm..... do pivô da manga do eixo	X	
-	111 405 489 A	Arruela de pressão 3,73 mm..... do pivô da manga do eixo	X	
-	111 405 490 A	Arruela de pressão 3,78 mm..... do pivô da manga do eixo	X	
-	111 405 491 A	Arruela de pressão 3,83 mm..... do pivô da manga do eixo	X	
-	111 405 492 A	Arruela de pressão 3,88 mm..... do pivô da manga do eixo	X	
-	111 405 493 A	Arruela de pressão 3,93 mm..... do pivô da manga do eixo	X	

Ilustração 24

GRUPO 4 EIXO DIANTEIRO DIREÇÃO — Suspensão das rodas dianteiras

N.o Desenho	Número da peça	Denominação	Quant.	Tipo
-	111 405 494 A	Arruela de pressão 3,98 mm..... do pivô da manga do eixo	X	
-	111 405 495 A	Arruela de pressão 4,03 mm..... do pivô da manga do eixo	X	
-	111 405 496 A	Arruela de pressão 4,08 mm..... do pivô da manga do eixo	X	
-	111 405 497	Arruela de pressão 4,30 mm..... do pivô da manga do eixo	X	
24	111 405 501	Arruela de pressão do pivô da manga do eixo.....	2	
25	111 405 511	Tampa para a arruela de pressão do pivô.....	2	
26	111 405 521	Pivô da suspensão.....	4	
27	111 405 527	Arruela de regulagem para o pivô da suspensão.....	32	
28	113 405 615 Z	TAMBOR DO FREIO DIANTEIRO..... (à escolher com 113 405 615 ZA) a partir do chassi nº 1 673 411	2	
-	113 405 615 ZA	Tambor do freio dianteiro..... (à escolher com 113 405 615 Z) a partir do chassi nº 1 673 411	2	
29	111 405 625 A	Rolamento interno para as rodas dianteiras..... 62 mm Ø, a partir do chassi nº 1-064 340	2	
-	111 405 627	Rolamento cônico interno..... para as rodas dianteiras, 62 mm Ø a partir do chassi nº 1-064 340 (pode escolher com 111 405 625 A)	2	
30	111 405 631 B	Anel espaçador do rolamento interno..... das rodas dianteiras, 40 mm Ø a partir do chassi nº 1-064 340	2	
31	111 405 641 A	Anel retentor das rodas dianteiras, 62 mm Ø..... a partir do chassi nº 1-064 340	2	
32	111 405 645 A	Rolamento externo das rodas dianteiras, 52 mm Ø.... a partir do chassi nº 1-064 340	2	
-	111 405 647	Rolamento cônico externo..... das rodas dianteiras, 52 mm Ø a partir do chassi nº 1-064 340 (pode escolher com 111 405 645 A)	2	
33	111 405 661	Arruela de pressão do rolamento externo..... das rodas dianteiras	2	
34	111 405 671	Porca sextavada para a manga esquerda.....	2	
-	111 405 672	Porca sextavada para a manga direita.....	2	

N.o Desenho	Número da peça	Denominação	Quant.	Tipo
35	111 405 681	Arruela de segurança.....	2	
36	111 405 691 Z	Tampa do tambor esquerdo.....	1	
-	111 405 692 Z	Tampa do tambor direito.....	1	
		SUSPENSÃO DIANTEIRA		
37	111 411 027	BARRA DE TORÇÃO (8 LÂMINAS)..... a partir do chassi nº 1-397 023	2	
38	*111 411 151	Prisioneiro para fixação da barra de torção.....	6	
39	*111 411 155	Porca do prisioneiro.....	6	
40	113 411 309	Estabilizador.....	1	
41	141 411 313 Z	Mancal de borracha para o estabilizador (grande)...	2	
42	141 411 317 Z	Mancal de borracha para o estabilizador (pequeno)..	2	
43	141 411 323 Z	Presilha da braçadeira, grande.....	2	
44	141 411 327 Z	Presilha da braçadeira, pequena.....	2	
45	141 411 333 Z	Braçadeira grande.....	2	
46	141 411 337 Z	Braçadeira pequena.....	2	
47	141 411 343 Z	Chapa intermediária, grande.....	2	
48	141 411 347 Z	Chapa intermediária, pequena.....	2	
		AMORTECEDORES		
-	111 413 031	AMORTECEDOR DIANTEIRO..... até o chassi nº 1-117 053	2	
49	*111 413 031 F	Amortecedor dianteiro..... a partir do chassi nº 1-397 023	2	
-	*111 413 031.1	Amortecedor dianteiro..... a partir do chassi nº 1-397 023	2	
50	*111 413 371 A	Tubo para a bucha de borracha..... para amortecedores 111 413 031 A/F/.1	4	

Ilustração 24

GRUPO 4 EIXO DIANTEIRO DIREÇÃO

Amortecedores

No Desenho	Número da peça	Denominação	Quant.	Tipo
-	*111 413 373	Tubo para a bucha de borracha..... para amortecedores 111 413 031.1	4	
51	*111 413 381 A	Bucha de borracha..... para amortecedores 111 413 031 A/F/.1	4	
-	*111 413 391	Anel distanciador..... para amortecedores 111 413 031.1	4	
-	*111 413 401 A	Parafuso para amortecedores 111 413 031 A/F/.1.....	2	
52	*111 413 403 A	Parafuso (sôbre-medida)..... para amortecedores 111 413 031 A/F/.1	2	
53	N 12 232 1	Anel de pressão B 12 DIN 137.....	2	
54	N 12 112 1	Arruela dentada J 12,5 DIN 6798.....	4	
55	N 12 111 1	Arruela dentada J 10,5 DIN 6798.....	2	
56	N 11 010 1	Porca sextavada M 10 DIN 934, galvanizada.....	2	

Ilustração 24

GRUPO 4

N.o Desenho	Número da peça	Denominação	Quant.	Tipo

As peças originais VW são rigorosamente testadas na Fábrica

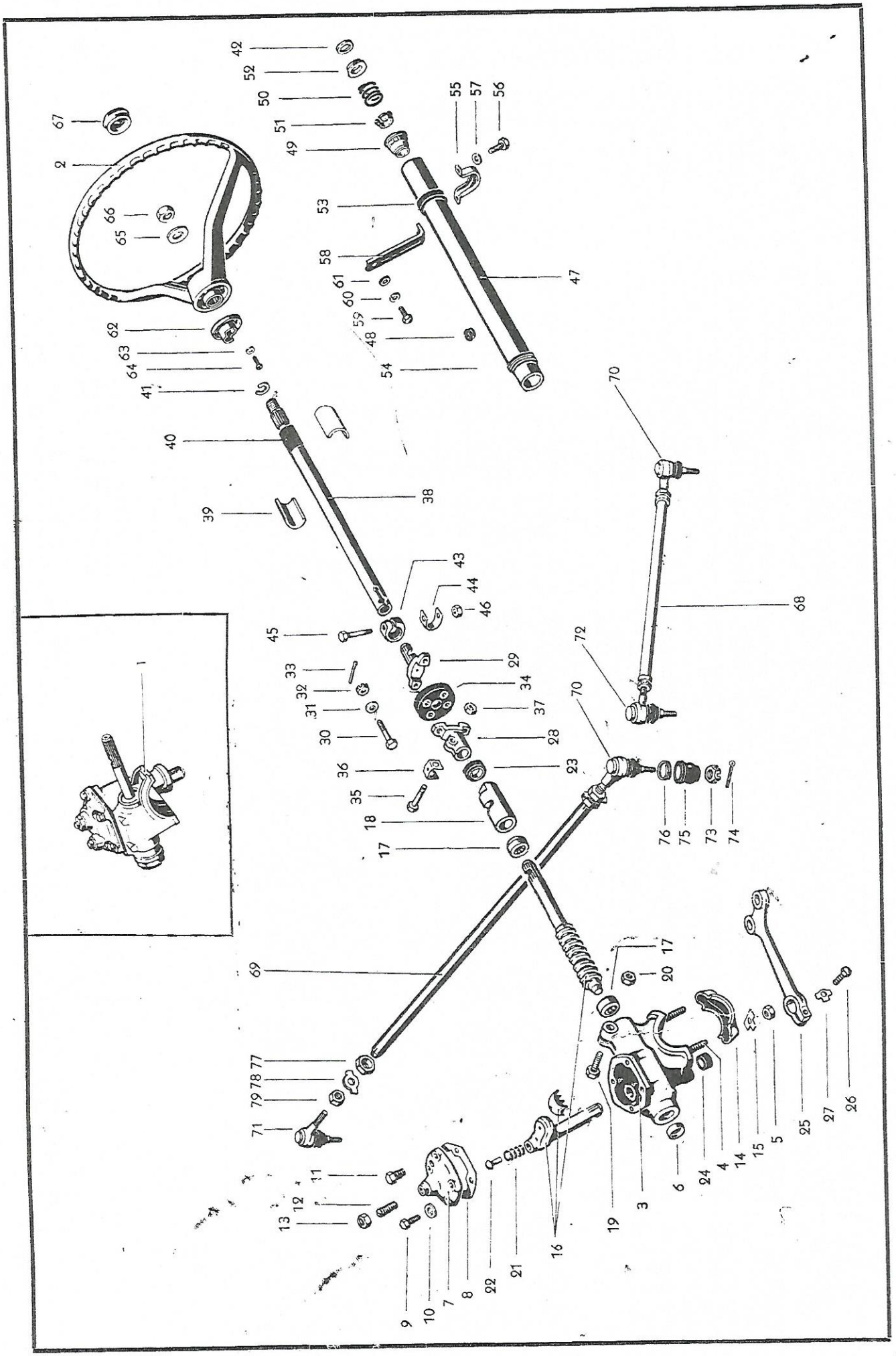
42
52
50
51
49
67
2
66
65
62
63
64
41
40
39
38
53
58
61
60
59
48
54
47
55
57
56
70
68
72
43
44
46
45
29
33
32
31
30
34
37
28
36
35
18
17
23
76
75
73
74
69
20
77
78
79
71
11
12
13
9
10
7
8
22
21
16
19
3
6
24
4
14
15
5
25
27
26

N.o Desenho	Número da peça	Denominação	Quant.	Tipo
		DIREÇÃO (setor dentado) até o chassi nº B 3-97336		
1	113 415 061	DIREÇÃO SEM BRAÇO (SETOR DE ROLO)..... em substituição de 111 415 061 (setor dentado), usar porém, com o braço 113 415 371	1	
2	113 415 091 Z	VOLANTE DA DIREÇÃO COMPLETO.....	1	
3	111 415 105	Carcaça da direção (setor dentado).....	1	
4	N 14 461 1	Prisioneiro BM 10 BX58.....	2	
5	N 11 010 2	Porca sextavada M 10 DIN 934, galvanizada.....	2	
6	111 415 115	Tampa do fêcho para a carcaça da direção.....	1	
7	111 415 131	Tampa da carcaça da direção.....	1	
8	111 415 135	Junta da tampa da carcaça da direção.....	1	
9	N 10 325 1	Parafuso sextavado BM 8X25 DIN 931.....	4	
10	N 12 228 2	Arruela de pressão B 8 DIN 137, galvanizada.....	4	
11	*111 101 193	Bujão para abastecimento do óleo M 18X1,5.....	1	
12	*111 415 143	Parafuso de regulagem do eixo setor.....	1	
13	N 11 162 2	Porca sextavada M 12X1,5 DIN 936.....	1	
14	111 415 155	Braçadeira de fixação para a carcaça da direção....	1	
15	111 415 159 A	Chapa trava.....	2	
16	111 415 201 A	Jôgo setor da direção..... (rôsca sem-fim, eixo e porca do setor 28 mm ø) a partir do chassi nº 1-397 023	1	
17	111 415 227	Rolamento de pressão para rôsca sem-fim.....	2	
18	111 415 251	Bucha de regulagem da rôsca sem-fim.....	1	
19	N 10 450 1	Parafuso sextavado M 10X50 DIN 931.....	1	

N.o Desenho	Número da peça	Denominação	Quant.	Tipo
20	N 11 010 2	Porca sextavada M 10 DIN 934, galvanizada.....	1	
21	111 415 271 A	Mola de pressão para o eixo setor.....	1	
22	111 415 275	Pino da mola de pressão.....	1	
23	111 415 285 A	Anel vedador da bucha reguladora.....	1	
24	N 14 902 1	Retentor B 28X40 DIN 6504, para o eixo setor.....	1	
-	111 415 371	Braço da direção..... (eixo setor 22 mm ∅)	1	
25	111 415 371 A	Braço da direção..... (eixo setor 28 mm ∅)	1	
26	111 415 381 A	Parafuso sextavado..... para os braços da direção 111 415 371 A/141 415 371	1	
27	111 415 385	Chapa trava.....	1	
28	111 415 409	Flange inferior da coluna da direção.....	1	
29	111 415 413	Flange superior da coluna da direção.....	1	
30	N 10 327 1	Parafuso sextavado M 8X30 S DIN 931.....	3	
-	N 11 525 1	Arruela A 8,4.....	1	
-	N 12 108 2	Arruela dentada A 8,4 DIN 6798, galvanizada.....	1	
31	N 12 228 1	Arruela de pressão B 8 DIN 137.....	1	
32	111 415 429	Porca castelo, galvanizada.....	4	
33	N 12 518 1	Contrapino 2X18 DIN 94.....	4	
34	111 415 417 Z	Disco de articulação.....	1	
35	111 415 421	Parafuso da flange inferior da coluna da direção....	1	
36	111 415 425	Chapa trava da flange.....	1	
37	N 11 008 1	Porca sextavada M 8 DIN 934.....	1	

Ilustração 25

Direção (setor dentado)

N.o Desenho	Número da peça	Denominação	Quant.	Tipo
38	113 415 505 A	Coluna da direção..... a partir do chassi nº 2 528 668 até B 3-97336	1	
39	111 415 521 B	Casquilho travador da coluna da direção.....	2	
40	113 415 527	Bucha isolante da coluna da direção..... a partir do chassi nº 2 528 668 até B 3-97336	1	
41	113 415 531	Anel de pressão para a coluna da direção..... a partir do chassi nº 2 528 668	1	
42	113 415 533	Arruela isolante entre o anel de pressão e a arruela a partir do chassi nº 2 528 668 até B 3-97 336	1	
43	111 415 539	Braçadeira para a coluna da direção.....	1	
44	111 415 543	Chapa trava.....	1	
45	N 10 340 1	Parafuso sextavado M 8X40 DIN 931.....	1	
46	N 11 008 1	Porca sextavada M 8 DIN 934.....	1	
-	111 415 555 B	Tubo para coluna da direção..... até o chassi nº 2 528 667	1	
47	113 415 565 Z	Tubo para coluna da direção..... a partir do chassi nº 2 528 668 até nº.....	1	
-	113 415 565.1	Tubo para coluna da direção..... (com furo para trava) a partir do chassi nº 2 528 668	1	
48	211 881 895 A	Rôlha de borracha..... entre o bagageiro e o tubo da direção a partir do chassi nº 2 528 668	1	
-	111 415 581 A	Bucha do tubo da direção..... até o chassi nº 2 528 667	1	
49	113 415 585	Rolamento superior da coluna da direção..... a partir do chassi nº 2 528 668 até B 3-97336	1	
50	113 415 587	Mola da coluna da direção..... a partir do chassi nº 2 528 668	1	
51	113 415 589	Anel de apoio da mola..... a partir do chassi nº 2 528 668 até B 3-97336	1	
52	113 415 593	Arruela..... a partir do chassi nº 2 528 668 até B 3-97336	1	
53	111 415 603 B	Colar de borracha superior do tubo da direção.....	1	
54	111 415 607	Colar de borracha inferior do tubo da direção.....	1	

Ilustração 25

Direção (setor dentado)

N.o Desenho	Número da peça	Denominação	Quant.	Tipo
55	111 415 611	Braçadeira do tubo da direção.....	1	
56	N 10 215 1	Parafuso sextavado M 6X15 DIN 933, galvanizado.....	2	
57	N 11 507 1	Arruela 7.....	2	
-	111 415 621 ZA	Suporte do tubo da direção..... a partir do chassi nº 1 600 440	1	
58	111 415 621 ZC	Suporte do tubo da direção..... a partir do chassi nº 1 600 440	1	
59	N 10 210 1	Parafuso sextavado M 6X10 DIN 933, galvanizado.....	1	
60	N 12 006 2	Anel de pressão (liso) B 6 DIN 127, galvanizado....	1	
61	N 11 695 2	Arruela 6,1, galvanizada.....	1	
62	113 415 657 A	Anel de reacionamento..... para chave da luz intermitente a partir do chassi nº 2 528 668 até B 3-97336	1	
63	113 415 665	Arruela isolante do anel de reacionamento..... a partir do chassi nº 2 528 668 até B 3-97336	3	
64	N 10 803 1	Parafuso de comando AM 3,5X10 DIN 85.....	3	
65	N 12 239 1	Arruela de pressão B 18 DIN 137..... a partir do chassi nº 2 528 668	1	
66	N 11 165 1	Porca sextavada M 18X1,5 DIN 936..... a partir do chassi nº 2 528 668	1	
67	113 415 669 Z	Botão da buzina..... a partir do chassi nº 2 528 668	1	
-	111 415 691	Porca do volante da direção..... até o chassi nº 2 528 667	1	
68	113 415 801	BARRA DA DIREÇÃO (AJUSTÁVEL)..... esquerda	1	
69	113 415 802 B	Barra da direção direita (ajustável)..... até o chassi nº B 3-97336 usar o terminal 311 415 811, a partir do chassi nº B 3-97337 usar o terminal 113 415 813, com furo para amortecedor de direção	1	
-	111 415 811	Terminal da barra da direção..... com rôsca à esquerda para barra 111 415 802	1	
70	*311 415 811	Terminal da barra da direção (rôsca esquerda).....	2	
-	111 415 812	Terminal da barra da direção..... para barra 111 415 802	1	

Ilustração 25

Direção (setor dentado)

Nº Desenho	Número da peça	Denominação	Quant.	Tipo
71	*311 415 812	Terminal da barra da direção (rôsca direita).....	1	
72	*113 415 821	Terminal da barra da direção 113 415 801.....	1	
-	N 18 503 1	Engraxadeira A 8 DIN 71412.....	2	
-	N 18 504 1	Engraxadeira C 8 DIN 71412.....	2	
73	N 11 210 1	Porca castelo M 10X1 DIN 937.....	4	
74	N 12 522 1	Contrapino 2X22 DIN 94.....	4	
75	*111 415 835 B	Recipiente de borracha para graxa..... a partir do chassi nº B 4-162 696	4	
-	*211 415 835	Guarda-pó para terminal da barra da direção..... até o chassi nº B 4-162 695	4	
76	*111 415 837	Anel de fixação do recipiente 111 415 835 B.....	4	
-	*111 415 841	Braçadeira 18 mm ø..... da barra da direção 111 415 802	2	
-	N 10 332 1	Parafuso sextavado BM 8X30.....	2	
-	N 12 008 1	Anel de pressão B 8 DIN 127.....	2	
-	N 11 008 1	Porca sextavada M 8 DIN 934.....	2	
77	141 415 851 A	Arruela trava para barra da direção ajustável.....	4	
78	141 415 855 A	Anel cônico.....	4	
79	N 11 163 1	Porca sextavada M 14X1,5 DIN 936 (rôsca à direita)..	2	
-	N 11 163 2	Porca sextavada M 14X1,5 DIN 936 (rôsca à esquerda).	2	

Ilustração 25

GRUPO 4

N.o Desenho	Número da peça	Denominação	Quant.	Tipo

As peças originais VW são rigorosamente testadas na Fábrica

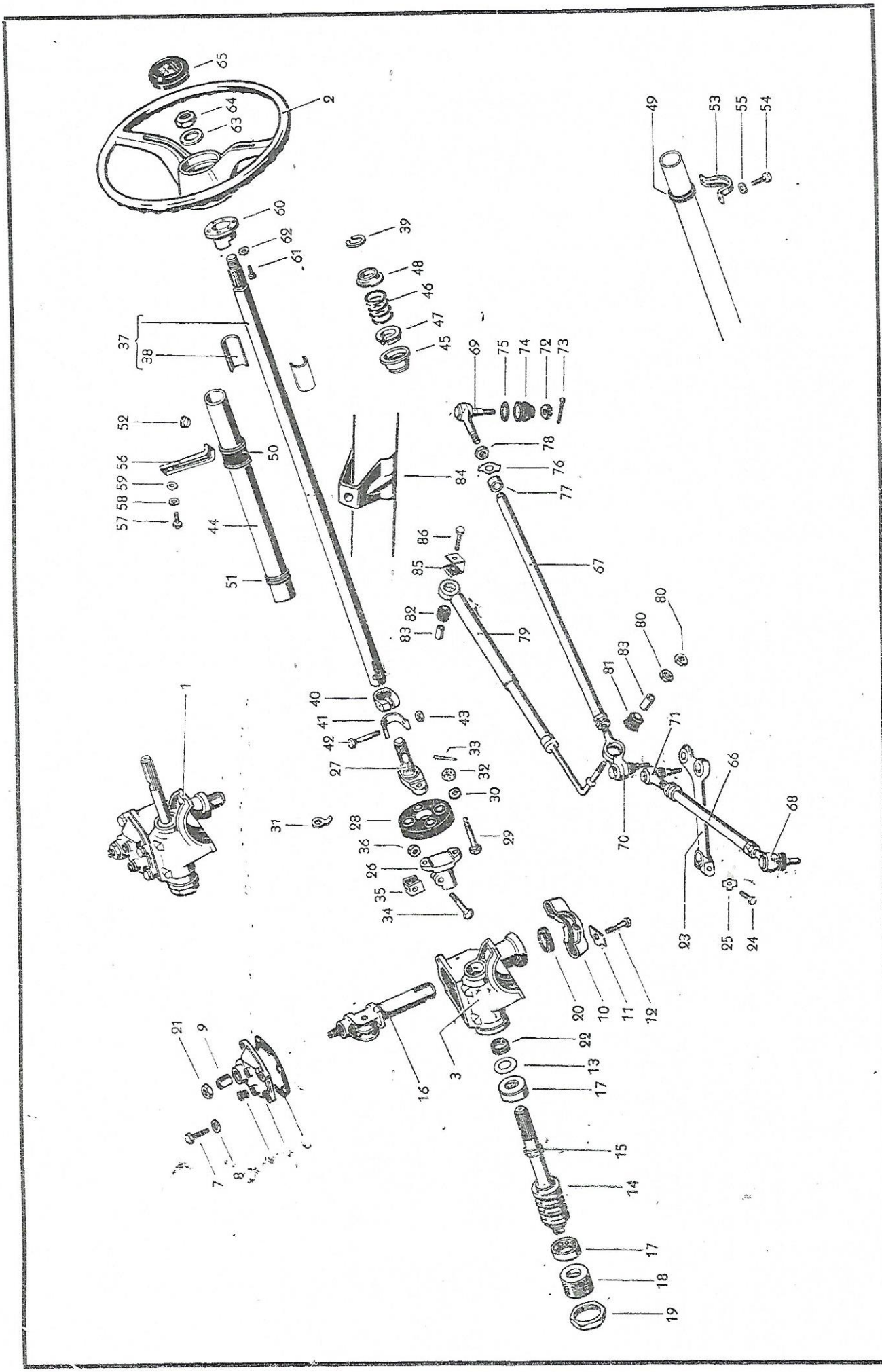

Ilustração 26

N.o Desenho	Número da peça	Denominação	Quant.	Tipo
		DIREÇÃO (setor de rolo) a partir do chassi nº B 3-97337		
1	113 415 061	DIREÇÃO SEM BRAÇO.....	1	
-	113 415 061 Z	Direção sem braço.....	1	
2	113 415 091 ZA	VOLANTE DA DIREÇÃO, COMPLETO.....	1	113,117
-	113 415 091.6	Volante da direção, completo.....	1	113-B-066
3	311 415 105	Carcaça da direção..... a partir do chassi nº.....	1	
-	311 415 105 Z	Carcaça da direção..... até o chassi nº.....	1	
4	311 415 129 A	Tampa da carcaça da direção..... a partir do chassi nº.....	1	
-	311 415 129 Z	Tampa da carcaça da direção..... até o chassi nº.....	1	
5	311 415 133	Tampão obturador para a tampa da carcaça da direção a partir do chassi nº.....	2	
6	311 415 135	Junta da carcaça da direção..... a partir do chassi nº.....	1	
-	*311 415 135 Z	Junta da carcaça da direção..... até o chassi nº.....	1	
-	N 10 238 1	Parafuso da tampa do sem-fim M 8X15 DIN 933..... até o chassi nº.....	7	
7	N 10 240 1	Parafuso da tampa do sem-fim M 8X20 DIN 933..... a partir do chassi nº.....	4	
8	N 12 241 1	Arruela de pressão B 8X15 DIN 137, galvanizada..... a partir do chassi nº.....	4	
-	*311 415 139 Z	Bujão da tampa da carcaça..... até o chassi nº.....	1	
9	311 415 145 A	Bucha da tampa..... a partir do chassi nº.....	1	
-	*211 415 145.2	Bucha da tampa..... até o chassi nº.....	1	
10	111 415 155	Braçadeira de fixação da carcaça da direção.....	1	
11	111 415 159 A	Chapa trava.....	2	
12	N 10 448 2	Parafuso sextavado M 10X48 DIN 931.....	2	

N.o Desenho	Número da peça	Denominação	Quant.	Tipo
-	N 14 461 1	Parafuso estôjo BM 10 BX58.....	2	
13	311 415 193	Arruela compensadora 0,20 mm do sem-fim..... a partir do chassi nº.....	X	
-	311 415 193 Z	Arruela compensadora 0,20 mm do sem-fim..... até o chassi nº.....	X	
-	311 415 194	Arruela compensadora 0,25 mm do sem-fim..... a partir do chassi nº.....	X	
-	311 415 194 Z	Arruela compensadora 0,25 mm do sem-fim..... até o chassi nº.....	X	
-	311 415 195	Arruela compensadora 0,30 mm do sem-fim..... a partir do chassi nº.....	X	
-	311 415 195 Z	Arruela compensadora 0,30 mm do sem-fim..... até o chassi nº.....	X	
-	311 415 196	Arruela compensadora 0,35 mm do sem-fim..... a partir do chassi nº.....	X	
-	311 415 196 Z	Arruela compensadora 0,35 mm do sem-fim..... até o chassi nº.....	X	
-	311 415 197	Arruela compensadora 0,40 mm do sem-fim..... a partir do chassi nº.....	X	
-	311 415 197 Z	Arruela compensadora 0,40 mm do sem-fim..... até o chassi nº.....	X	
-	311 415 198	Arruela compensadora 0,45 mm do sem-fim..... a partir do chassi nº.....	X	
-	311 415 198 Z	Arruela compensadora 0,45 mm do sem-fim..... até o chassi nº.....	X	
-	311 415 199	Arruela compensadora 0,50 mm do sem-fim..... a partir do chassi nº.....	X	
-	311 415 199 Z	Arruela compensadora 0,50 mm do sem-fim..... até o chassi nº.....	X	
14	311 415 205	Sem-fim..... a partir do chassi nº.....	1	
-	311 415 205 Z	Sem-fim..... até o chassi nº.....	1	
15	311 415 213	Anel de marcação para montagem..... a partir do chassi nº.....	1	
16	311 415 217 A	Setor com rolo da direção..... a partir do chassi nº.....	1	
-	311 415 217 Z	Setor com rolo da direção..... até o chassi nº.....	1	
17	311 415 227	Rolamento do sem-fim..... a partir do chassi nº.....	2	

Ilustração 26

N.o Desenho	Número da peça	Denominação	Quant.	Tipo
-	311 415 227 Z	Rolamento do sem-fim..... até o chassi nº.....	2	
18	311 415 251	Parafuso de regulagem do sem-fim..... a partir do chassi nº.....	1	
-	311 415 251 Z	Tampa do sem-fim..... até o chassi nº.....	1	
19	311 415 261	Contraporca para o parafuso de regulagem..... a partir do chassi nº.....	1	
20	N 14 905 1	Retentor para setor da direção A 24X37X7 DIN 3760.. a partir do chassi nº.....	1	
-	311 415 268 Z	Retentor para setor da direção..... até o chassi nº.....	1	
21	N 11 157 2	Porca do parafuso de ajustagem M 10X1 DIN 936..... galvanizada, a partir do chassi nº.....	1	
-	*311 415 270 Z	Porca do parafuso de ajustagem..... até o chassi nº.....	1	
22	311 415 277	Retentor para o sem-fim.....	1	
-	311 415 279 Z	Junta espaçadora 0,05 mm (côr ouro)..... até o chassi nº.....	3	
-	311 415 299.1	Calço para sem-fim..... até o chassi nº.....	1	
23	113 415 371	Braço da direção.....	1	
-	113 415 371 Z	Braço da direção.....	1	
24	111 415 381 A	Parafuso sextavado para o braço da direção.....	1	
25	111 415 385	Chapa trava.....	1	
26	111 415 409	Flange inferior da coluna da direção.....	1	
27	111 415 413	Flange superior da coluna da direção.....	1	
28	111 415 417 Z	Disco de articulação.....	1	
29	N 10 327 1	Parafuso sextavado M 8X30 S DIN 931.....	4	
30	N 12 228 1	Arruela de pressão B 8 DIN 137.....	4	
31	113 971 935	Borne de encaixe para o chicote de massa..... a partir do chassi nº.....	1	

Ilustração 26

Direção (setor de rolo)

N.o Desenho	Número da peça	Denominação	Quant.	Tipo
32	111 415 429	Porca castelo	4	
33	N 12 518 1	Contrapino 2X18 DIN 94	4	
34	111 415 421	Parafuso da flange inferior da coluna da direção	1	
35	111 415 425	Chapa trava da flange	1	
36	N 11 008 1	Porca sextavada M 8 DIN 934	1	
37	113 415 505.1	Coluna da direção (com casquilho travador) a partir do chassi nº B 4-190 501	1	
-	113 415 515 Z	Coluna da direção a partir do chassi nº B 3-97337 até B 4-190 500 a partir do chassi nº B 5-214 789	1	113 113-B-066
38	111 415 521 B	Casquilho travador da coluna da direção	2	
39	113 415 531	Anel de pressão para a coluna da direção	1	
40	111 415 539	Braçadeira para a coluna da direção	1	
41	111 415 543	Chapa trava	1	
42	N 10 340 1	Parafuso sextavado M 8X40 DIN 931	1	
43	N 11 008 5	Porca sextavada M 8 DIN 934	1	
44	113 415 565 B	Tubo para a coluna da direção (com furo para trava). a partir do chassi nº 2 528 668	1	
-	113 415 565 Z	Tubo para coluna da direção a partir do chassi nº 2 528 668 até B 4-190 500 a partir do chassi nº B 5-214 789	1	113 113-B-066
-	113 415 565.1	Tubo para a coluna da direção (com furo para trava). a partir do chassi nº 2 528 668	1	
45	113 415 585 A	Rolamento superior da coluna da direção	1	
-	113 415 587	Mola da coluna da direção	1	
46	113 415 587 A	Mola da coluna da direção	1	
47	113 415 589 A	Anel de apoio da mola	1	
-	111 415 593.6	Arruela	1	113-B066

Ilustração 26

GRUPO 4 EIXO DIANTEIRO DIREÇÃO — Direção (setor de rolo)

N.º Desenho	Número da peça	Denominação	Quant.	Tipo
48	113 415 593 A	Arruela.....	1	
49	111 415 603	Colar de borracha superior do tubo da coluna.....	1	113-B-066
50	111 415 603 B	Colar de borracha superior do tubo da coluna..... para chave de ignição e partida com trava	1	
51	111 415 607	Colar de borracha inferior do tubo da coluna.....	1	
52	111 415 609	Anel protetor para colar de borracha 111 415 603 B.	1	
53	111 415 611	Braçadeira do tubo da coluna.....	1	113-B-066
54	N 10 215 1	Parafuso sextavado M 6X15 DIN 933.....	2	
55	N 11 507 1	Arruela 7.....	2	
-	111 415 621 ZA	Suporte do tubo da coluna.....	1	
56	111 415 621 ZC	Suporte do tubo da coluna.....	1	
57	N 10 210 4	Parafuso sextavado M 6X10 K.....	1	
58	N 12 108 2	Arruela dentada A 8,4 DIN 6798, galvanizada.....	1	
59	*211 805 243	Arruela.....	1	
-	113 415 661 A	Anel de contácto..... até o chassi nº.....	1	
60	113 415 661 Z	Anel de contácto..... a partir do chassi nº.....	1	
61	N 10 803 2	Parafuso lenticular AM 3,5X10 DIN 85.....	3	
62	N 12 131 2	Arruela dentada J 3,7 DIN 6797, galvanizada.....	3	
63	N 12 239 1	Arruela de pressão B 18 DIN 137.....	1	
64	N 11 165 1	Porca sextavada M 18X1,5 DIN 936.....	1	
65	113 415 669 Z	Botão da buzina.....	1	
66	113 415 801	BARRA DA DIREÇÃO ESQUERDA (AJUSTÁVEL).....	1	

Ilustração 26

Direção (setor de rolo)

N.o Desenho	Número da peça	Denominação	Quant.	Tipo
67	113 415 802 B	Barra da direção direita (ajustável).....	1	
68	*311 415 811	Terminal da barra da direção 113 415 801.....	1	
69	*311 415 812	Terminal da barra da direção 113 415 802 B.....	1	
70	113 415 813	Terminal da barra da direção 113 415 802 B..... para amortecedor da direção	1	
71	113 415 821	Terminal da barra da direção 113 415 801.....	1	
72	N 11 210 1	Porca castelo M 10X1 DIN 937.....	4	
73	N 12 522 1	Contrapino 2X22 DIN 94.....	4	
74	*111 415 835 B	Recipiente de borracha para graxa do terminal..... a partir do chassi nº B 4-162 696	4	
75	*111 415 837	Anel de fixação do recipiente 111 415 835 B.....	4	
-	211 415 835	Guarda-pó para terminal da barra da direção..... até o chassi nº B 4-162 695	4	
76	141 415 851 A	Arruela trava para barra da direção ajustável.....	4	
77	141 415 855 A	Anel cônico.....	4	
78	N 11 163 1	Porca sextavada M 14X1,5 DIN 936 (rôsca à direita)..	2	
-	N 11 163 2	Porca sextavada M 14X1,5 DIN 936 (rôsca à esquerda).	2	
-	113 415 901	Amortecedor da direção..... (à escolher com 113 415 901 B)	1	
79	113 415 901 B	Amortecedor da direção..... (à escolher com 113 415 901)	1	
-	N 11 528 1	Arruela B 10,5 DIN 125.....	1	
80	N 11 156 1	Porca sextavada M 10.....	2	
81	211 415 907	Bucha de borracha para amortecedor da direção..... no terminal	1	
82	*211 415 907 A	Bucha de borracha para amortecedor da direção..... no amortecedor	1	
83	*211 415 909	Tubo da bucha de borracha.....	2	

Ilustração 26

Direção (setor de rolo)

N.o Desenho	Número da peça	Denominação	Quant.	Tipo
84	113 415 933	Suporte para amortecedor da direção.....	1	
85	113 415 949	Chapa trava para amortecedor da direção.....	1	
86	N 10 440 1	Parafuso sextavado M 10X40 DIN 931.....	1	

79 Ilustração 26

N.o Desenho	Número da peça	Denominação	Quant.	Tipo

GRUPO 5

EIXO TRASEIRO

GRUPO 5

EIXO TRASEIRO

		Ilustração
01	Eixo traseiro	27
11	Suspensão traseira	27
15	Amortecedores traseiros	27
17	Diferencial	28

As peças originais VW são rigorosamente testadas na Fábrica

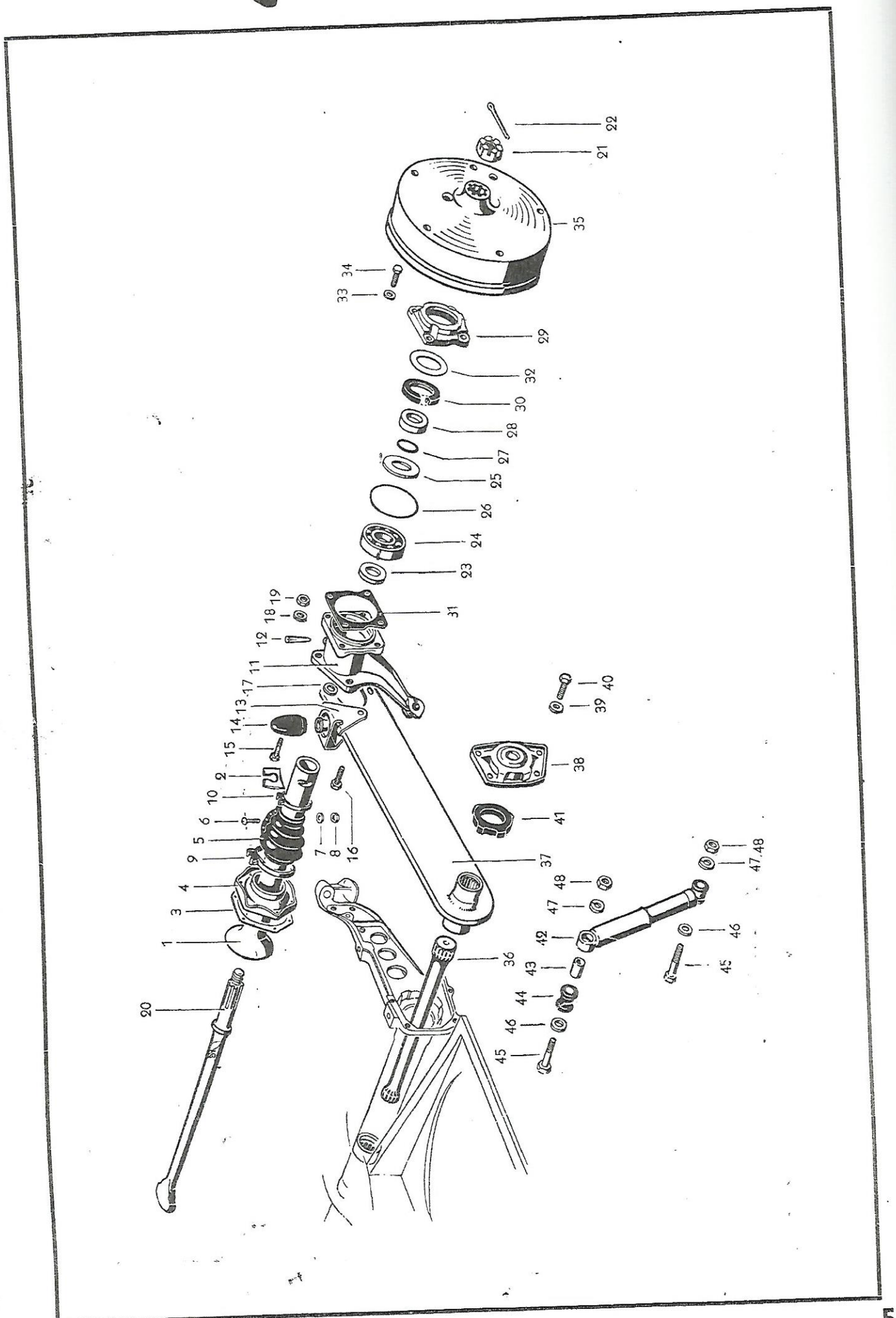

Ilustração 27

N.o Desenho	Número da peça	Denominação	Quant.	Tipo
		EIXO TRASEIRO		
1	111 501 105	TUBO DO SEMI-EIXO.....	2	
2	*113 501 123	Suporte da mangueira do freio.....	2	
3	*111 501 131	Junta 0,2 mm para a tampa do tubo do semi-eixo.....	X	
-	*111 501 133	Junta 0,1 mm para a tampa do tubo do semi-eixo.....	X	
4	*111 501 141 ZA	Tampa do tubo do semi-eixo.....	2	
-	*111 501 143	Tampa do tubo do semi-eixo (sob-medida).....	X	
-	*111 501 151	Guarda-pó do tubo do semi-eixo.....	2	
5	*111 501 153 A	Guarda-pó do tubo do semi-eixo (com abertura).....	X	
6	N 11 251 1	Parafuso AM 4X18 DIN 86.....	12	
7	N 11 664 1	Arruela 4,1.....	24	
8	N 11 004 2	Porca sextavada M 4 DIN 934, galvanizada.....	12	
9	N 14 079 9	Fita de aço para conexão.....	*	
10	N 14 079 9	Fita de aço para conexão.....	*	
-	N 14 059 1	Fêcho para fita de conexão B 9, galvanizado.....	4	
11	111 501 163 C	Carcaça de apoio..... do rolamento do semi-eixo esquerdo a partir do chassi nº 1 673 411	1	
-	111 501 164 C	Carcaça de apoio..... do rolamento do semi-eixo direito a partir do chassi nº 1 673 411	1	
12	N 12 801 1	Pino de ajustagem da carcaça 10X40 DIN 1472.....	2	
-	*211 501 181	Parafuso sextavado..... até o chassi nº 1-397 022	6	
13	111 501 189	Suporte para batente de borracha..... do braço esquerdo da suspensão a partir do chassi nº 2 528 668	1	

Ilustração 27

N.o Desenho	Número da peça	Denominação	Quant.	Tipo
-	111 501 190	Suporte para batente de borracha..... do braço direito da suspensão a partir do chassi nº 2 528 668	1	
14	311 501 191	Batente de borracha..... a partir do chassi nº 2 528 668	2	
15	N 10 127 1	Parafuso sextavado M 12X1,5X30 DIN 960..... a partir do chassi nº 1-397 023	4	
16	N 10 137 1	Parafuso sextavado AM 12X1,5X35 DIN 960.....	2	
17	111 513 479	Arruela.....	4	
18	N 12 012 1	Anel de pressão (liso) B 12 DIN 127.....	6	
19	N 11 020 2	Porca sextavada M 12X1,5 DIN 934.....	6	
20	111 501 201 A	Semi-eixo..... azul 01 rosa 02	2	
21	*111 501 221	Porca castelo do semi-eixo.....	2	
22	N 12 545 1	Contrapino 5X45 DIN 94.....	2	
23	111 501 281 A	Espaçador interno..... para rolamento da roda traseira	2	
24	*111 501 283	Rolamento da roda traseira.....	2	
25	*111 501 286	Arruela intermediária do rolamento e o espaçador....	2	
26	*111 501 291	Junta da tampa do rolamento da roda traseira.....	2	
27	*111 501 296	Anel vedador..... entre o espaçador e o rolamento da roda traseira	2	
28	*111 501 303 Z	Espaçador externo do rolamento da roda traseira..... (15,5 mm de espessura)	2	
-	111 501 311 B	Tampa do rolamento da roda traseira..... a partir do chassi nº 1 673 411 até nº.....	2	
29	311 501 311	Tampa do rolamento da roda traseira..... a partir do chassi nº.....	2	
30	*111 501 315	Retentor externo para o rolamento da roda traseira..	2	
31	*211 501 315	Junta da tampa do rolamento da roda traseira..... a partir do chassi nº.....	2	

Ilustração 27

GRUPO 5 EIXO TRASEIRO

Eixo traseiro
Suspensão traseira

Nº Desenho	Número da peça	Denominação	Quant.	Tipo
32	*211 501 321	Arruela da tampa..... a partir do chassi nº.....	2	
33	N 12 231 1	Arruela de pressão A 10 DIN 137, galvanizada.....	8	
34	*111 501 325 -	Parafuso de fixação para a tampa do rolamento.....	8	
-	111 501 615	Tambor do freio traseiro..... até o chassi nº 1 673 410	2	
-	113 501 615 Z	Tambor do freio traseiro..... a partir do chassi nº 1 673 411 até nº.....	2	
35	113 501 615 ZA	TAMBOR DO FREIO TRASEIRO..... a partir do chassi nº.....	2	
-	111 501 631 Z	Coletor de óleo..... até o chassi nº.....	2	
		SUSPENSÃO TRASEIRA		
-	111 511 109	BARRA DE TORÇÃO TRASEIRA (25 mm ø)..... até o chassi nº 1-397 022	2	
-	111 511 111 A	Barra de torção traseira (24 mm ø)..... a partir do chassi nº 1-397 023 até 2 528 667	2	
36	111 511 115	Barra de torção traseira esquerda..... a partir do chassi nº 2 528 668	1	
-	111 511 116	Barra de torção traseira direita..... a partir do chassi nº 2 528 668	1	
-	111 511 205 A	Braço da suspensão..... a partir do chassi nº 1-397 023 até 2 528 667	2	
37	111 511 205 B	Braço da suspensão..... a partir do chassi nº 2 528 668	2	
38	111 511 225 B	Tampa do cubo do braço da suspensão..... até o chassi nº 1-397 022 a partir do chassi nº 2 528 668	2	
-	111 511 225 C	Tampa do cubo do braço da suspensão..... a partir do chassi nº 1-397 023 até 2 528 667	2	
-	N 11 655 2	Arruela 11,5, galvanizada.....	8	
-	N 10 430 1	Parafuso sextavado BM 10X30 K DIN 931..... para as tampas do cubo 111 511 225/A	8	
39	N 12 010 1	Arruela de pressão B 10 DIN 127, galvanizada.....	8	
40	N 10 059 1	Parafuso sextavado M 10X18, galvanizado..... para as tampas do cubo 111 511 225 B/C	8	

Ilustração 27

N.o Desenho	Número da peça	Denominação	Quant.	Tipo
-	111 511 245 A	Mancal de borracha..... para o cubo do braço da suspensão a partir do chassi nº 1-397 023 até 2 528 667	4	
-	311 511 245	Mancal de borracha esquerdo..... para o cubo do braço da suspensão a partir do chassi nº 2 528 668	2	
41	311 511 246	Mancal de borracha direito..... para o cubo do braço da suspensão a partir do chassi nº 2 528 668	2	
		AMORTECEDORES		
42	111 513 031 D	AMORTECEDOR TRASEIRO..... a partir do chassi nº 1-397 023	2	
-	111 513 031.1	Amortecedor traseiro..... a partir do chassi nº 1-397 023	2	
43	*111 413 371 A	Tubo para a bucha de borracha 111 413 381 A.....	4	
44	*111 413 381 A	Bucha de borracha para os amortecedores..... 111 513 031/D/.1	4	
-	*111 513 475 A	Parafuso sextavado M 12X1,5X87..... para fixação dos amortecedores traseiros a partir do chassi nº 1-397 023 até 2 228 827	4	
45	111 513 475 B	Parafuso sextavado M 12X1,5X80..... para fixação dos amortecedores traseiros até o chassi nº 1-397 022 e a partir do chassi nº 2 228 828	4	
46	*111 513 479	Arruela.....	4	
47	N 12 012 1	Anel de pressão (liso) B 12 DIN 127.....	4	
48	N 11 020 1	Porca sextavada M 12X1,5 DIN 934.....	4	

Ilustração 27

As peças originais VW são rigorosamente testadas na Fábrica

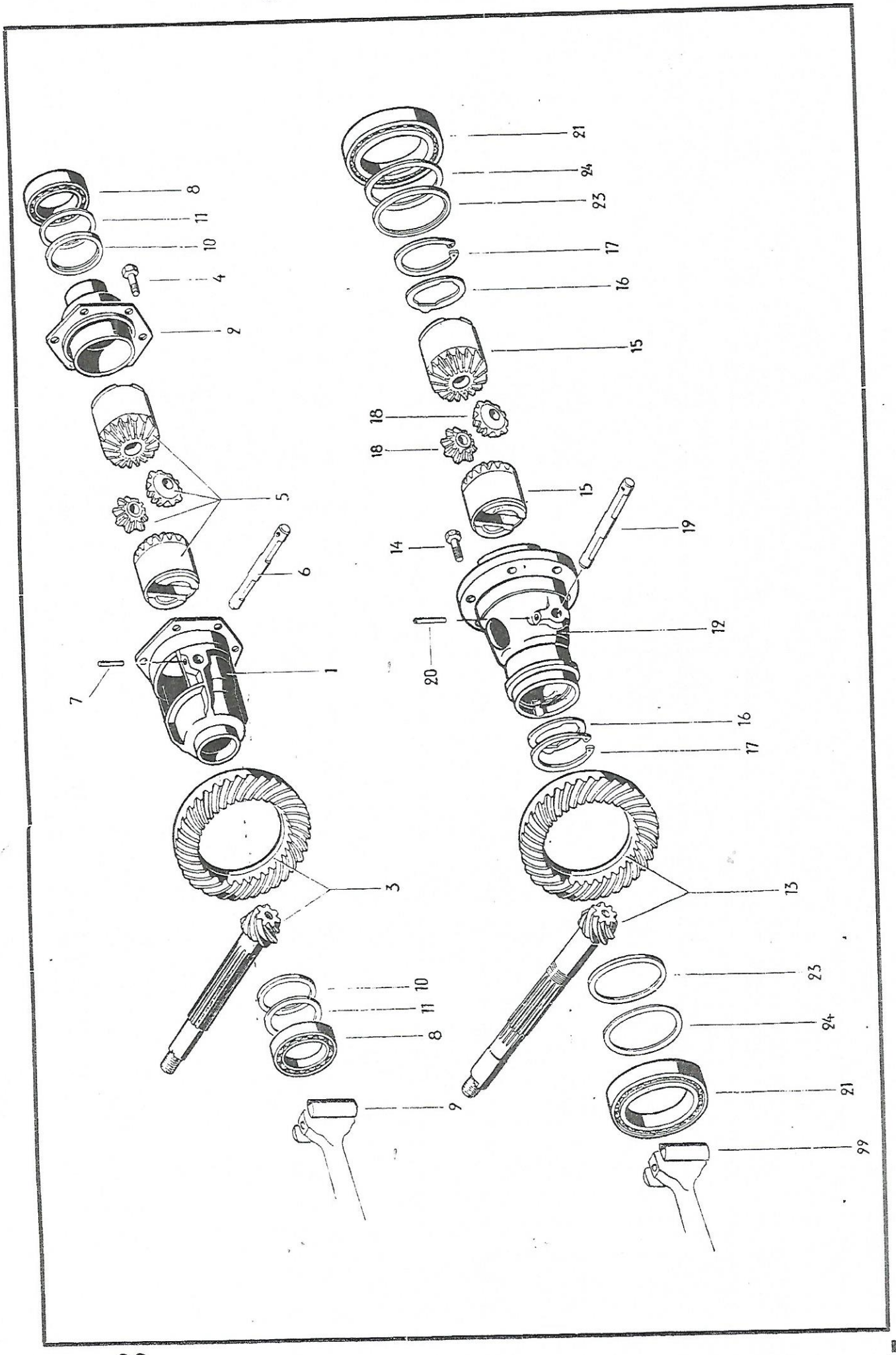

Ilustração 28

GRUPO 5 EIXO TRASEIRO Diferencial (câmbio standard e sincronizado)

N.o Desenho	Número da peça	Denominação	Quant.	Tipo
		DIFERENCIAL (câmbio standard e sincronizado) até o chassi nº 32 135		
1	*111 517 121 A	CARCAÇA DO DIFERENCIAL.....	1	
2	*111 517 135 A	Tampa da carcaça do diferencial.....	1	
3	*113 517 141 B	Corôa e pinhão 7:31 (câmbio sincronizado).....	1	
-	*111 517 145	Parafuso sextavado M 10X20..... para fixação da corôa	6	
4	*111 517 145 A	Parafuso sextavado M 10X25..... para fixação da corôa	6	
5	SP 52 D	Jôgo de satélites e planetários (azul).....	1	
-	SP 53 D	Jôgo de satélites e planetários (rosa).....	1	
6	*111 517 177	Eixo dos satélites.....	1	
7	*111 517 181	Pino trava do eixo dos satélites.....	1	
8	*111 517 185	Rolamento da carcaça do diferencial.....	2	
9	*113 517 191	Patim do semi-eixo.....	4	
-	*113 517 193	Patim do semi-eixo (sôbre-medida).....	X	
10	*111 517 201	Anel de ajustagem do diferencial (2,9 mm).....	X	
-	*111 517 203	Anel de ajustagem do diferencial (3,0 mm).....	X	
-	*111 517 205	Anel de ajustagem do diferencial (3,1 mm).....	X	
-	*111 517 207	Anel de ajustagem do diferencial (3,2 mm).....	X	
-	*111 517 209	Anel de ajustagem do diferencial (3,3 mm).....	X	
-	*111 517 211	Anel de ajustagem do diferencial (3,4 mm).....	X	
-	*111 517 213	Anel de ajustagem do diferencial (3,5 mm).....	X	

Ilustração 28

N.o Desenho	Número da peça	Denominação	Quant.	Tipo
-	*111 517 215	Anel de ajustagem do diferencial (3,6 mm).....	X	
-	*111 517 217	Anel de ajustagem do diferencial (3,7 mm).....	X	
-	*111 517 219	Anel de ajustagem do diferencial (3,8 mm).....	X	
-	*111 517 221	Anel de ajustagem do diferencial (3,9 mm).....	X	
-	*111 517 223	Anel de ajustagem do diferencial (4,0 mm).....	X	
-	*111 517 225	Anel de ajustagem do diferencial (4,1 mm).....	X	
-	*111 517 227	Anel de ajustagem do diferencial (4,2 mm).....	X	
-	*111 517 229	Anel de ajustagem do diferencial (4,3 mm).....	X	
-	*111 517 231	Anel de ajustagem do diferencial (4,4 mm).....	X	
-	*111 517 233	Anel de ajustagem do diferencial (4,5 mm).....	X	
11	*111 517 245	Arruela suplementar (0,25 mm).....	X	
		DIFERENCIAL (câmbio completamente sincronizado) a partir do chassi nº 32 136		
-	*113 517 121	Carcaça do diferencial.....	1	
12	*113 517 121 A	CARCAÇA DO DIFERENCIAL (8 PARAFUSOS DE FIXAÇÃO)....	1	
-	*113 517 143	Corôa e pinhão 8:33.....	1	
13	113 517 143 Z	Corôa e pinhão 8:35 (8 parafusos de fixação).....	1	
14	*113 517 145	Parafuso sextavado M 10X18..... para fixação da corôa	8	
15	*113 517 157	Planetário..... azul 01 rosa 02 verde 03	2	
-	*113 517 167 B	Anel de ajustagem 3,2 mm para o diferencial.....	X	
16	*113 517 167 C	Anel de ajustagem 4,0 mm para o diferencial.....	X	

Ilustração 28

GRUPO 5 EIXO TRASEIRO Diferencial (câmbio completamente sincronizado

N.o Desenho	Número da peça	Denominação	Quant.	Tipo
-	*113 517 167 D	Anel de ajustagem 4,1 mm para o diferencial.....	X	
-	*113 517 167 E	Anel de ajustagem 3,9 mm para o diferencial.....	X	
-	*113 517 167 F	Anel de ajustagem 3,8 mm para o diferencial.....	X	
-	*113 517 167 G	Anel de ajustagem 3,7 mm para o diferencial.....	X	
-	*113 517 167 H	Anel de ajustagem 4,2 mm para o diferencial.....	X	
17	N 12 320 1	Anel trava 65X2,5 DIN 472.....	2	
18	*111 517 169	Satélite.....	2	
19	*111 517 177	Eixo dos satélites.....	1	
20	*111 517 181	Pino trava do eixo dos satélites.....	1	
21	*113 517 185	Rolamento da carcaça do diferencial.....	2	
22	*113 517 191	Patim do semi-eixo.....	4	
-	*113 517 193	Patim do semi-eixo (sôbre-medida).....	X	
23	*113 517 199	Anel de ajustagem do diferencial (2,8 mm).....	X	
-	*113 517 201	Anel de ajustagem do diferencial(2,9 mm).....	X	
-	*113 517 203	Anel de ajustagem do diferencial (3,0 mm).....	X	
-	*113 517 205	Anel de ajustagem do diferencial (3,1 mm).....	X	
-	*113 517 207	Anel de ajustagem do diferencial (3,2 mm).....	X	
-	*113 517 209	Anel de ajustagem do diferencial (3,3 mm).....	X	
-	*113 517 211	Anel de ajustagem do diferencial (3,4 mm).....	X	
-	*113 517 213	Anel de ajustagem do diferencial (3,5 mm).....	X	
-	*113 517 215	Anel de ajustagem do diferencial (3,6 mm).....	X	

Ilustração 28

GRUPO 5 EIXO TRASEIRO Diferencial (câmbio completamente sincronizado

N.o Desenho	Número da peça	Denominação	Quant.	Tipo
-	*113 517 167 D	Anel de ajustagem 4,1 mm para o diferencial.....	X	
-	*113 517 167 E	Anel de ajustagem 3,9 mm para o diferencial.....	X	
-	*113 517 167 F	Anel de ajustagem 3,8 mm para o diferencial.....	X	
-	*113 517 167 G	Anel de ajustagem 3,7 mm para o diferencial.....	X	
-	*113 517 167 H	Anel de ajustagem 4,2 mm para o diferencial.....	X	
17	N 12 320 1	Anel trava 65X2,5 DIN 472.....	2	
18	*111 517 169	Satélite.....	2	
19	*111 517 177	Eixo dos satélites.....	1	
20	*111 517 181	Pino trava do eixo dos satélites.....	1	
21	*113 517 185	Rolamento da carcaça do diferencial.....	2	
22	*113 517 191	Patim do semi-eixo.....	4	
-	*113 517 193	Patim do semi-eixo (sôbre-medida).....	X	
23	*113 517 199	Anel de ajustagem do diferencial (2,8 mm).....	X	
-	*113 517 201	Anel de ajustagem do diferencial(2,9 mm).....	X	
-	*113 517 203	Anel de ajustagem do diferencial (3,0 mm).....	X	
-	*113 517 205	Anel de ajustagem do diferencial (3,1 mm).....	X	
-	*113 517 207	Anel de ajustagem do diferencial (3,2 mm).....	X	
-	*113 517 209	Anel de ajustagem do diferencial (3,3 mm).....	X	
-	*113 517 211	Anel de ajustagem do diferencial (3,4 mm).....	X	
-	*113 517 213	Anel de ajustagem do diferencial (3,5 mm).....	X	
-	*113 517 215	Anel de ajustagem do diferencial (3,6 mm).....	X	

Ilustração 28

N.o Desenho	Número da peça	Denominação	Quant.	Tipo
-	*113 517 217	Anel de ajustagem do diferencial (3,7 mm).....	X	
-	*113 517 219	Anel de ajustagem do diferencial (3,8 mm).....	X	
-	*113 517 221	Anel de ajustagem do diferencial (3,9 mm).....	X	
24	*113 517 245	Arruela suplementar (0,25 mm).....	X	

Ilustração 28

GRUPO 6

RODAS
FREIOS

GRUPO 6

RODAS
FREIOS

		Ilustração
01	Rodas	29
09	Freios hidráulicos	29
11	Cilindros dos freios e Tubos	30

As peças originais VW são rigorosamente testadas na Fábrica

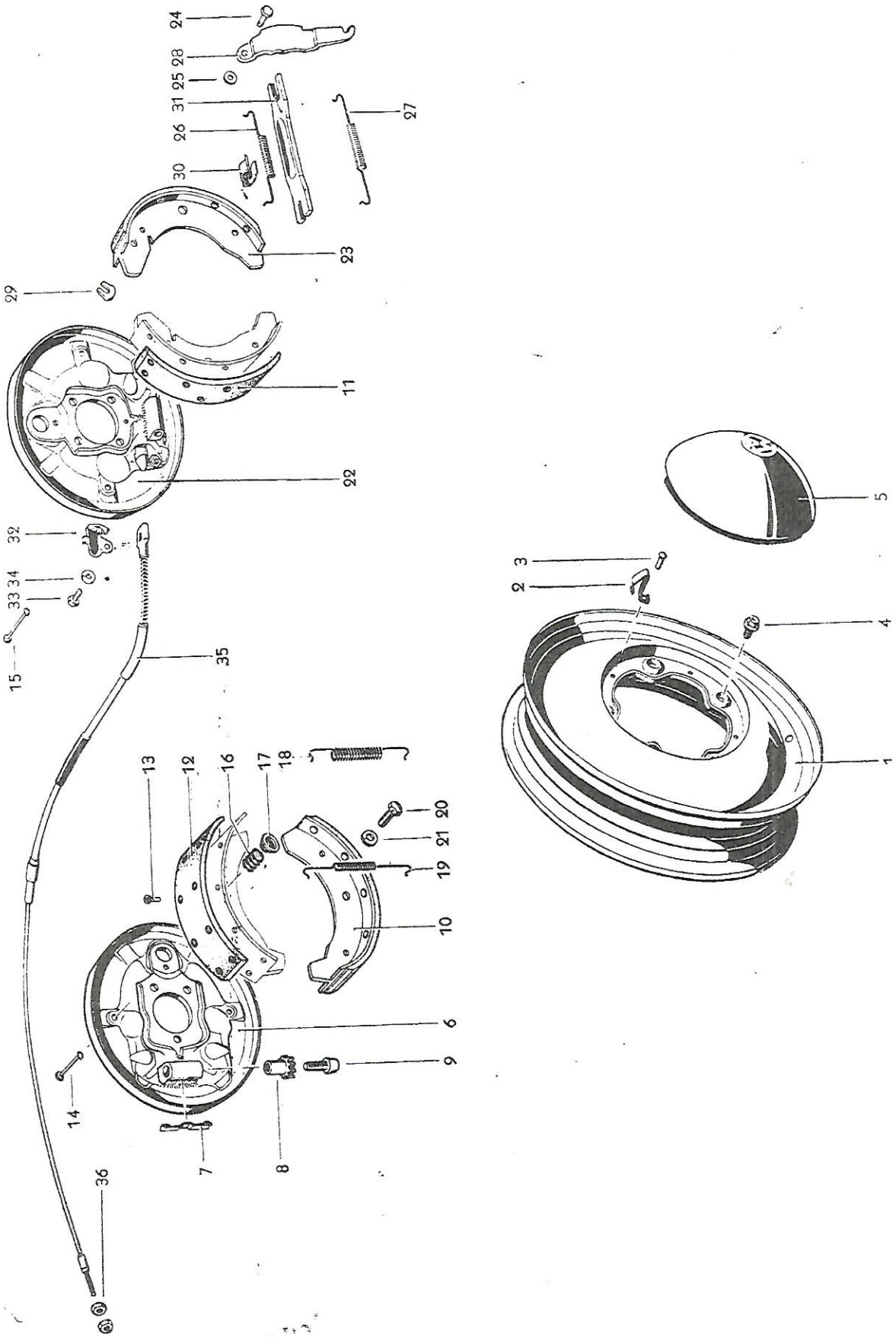

Ilustração 29

Nº Desenho	Número da peça	Denominação	Quant.	Tipo
		ARO DA RODA		
1	111 601 025 C	ARO DA RODA 4 JX15..... a partir do chassi nº 1-397 023	5	
-	143 601 025 Z	Aro da roda 4 JX15 com furos (cromado)..... a partir do chassi nº 1-397 023	5	
2	*111 601 131	Mola fixadora da calota.....	25	
3	N 13 407 1	Rebite de cabeça redonda 4,5X7.....	25	
4	111 601 139	Parafuso para fixação da roda M 12X1,5.....	20	
-	*111 601 151	Calota pintada - (fundo).....	4	
-	*113 601 151.1	Calota (inoxidável).....	4	
5	*113 601 151	Calota cromada.....	4	
-	*241 601 155 A	Super calota para aros da roda..... 111 601 025 C e 143 601 025 Z	X	
-	*111 601 161	Rôlha de borracha para a calota.....	16	
		FREIOS HIDRAULICOS		
-	113 609 139	Porta-freio dianteiro esquerdo..... até o chassi nº 1 673 410	1	
6	113 609 139 A	PORTA-FREIO DIANTEIRO..... a partir do chassi nº 1 673 411	2	
7	*211 609 185 A	Mola laminada..... para trava do dispositivo de regulagem do freio	4	
8	*113 609 205 A	Porca de regulagem para a sapata do freio..... (à escolher com 113 609 205.1)	8	
-	113 609 205.1	Porca de regulagem para a sapata do freio..... (à escolher com 113 609 205 A)	8	
9	*211 609 209	Parafuso de regulagem para a sapata do freio..... 113 609 237 C/537 A	8	
10	113 609 237 D	Sapata do freio 40 dianteiro com lona..... a partir do chassi nº 1 673 411	4	
11	SP 321	1 Jôgo de lonas do freio 30..... até o chassi nº 1 673 410 dianteiro e traseiro a partir do chassi nº 1 673 411 só traseiro	2 1	

Ilustração 29

N.o Desenho	Número da peça	Denominação	Quant.	Tipo
-	SP 322	1 Jôgo de lonas do freio 30 (sôbre-medida)..... até o chassi nº 1 673 410 dianteiro e traseiro a partir do chassi nº 1 673 411 só traseiro	X	
12	SP 303	1 Jôgo de lonas do freio 40..... a partir do chassi nº 1 673 411 só dianteiro	1	
-	SP 304	1 Jôgo de lonas do freio 40 (sôbre-medida)..... a partir do chassi nº 1 673 411 só dianteiro	X	
13	N 13 634 1	Rebite C 4X7,5 DIN 7338, galvanizado.....	72	
14	*113 609 279 C	Haste de tensão (35 mm) da sapata do freio.....	4	
15	113 609 279 A	Haste de tensão (30 mm) da sapata do freio.....	4	
16	*113 609 283	Mola de pressão da haste de tensão.....	8	
17	*113 609 289	Assento da mola da haste de tensão.....	8	
18	113 609 301 B	Mola de retôrno traseira da sapata 113 609 237 C...	2	
19	113 609 309 B	Mola de retôrno dianteira da sapata 113 609 237 C..	2	
-	*211 609 313	Mola de retôrno superior da sapata 113 609 237.....	4	
20	113 609 381	Parafuso sextavado M 10X18..... para fixação do porta-freio dianteiro a partir do chassi nº 2 855 922	6	
-	113 609 385	Parafuso sextavado M 10X22..... para fixação do porta-freio dianteiro a partir do chassi nº 2 855 922	X	
21	N 12 011 1	Anel de pressão A 10 DIN 127.....	6	
-	113 609 439 B	Porta-freio traseiro esquerdo..... a partir do chassi nº 1 673 411 até nº.....	1	
22	131 609 439.1	PORTA-FREIO TRASEIRO ESQUERDO..... a partir do chassi nº.....	1	
-	113 609 440 B	Porta-freio traseiro direito..... a partir do chassi nº 1 673 411 até nº.....	1	
-	131 609 440.1	Porta-freio traseiro direito..... a partir do chassi nº.....	1	
23	113 609 537 B	Sapata do freio 30 traseiro com lona..... a partir do chassi nº 1 673 411	4	
24	*211 609 601 A	Pino da alavanca de comando do freio.....	2	

Ilustração 29

N.o Desenho	Número da peça	Denominação	Quant.	Tipo
25	N 12 228 1	Arruela de pressão B 8 DIN 137, galvanizada.....	2	
26	113 609 605 A	Mola de retôrno superior..... da sapata do freio 113 609 537 A	2	
27	113 609 309 B	Mola de retôrno inferior..... da sapata do freio 113 609 537 A	2	
28	113 609 613 Z	Alavanca de comando esquerda..... da sapata do freio 113 609 537 A	1	
-	113 609 614 Z	Alavanca de comando direita..... da sapata do freio 113 609 537 A	1	
29	*211 609 619	Trava do pino da alavanca de comando.....	2	
30	113 609 625	Braçadeira para haste das sapatas.....	2	
31	113 609 631 A	Haste..... a partir do chassi nº 1 673 411	2	
32	*113 609 637	Suporte para o cabo do freio esquerdo.....	1	
-	*113 609 638	Suporte para o cabo do freio direito.....	1	
33	N 10 238 4	Parafuso sextavado M 8X15 DIN 933.....	2	
34	N 12 008 1	Anel de pressão B 8 DIN 127, galvanizado.....	2	
-	N 11 008 3	Porca sextavada M 8 DIN 934, galvanizada.....	2	
35	113 609 721 F	Cabo do freio traseiro 1750 mm de comprimento..... a partir do chassi nº 1 600 440	2	
36	N 11 006 2	Porca sextavada M 6 DIN 934, galvanizada.....	4	

Ilustração 29

GRUPO 6

N.o Desenho	Número da peça	Denominação	Quant.	Tipo

As peças originais VW são rigorosamente testadas na Fábrica

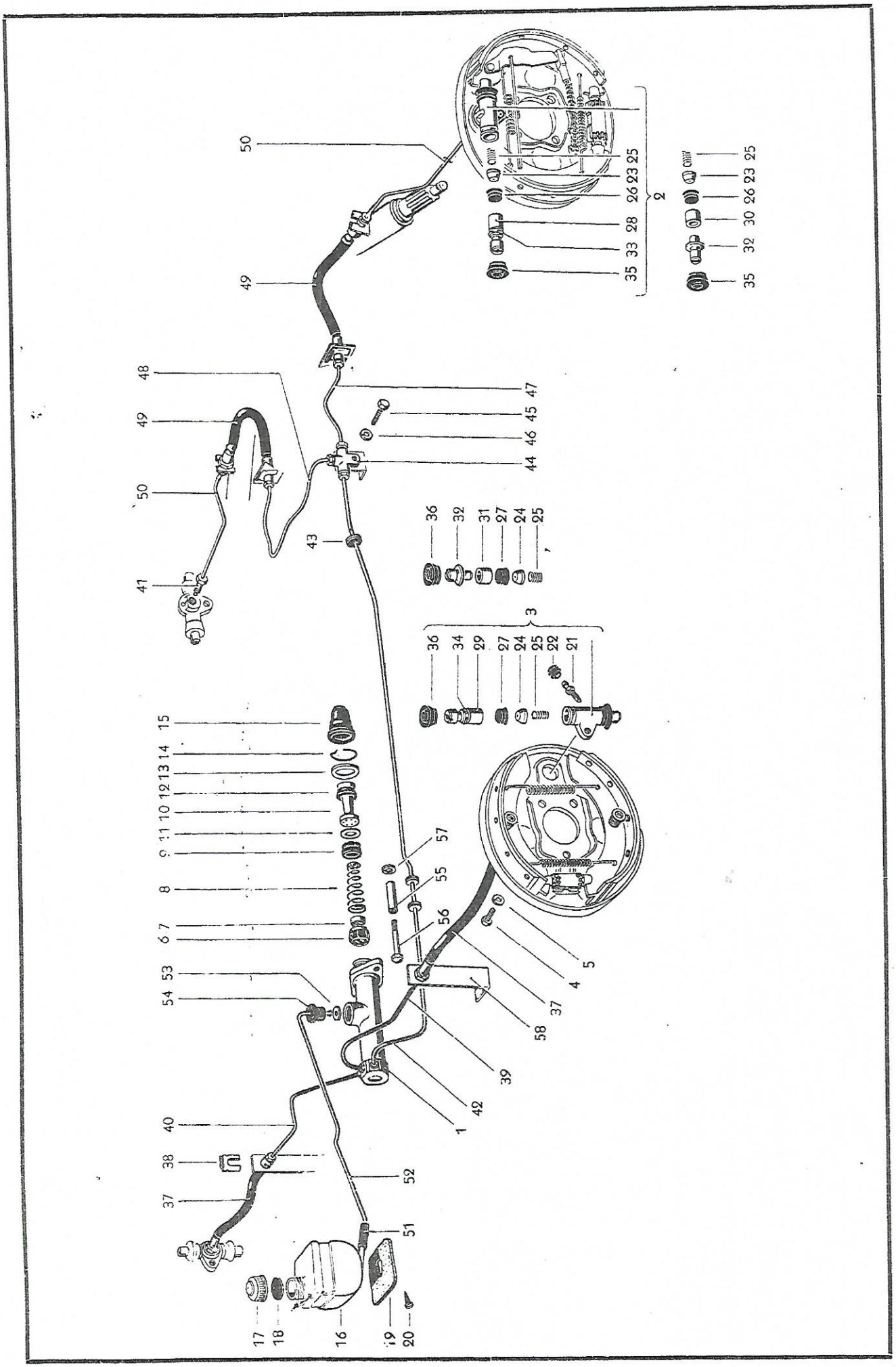

Ilustração 30

Nº Desenho	Número da peça	Denominação	Quant.	Tipo
		CILINDROS DOS FREIOS E TUBOS		
-	113 611 021 C	CILINDRO MESTRE 19..... a partir do chassi nº 1-575 415 até nº.....	1	
1	113 611 021 F	Cilindro mestre 17,46..... a partir do chassi nº.....	1	
-	113 611 053	Cilindro do freio (roda traseira) 17,5..... a partir do chassi nº 1-397 023 até 1 673 410	2	
2	113 611 055 C	CILINDRO DO FREIO (RODA TRASEIRA) 19..... a partir do chassi nº 1 673 411	2	
3	113 611 057 B	Cilindro do freio (roda dianteira) 22..... a partir do chassi nº 1 673 411	2	
4	N 10 238 4	Parafuso sextavado M 8X15 DIN 933.....	4	
5	N 12 008 1	Anel de pressão B 8 DIN 127, galvanizada.....	4	
6	113 611 121	Assento da válvula do cilindro mestre 19.....	1	
-	*113 611 127	Válvula para o cilindro mestre 19.....	1	
7	113 611 127 C	Válvula para o cilindro mestre 17,46.....	1	
8	113 611 143 A	Mola para o cilindro mestre 17,46.....	1	
-	311 611 143 A	Mola para o cilindro mestre 19.....	1	
-	*113 611 155	Gaxeta primária do cilindro mestre 19.....	1	
9	113 611 155 A	Gaxeta primária do cilindro mestre 17,46.....	1	
-	*113 611 165	Êmbolo do cilindro mestre 19.....	1	
10	113 611 165 C	Êmbolo do cilindro mestre 17,46.....	1	
-	*113 611 167	Arruela intermediária do cilindro mestre 19.....	1	
11	113 611 167 B	Arruela intermediária do cilindro mestre 17,46.....	1	
-	*113 611 173	Gaxeta secundária do cilindro mestre 19.....	1	
12	113 611 173 C	Gaxeta secundária do cilindro mestre 17,46.....	1	

Ilustração 30

N.o Desenho	Número da peça	Denominação	Quant.	Tipo
13	*113 611 179	Arruela de encôsto para o cilindro mestre.....	1	
14	*113 611 185	Anel de segurança.....	1	
15	*113 611 195	Guarda-pó.....	1	
16	113 611 313 B	Recipiente para líquido do freio do cilindro mestre até o chassi nº.....	1	
-	113 611 313 C	Recipiente para líquido do freio do cilindro mestre a partir do chassi nº.....	1	
-	113 611 339	Junta 4,55X9,3X11 para tampa do recipiente..... 113 611 313 C	1	
-	131 611 341	Porca de junção da tampa do recipiente..... 113 611 313 C	1	
-	131 611 349 A	Tampa com rôsca do recipiente 113 611 313 C.....	1	
17	113 611 351	Tampa do recipiente 28 mm ∅ para líquido do freio.. 113 611 313 A/B	1	
18	113 611 363	Anel vedador da tampa do recipiente para líquido... do freio 113 611 351	1	
-	*113 611 373	Tampa do recipiente para líquido do freio..... 113 611 301	X	
19	113 611 399 B	Calço para recipiente do líquido do freio..... 113 611 313 B/C	1	
20	N 13 959 1	Parafuso lenticular B 3,5X16.....	1	
21	*211 611 477	Parafuso sangrador para cilindro do freio..... 113 611 055 B/C/113 611 057 A/B	4	
22	*211 611 483	Guarda-pó do parafuso sangrador.....	4	
23	*113 611 605	Peça de compensação para cilindro do freio 19.....	4	
24	*113 611 607	Peça de compensação para cilindro do freio 22.....	4	
25	*113 611 615	Mola intermediária das peças de compensação.....	4	
-	113 611 621	Gaxeta para cilindro do freio 16.....	4	
-	113 611 623	Gaxeta para cilindro do freio 17,5.....	4	
26	*113 611 625	Gaxeta para cilindro do freio 19.....	4	

Ilustração 30

N.o Desenho	Número da peça	Denominação	Quant.	Tipo
27	*211 611 627	Gaxeta para cilindro do freio 22.....	4	
28	113 611 645	Êmbolo para cilindro do freio 19..... com anel retentor 113 611 691	4	
-	113 611 661	Êmbolo para cilindro do freio 16.....	4	
29	113 611 657 A	Êmbolo para cilindro do freio 22..... com anel retentor 113 611 693	4	
-	113 611 663	Êmbolo para cilindro do freio 17,5.....	4	
30	*113 611 665	Êmbolo para cilindro do freio 19.....	4	
31	*211 611 667	Êmbolo para cilindro do freio 22.....	4	
-	113 611 683	Disco de pressão para o cilindro do freio 16.....	4	
32	*113 611 687	Disco de pressão para o cilindro do freio..... 17,5/19/22	4	
33	113 611 691	Anel retentor para êmbolo 113 611 645.....	4	
34	113 611 693	Anel retentor para êmbolo 113 611 657 A.....	4	
35	*113 611 695	Guarda-pó para cilindro do freio 16/17,5/19.....	4	
36	*113 611 695 E	Guarda-pó para cilindro do freio 22.....	4	
37	*211 611 701	Tubo flexível do freio dianteiro (440 mm).....	2	
38	*113 611 715 A	Suporte do tubo flexível do freio..... dianteiro e traseiro	6	
39	113 611 723 A	Tubo do freio dianteiro (170 mm).....	1	
40	113 611 724 A	Tubo do freio dianteiro (400 mm).....	1	
41	*113 611 731	Porca de conexão.....	X	
42	113 611 741	Tubo do freio..... (do cilindro mestre ao distribuidor)	1	
43	*211 611 751	Anel de borracha para a tubulação.....	2	
-	113 611 751	Anel de borracha para a tubulação.....	1	

Ilustração 30

N.o Desenho	Número da peça	Denominação	Quant.	Tipo
44	*113 611 755	Distribuidor para os tubos (do freio).....	1	
45	N 10 343 1	Parafuso sextavado BM 6X25 DIN 931.....	1	
46	N 12 006 1	Anel de pressão (liso) B 6 DIN 127, galvanizado....	1	
47	113 611 763 A	Tubo do freio (187 mm de comprimento)..... entre o distribuidor e o tubo flexível traseiro esquerdo	1	
48	113 611 764 B	Tubo do freio (645 mm de comprimento)..... entre o distribuidor e o tubo flexível traseiro direito	1	
49	*113 611 775	TUBO FLEXÍVEL DO FREIO TRASEIRO..... (270 mm de comprimento)	2	
-	113 611 781	Tubo do freio traseiro esquerdo..... (390 mm de comprimento) até o chassi nº 1 600 439	1	
-	113 611 781 A	Tubo do freio traseiro esquerdo..... (302 mm de comprimento) a partir do chassi nº 1 600 440	1	
50	131 611 781	Tubo do freio traseiro (302 mm de comprimento)..... a partir do chassi nº 1 600 440	2	
-	113 611 782	Tubo do freio traseiro direito..... (390 mm de comprimento)até o chassi nº 1 600 439	1	
51	113 611 801 A	Tubo de conexão flexível..... entre o recipiente para líquido do freio e o cilindro mestre, até o chassi nº.....	1	
-	113 611 801	Tubo de conexão flexível..... entre o recipiente para líquido do freio e o cilindro mestre, a partir do chassi nº.....	1	
52	113 611 805 B	Tubo entre o recipiente para líquido do freio..... e o cilindro mestre, até o chassi nº.....	1	
-	113 611 805 C	Tubo entre o recipiente para líquido do freio..... e o cilindro mestre, a partir do chassi nº.....	1	
53	113 611 811	Arruela para rôlha vedadora.....	1	
54	113 611 817	Rôlha vedadora para cilindro mestre 113 611 021 C..	1	
55	*231 707 225 Z1	Tubo distanciador.....	2	
56	N 10 353 1	Parafuso sextavado M 8X42 DIN 931.....	2	
57	N 12 008 1	Anel de pressão B 8 DIN 127, galvanizado.....	2	
-	N 10 350 1	Parafuso sextavado BM 8X50 DIN 931.....	2	

Ilustração 30

Nº de Desenho	Número da peça	Denominação	Quant.	Tipo
-	N 11 008 3	Porca sextavada M 8 DIN 934, galvanizada.....	2	
58	113 611 843 A	Suporte para o tubo flexível do freio..... no cabeçote do chassi	2	
		LIQUIDO PARA FREIO		
-	B 2	Líquido para freio original 0,5 Kg.....	X	

Ilustração 30

N.o Desenho	Número da peça	Denominação	Quant.	Tipo

GRUPO 7

CHASSI
ALAVANCAS E PEDAIS DE COMANDO

GRUPO 7

CHASSI
ALAVANCAS E PEDAIS DE COMANDO

		Ilustração
01	Chassi	31
07	Pára-choques	31
11	Alavancas de comando	32
21	Pedais de comando	33

As peças originais VW são rigorosamente testadas na Fábrica

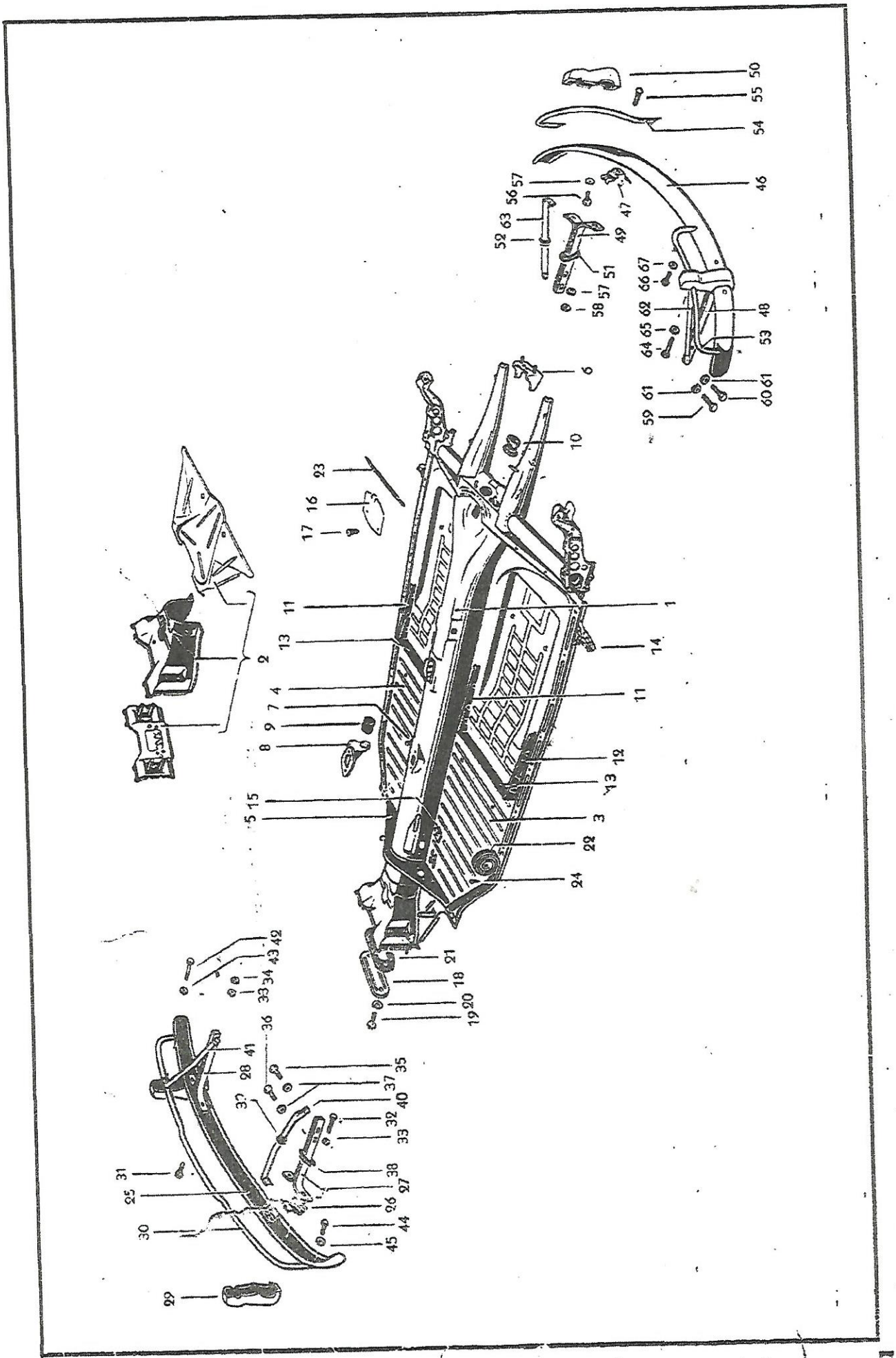

Ilustração 31

N.o Desenho	Número da peça	Denominação	Quant.	Tipo
		CHASSI		
1	113 700 021 ZB	CHASSI COMPLETO..... a partir do chassi nº 32 136	1	
2	113 701 037 Z	Cabeçote do chassi.....	1	
3	113 701 059 Z	Chapa do assoalho esquerda.....	1	
4	113 701 060 Z	Chapa do assoalho direita.....	1	
5	113 701 131 Z1	Travessa dianteira, parte superior.....	1	
6	111 701 175 Z	Alça suporte..... a partir do chassi nº 32 136	1	
7	*111 701 241 A	Tubo-guia de comando do ar quente.....	1	
8	*211 711 205 A	Guia da barra da alavanca do câmbio..... (no túnel do chassi)	1	
9	*111 701 259	Luva-guia (no túnel do chassi).....	1	
-	111 701 263	Anel para luva-guia.....	1	
-	111 701 293 A	Vedador de borracha para os cabos..... até o chassi nº 1 862 188	1	
10	111 701 293 B	Vedador de borracha para os cabos..... a partir do chassi nº 1 862 189	1	
-	111 701 409 Z1	Chapa gancho (para fixação da bateria).....	1	
-	111 701 415 ZA	Pino (para fixação da bateria).....	1	
11	113 701 425 Z1	Trilho inferior para assento dianteiro..... com ressalto travador a partir do chassi nº 1-929 746	2	
12	113 701 435 Z1	Trilho inferior para assento dianteiro..... sem ressalto travador a partir do chassi nº 1-929 746	2	
13	113 701 445 Z	Trilho espaçador dos trilhos corrediços..... a partir do chassi nº 1-929 746	2	
14	111 701 475	Suporte para o macaco.....	2	
15	111 701 535 Z	Suporte do pedal do acelerador..... a partir do chassi nº 1 600 440 até nº.....	1	

Ilustração 31

N.o Desenho	Número da peça	Denominação	Quant.	Tipo
16	111 701 555 B	Tampa traseira do chassi.....	1	
17	N 13 961 1	Parafuso lenticular para chapa..... B 3,9X13 DIN 7981	2	
18	113 701 565 A	Tampa para o cabeçote do chassi..... a partir do chassi nº 1-929 746	1	
19	N 10 212 1	Parafuso sextavado M 6X12 DIN 933, galvanizado.....	2	
20	N 12 226 1	Arruela de pressão B 6 DIN 137, galvanizada.....	2	
21	113 701 571	Junta trava da tampa do cabeçote do chassi.....	1	
-	111 701 611 C	Vedação do assoalho dianteiro.....	1	
22	111 701 615 C	Vedação do assoalho lateral esquerdo.....	1	
-	111 701 616 C	Vedação do assoalho lateral direito.....	1	
-	111 701 617 C	Vedação do assoalho traseiro.....	1	
23	111 701 621	Junta de borracha..... entre a travessa traseira do chassi e a carroceria	1	
24	111 701 625 A	Prego roscado.....	36	
		PÁRA-CHOQUES		
25	113 707 111 B	PÁRA-CHOQUE DIANTEIRO CROMADO.....	1	113,117
-	111 707 111 A	Pára-choque dianteiro pintado.....	1	113-B-066
-	113 707 111 Z	Pára-choque dianteiro (em primer).....	1	
26	111 707 121 Z	Chapa de reforço para o pára-choque..... a partir do chassi nº 1-397 023	4	
27	111 707 135 Z1	Suporte esquerdo do pára-choque dianteiro.....	1	
28	111 707 136 Z1	Suporte direito do pára-choque dianteiro.....	1	
29	113 707 155 Z1	Garra do pára-choque cromada.....	2	

N.o Desenho	Número da peça	Denominação	Quant.	Tipo
-	113 707 155 ZA	Garra do pára-choque (em primer).....	2	
30	113 707 177 ZA	Arco do pára-choque dianteiro cromado.....	1	
-	113 707 177 ZB	Arco do pára-choque dianteiro (em primer).....	1	
-	111 707 181 Z	Calço do arco do pára-choque dianteiro.....	2	
-	111 707 181.1	Calço do arco do pára-choque dianteiro.....	2	
31	113 707 191 A	Parafuso do pára-choque.....	2	
32	N 10 247 2	Parafuso sextavado M 8X35.....	2	
33	N 12 228 2	Arruela de pressão B 8 DIN 137, galvanizada.....	4	
34	N 11 008 3	Porca sextavada M 8 DIN 934, galvanizada.....	2	
35	N 10 241 4	Parafuso sextavado M 8X22.....	2	
36	N 10 330 2	Parafuso sextavado M 8X30.....	2	
37	*111 821 149	Arruela de pressão.....	4	
38	111 707 197	Vedação do suporte do pára-choque dianteiro.....	2	
39	111 707 199	Vedação do apoio do pára-choque dianteiro.....	2	
40	113 707 233 Z	Apoio esquerdo do pára-choque dianteiro.....	1	
41	113 707 234 Z	Apoio direito do pára-choque dianteiro.....	1	
42	N 10 350 3	Parafuso sextavado BM 8X50 DIN 931, galvanizado.....	2	
43	N 12 228 2	Arruela de pressão B 8 DIN 137, galvanizada.....	2	
44	N 10 239 2	Parafuso sextavado M 8X18.....	2	
45	N 12 228 2	Arruela de pressão B 8 DIN 137, galvanizada.....	2	
-	111 707 311 A	Pára-choque traseiro pintado.....	1	113-B-066

Ilustração 31

N.o Desenho	Número da peça	Denominação	Quant.	Tipo
46	113 707 311 B	PÁRA-CHOQUE TRASEIRO CROMADO.....	1	113,117
-	113 707 311 Z	Pára-choque traseiro (em primer).....	1	
47	111 707 121 Z	Chapa de refôrço do pára-choque..... a partir do chassi nº 1-397 023	4	
48	113 707 335 Z	Suporte esquerdo do pára-choque traseiro.....	1	
49	113 707 336 Z	Suporte direito do pára-choque traseiro.....	1	
50	113 707 155 Z1	Garra do pára-choque cromada.....	2	
-	113 707 155 ZA	Garra do pára-choque (em primer).....	2	
51	111 707 347	Vedação do suporte do pára-choque traseiro.....	2	
52	111 707 199	Vedação do apoio do pára-choque traseiro.....	2	
53	113 707 385 ZA	Arco (esquerdo) do pára-choque traseiro, cromado...	1	
-	113 707 385 ZB	Arco (esquerdo) do pára-choque traseiro (em primer)	1	
54	113 707 386 ZA	Arco (direito) do pára-choque traseiro, cromado....	1	
-	113 707 386 ZB	Arco (direito) do pára-choque traseiro (em primer).	1	
55	113 707 191 A	Parafuso do pára-choque.....	4	
-	111 707 181 Z	Calço do arco do pára-choque traseiro.....	4	
-	111 707 181.2	Calço do arco do pára-choque traseiro.....	4	
56	N 10 239 2	Parafuso sextavado M 8X18.....	2	
57	N 12 228 2	Arruela de pressão B 8 DIN 137, galvanizada.....	6	
58	N 11 008 3	Porca sextavada M 8 DIN 934, galvanizada.....	4	
59	N 10 330 2	Parafuso sextavado M 8X30.....	2	
60	N 10 241 4	Parafuso sextavado M 8X22.....	2	

Ilustração 31

N.o Desenho	Número da peça	Denominação	Quant.	Tipo
61	*111 821 149	Arruela de pressão.....	4	
62	113 707 391 Z	Apoio esquerdo do pára-choque traseiro.....	1	
63	113 707 392 Z	Apoio direito do pára-choque traseiro.....	1	
64	N 10 350 3	Parafuso sextavado BM 8X50 DIN 931, galvanizado.....	2	
65	N 12 228 2	Arruela de pressão B 8 DIN 137, galvanizada.....	2	
66	N 10 239 2	Parafuso sextavado M 8X18.....	4	
67	N 12 228 2	Arruela de pressão B 8 DIN 137, galvanizada.....	4	

Ilustração 31

GRUPO 7

N.o Desenho	Número da peça	Denominação	Quant.	Tipo

As peças originais VW são rigorosamente testadas na Fábrica

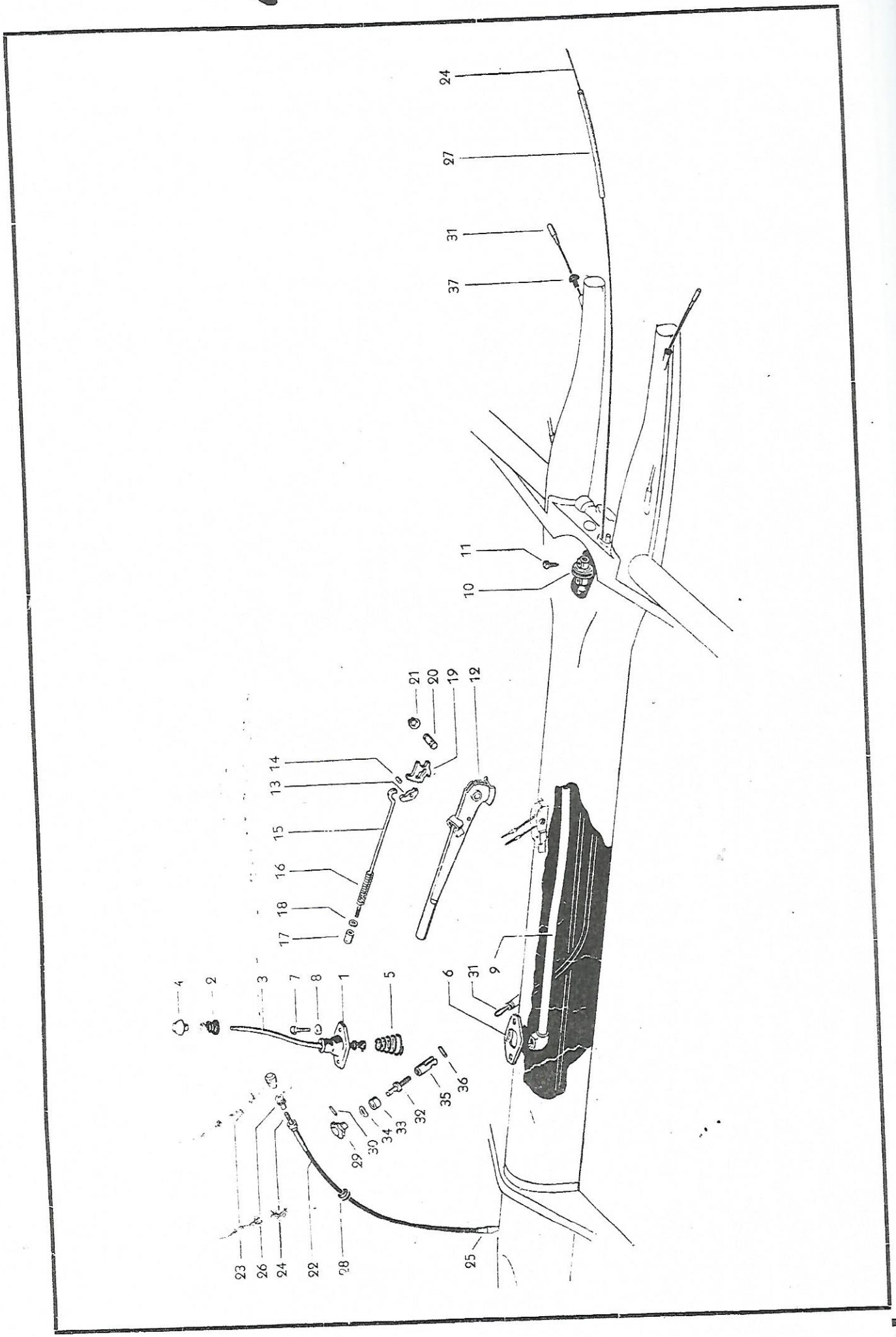

Ilustração 32

Nº Desenho	Número da peça	Denominação	Quant.	Tipo
		ALAVANCAS DE COMANDO		
1	111 711 105	CAIXA DA ALAVANCA DE CÂMBIO..... a partir do chassi nº 1-397 023	1	
-	*211 711 105	Caixa da alavanca de câmbio..... até o chassi nº 1-397 022	1	
2	*111 711 115 A	Guarda-pó da alavanca de câmbio.....	1	
3	111 711 121 Z	Alavanca de câmbio..... a partir do chassi nº 1-929 746	1	
4	113 711 141 A	Botão (bege-pedra) para alavanca de câmbio..... 111 711 121 Z	1	
-	*211 711 145	Mola de pressão da alavanca de câmbio..... até o chassi nº 1-397 022	1	
5	111 711 145 B	Mola de pressão da alavanca de câmbio..... a partir do chassi nº 1-397 023	1	
6	*211 711 149	Chapa de encôsto para a alavanca de câmbio.....	1	
7	N 10 240 3	Parafuso sextavado M 8X20.....	2	
8	*361 827 181	Arruela de pressão.....	2	
9	111 711 155 Z	Barra interna de câmbio..... a partir do chassi nº 1-929 746	1	
10	111 711 175 Z	Acoplamento da barra de câmbio.....	1	
11	*211 711 189	Parafuso do acoplamento da barra de câmbio.....	2	
-	*211 711 205 A	Guia da barra da alavanca de câmbio.....	1	
12	113 711 305 ZA	ALAVANCA DO FREIO DE MÃO..... a partir do chassi nº 1-929 746	1	
13	*111 711 321	Trava.....	1	
14	*111 711 323	Chaveta travadora.....	1	
15	*111 711 325	Vareta travadora do freio de mão.....	1	
16	*111 711 329	Mola da vareta travadora.....		

Ilustração 32

N.o Desenho	Número da peça	Denominação	Quant.	Tipo
17	*113 711 333 A	Botão (bege-pedra)..... de pressão da alavanca do freio de mão	1	
18	*111 711 335	Arruela da alavanca do freio de mão.....	1	
19	*211 711 339 ZA	Setor dentado da alavanca do freio de mão..... a partir do chassi nº 1-929 746	1	
-	N 12 415 1	Anel trava 15X1 DIN 471.....	2	
20	113 711 341	Pino da alavanca do freio de mão..... a partir do chassi nº 1-929 746	1	
21	N 12 460 1	Anel trava 14 DIN 9045.....	2	
22	111 711 501 A	Cabo do afogador 3770 mm de comprimento..... a partir do chassi nº 1-459 217	1	
-	*111 941 541	Botão (prêto) para o cabo do afogador..... a partir do chassi nº 1-397 023	1	
23	*113 942 541	Botão (bege-pedra) para o cabo do afogador..... a partir do chassi nº 1-397 023	1	
24	141 711 505	Arame para cabo do afogador 111 711 501 A.....	1	
25	111 711 515	Bucha vedadora para o cabo do afogador..... 111 711 501 A	1	
26	111 711 517	Roseta com arruela de borracha..... para o cabo do afogador 111 711 501 A	1	
27	*111 711 531	Tubo flexível do cabo do afogador.....	1	
28	*111 711 535	Anel de borracha do cabo do afogador.....	1	
-	113 711 607 A	Cabo de calefação (duplo)..... 1614/1538 mm de comprimento, até o chassi nº 1-162 443	1	
-	*111 711 611	Puxador (prêto) do cabo calefação..... a partir do chassi nº 1-162 444 até 1-397 022	1	
29	*113 711 623 A	Botão (bege-pedra) para o cabo de calefação.....	1	
30	N 13 328 1	Pino de fixação 3X20 DIN 1481.....	1	
31	111 711 629 Z	Cabo de calefação, 3660 mm de comprimento..... a partir do chassi nº 1-929 746	1	
32	*111 711 671 Z	União roscada do cabo de calefação.....	1	
33	*111 711 675	Bucha do cabo de calefação.....	1	

Ilustração 32

N.o Desenho	Número da peça	Denominação	Quant.	Tipo
34	*111 711 677	Arruela de pressão.....	1	
35	*111 711 681	Bucha roscada do cabo de calefação.....	1	
36	N 13 216 1	Pino cilíndrico 4X14 DIN 7.....	1	
37	*111 711 691	Rôlha vedadora para o cabo de calefação.....	2	

Ilustração 32

N.o Desenho	Número da peça	Denominação	Quant.	Tipo

As peças originais VW são rigorosamente testadas na Fábrica

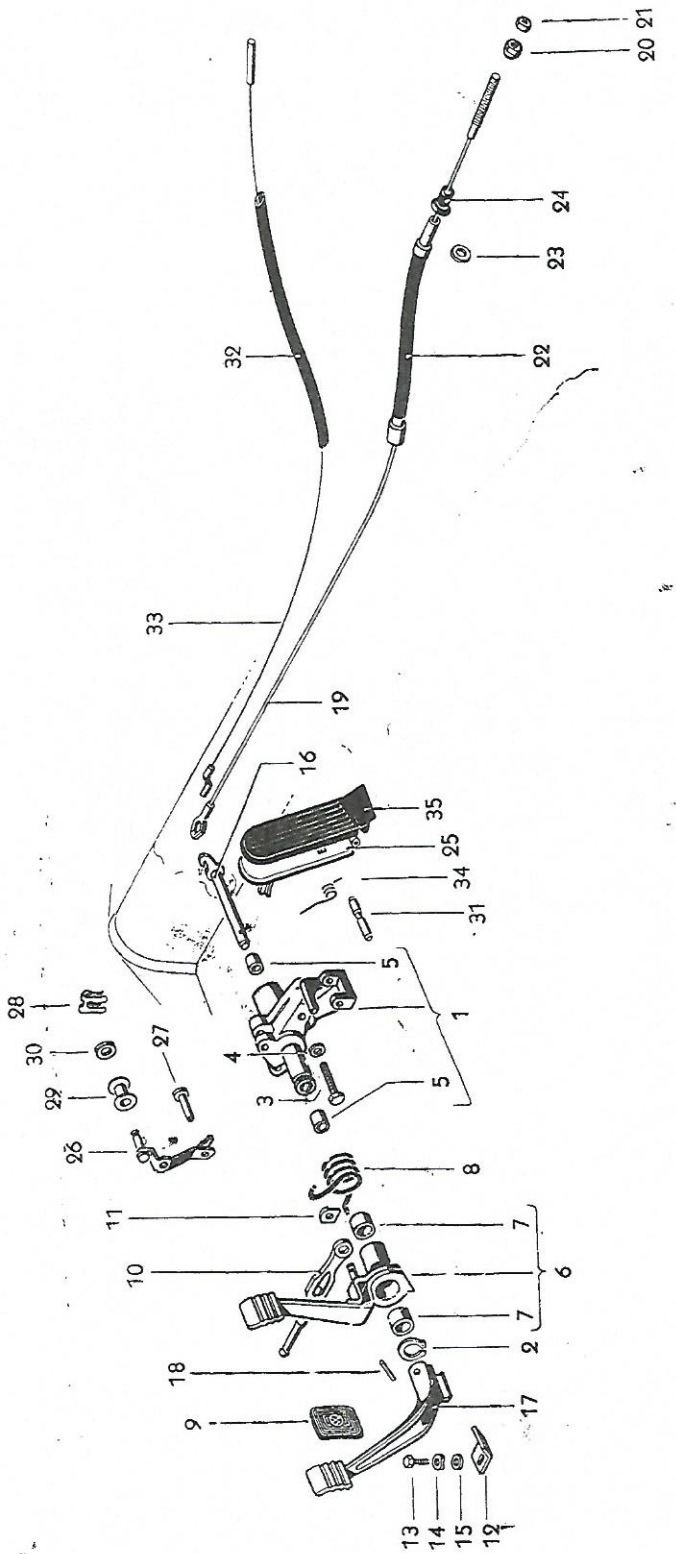

Ilustração 33

N.o Desenho	Número da peça	Denominação	Quant.	Tipo
		PEDAIS DE COMANDO		
-	113 721 071	SUPORTE DOS PEDAIS.....	1	
1	113 721 071 A	Suporte dos pedais.....	1	
2	N 12 424 1	Anel trava 24X1,2 DIN 471.....	1	
-	N 18 512 1	Engraxadeira C 6X1, galvanizada..... até o chassi nº.....	1	
3	N 10 430 1	Parafuso sextavado BM 10X30 DIN 931.....	2	
4	N 12 230 1	Arruela de pressão B 10 DIN 137, galvanizada.....	2	
-	113 721 113	Bucha do eixo e do pedal da embreagem..... a partir do chassi nº 1 600 440	2	
5	311 721 113	Bucha do eixo e do pedal da embreagem..... a partir do chassi nº 1 600 440	2	
-	113 721 141	Pedal do freio..... a partir do chassi nº 1 600 440 até nº.....	1	
-	113 721 141 Z	Pedal do freio..... a partir do chassi nº 1 600 440 até nº.....	1	
6	131 721 141	Pedal do freio..... a partir do chassi nº.....	1	
-	113 721 151 B	Pedal do freio..... até o chassi nº 1-397 022	1	
-	113 721 153	Bucha para o pedal do freio.....	2	
7	311 721 153	Bucha para o pedal do freio.....	2	
-	113 721 163 A	Mola de retôrno para o pedal do freio..... até o chassi nº.....	1	
8	131 721 163	Mola de retôrno para o pedal do freio..... a partir do chassi nº.....	1	
-	*111 721 173	Capa de borracha (preta)..... para os pedais do freio e da embreagem até o chassi nº.....	2	
-	*111 721 173 Z	Capa de borracha (preta)..... para os pedais do freio e da embreagem até o chassi nº.....	2	
9	311 721 173 A	Capa de borracha (preta)..... para os pedais do freio e da embreagem a partir do chassi nº.....	2	

Ilustração 33

N.o Desenho	Número da peça	Denominação	Quant.	Tipo
-	113 721 205	Haste de comando, 8 mm ∅..... para o cilindro do freio 22 até o chassi nº 1 600 439	1	
-	113 721 205 A	Haste de comando, 7 mm ∅..... para o cilindro do freio 19 até o chassi nº 1 600 439	1	
-	113 721 205 Z	Haste de comando para o cilindro mestre do freio.... a partir do chassi nº 1 600 440 até nº.....	1	
10	113 721 205 J	Haste de comando para o cilindro mestre do freio.... a partir do chassi nº.....	1	
11	N 12 329 1	Chapa de segurança 9 para a haste de comando..... a partir do chassi nº.....	1	
-	111 721 219	Pino da haste de comando..... até o chassi nº 1 600 439	1	
-	113 721 219	Pino da haste de comando..... a partir do chassi nº 1 600 440 até nº.....	1	
-	113 721 221 Z	Chapa travadora do pino..... até o chassi nº.....	1	
-	113 721 231	Chapa de encôsto para o pedal da embreagem..... até o chassi nº.....	1	
12	113 721 231 A	Chapa de encôsto para o pedal da embreagem..... a partir do chassi nº.....	1	
13	N 10 238 1	Parafuso sextavado M 8X15 DIN 933.....	1	
14	N 12 228 1	Arruela de pressão B 8 DIN 137, galvanizada.....	1	
15	N 11 517 1	Arruela 9,5.....	1	
16	113 721 305 A	Eixo do pedal da embreagem.....	1	
17	131 721 315	PEDAL DA EMBREAGEM..... a partir do chassi nº.....	1	
-	113 721 321	Pedal da embreagem..... até o chassi nº.....	1	
-	113 721 321 Z	Pedal da embreagem..... até o chassi nº.....	1	
-	N 12 826 1	Pino cilíndrico 6X26 DIN 1475..... até o chassi nº.....	1	
18	N 12 834 1	Pino cilíndrico 6X30 DIN 1475..... a partir do chassi nº.....	1	
-	111 721 335	Cabo da embreagem 2268 mm de comprimento..... até o chassi nº 32 [illegible]5	1	
-	*111 721 349	Porca de regulagem M 6 para o cabo da embreagem.....	1	
-	N 11 006 2	Porca sextavada M 6 DIN 934, galvanizada.....	1	

Ilustração 33

Nº Desenho	Número da peça	Denominação	Quant.	Tipo
19	111 721 335 A	Cabo de embreagem 2250 mm de comprimento..... a partir do chassi nº 32 136	1	
20	*111 721 349 A	Porca de regulagem M 7 para o cabo da embreagem....	1	
21	N 11 007 1	Porca sextavada M 7 DIN 934.....	1	
22	*311 721 361 Z	Guia do cabo da embreagem.....		
23	*111 513 479	Arruela.....	X	
24	*111 721 365	Guarda-pó para o cabo da embreagem.....	1	
-	111 721 507 A	Pedal do acelerador..... a partir do chassi nº 1 600 440	1	
25	111 721 507 ZA	Pedal do acelerador..... a partir do chassi nº 1 600 440	1	
-	111 721 509 A	Alavanca do acelerador.....	1	
26	311 721 509 A	Alavanca do acelerador.....	1	
27	111 721 517	Pino.....	1	
28	311 721 519	Gancho de segurança do pedal do acelerador..... a partir do chassi nº.....	1	
29	311 721 521	Rolo do pedal do acelerador..... a partir do chassi nº.....	1	
30	N 11 557 1	Arruela 6,4 DIN 433..... a partir do chassi nº.....	1	
31	111 721 525 A	Pino do pedal do acelerador.....		
32	111 721 551	Mangueira de proteção para o cabo do acelerador....	1	
-	111 721 555 C	CABO DO ACELERADOR 2645 mm DE COMPRIMENTO..... a partir do chassi nº 1 600 440 até nº.....	1	
33	111 721 555 E	Cabo do acelerador 2627 mm de comprimento..... a partir do chassi nº.....	1	
-	*111 721 597 A	Tubo-guia do cabo do acelerador..... até o chassi nº.....	1	
-	*113 129 893 A	Tubo-guia do cabo do acelerador..... a partir do chassi nº.....	1	
-	*113 721 571	Capa da mola de pressão..... até o chassi nº.....	1	

Ilustração 33

N.o Desenho	Número da peça	Denominação	Quant.	Tipo
-	111 721 575 A	Mola de pressão para o cabo do acelerador..... até o cha ssi nº.....	1	
-	*111 721 577	Assento da mola de pressão..... até o chassi nº.....	1	
-	*111 129 921	Bucha traseira para o cabo do acelerador..... até o chassi nº.....	1	
-	N 13 105 1	Pino roscado M 5X5 DIN 551..... até o chassi nº.....	1	
-	111 721 615	Vareta de pressão para o pedal do acelerador..... até o chassi nº.....	1	
-	N 11 557 1	Arruela 6,4 DIN 433..... até o chassi nº.....	2	
-	*211 721 617	Mola de pressão da vareta do pedal do acelerador.... até o chassi nº.....	1	
34	111 721 619	Mola de retôrno do pedal do acelerador.....	1	
-	113 721 647	Capa de borracha do pedal do acelerador.....	1	
35	113 721 647 A	Capa de borracha do pedal do acelerador.....	1	

Ilustração 33

GRUPO 8

CARROCERIA

GRUPO 8

CARROCERIA

		Ilustração
01	Longarina inferior	34
05	Parte dianteira	34
09	Parte lateral	34
13	Parte traseira	34
17	Teto	34
21	Pára-lamas e Estribos	35
23	Tampa dianteira	35
27	Tampa traseira	35
99	Peças para fixação da carroceria sôbre o chassi	35
31	Portas	36
37	Peças das portas e Janelas	36
45	Vidros e Guarnições	37
47	Peças das janelas ajustáveis	37
53	Frisos	38
57	Equipamentos do painel de instrumentos e Espelhos	39
63	Revestimentos e Tapêtes	40
67	Revestimentos	40
77	Teto corrediço	41
81	Assentos dianteiros	42
85	Assento traseiro	42
99	Peças para fixação da carroceria sôbre o chassi	

As peças originais VW são rigorosamente testadas na Fábrica

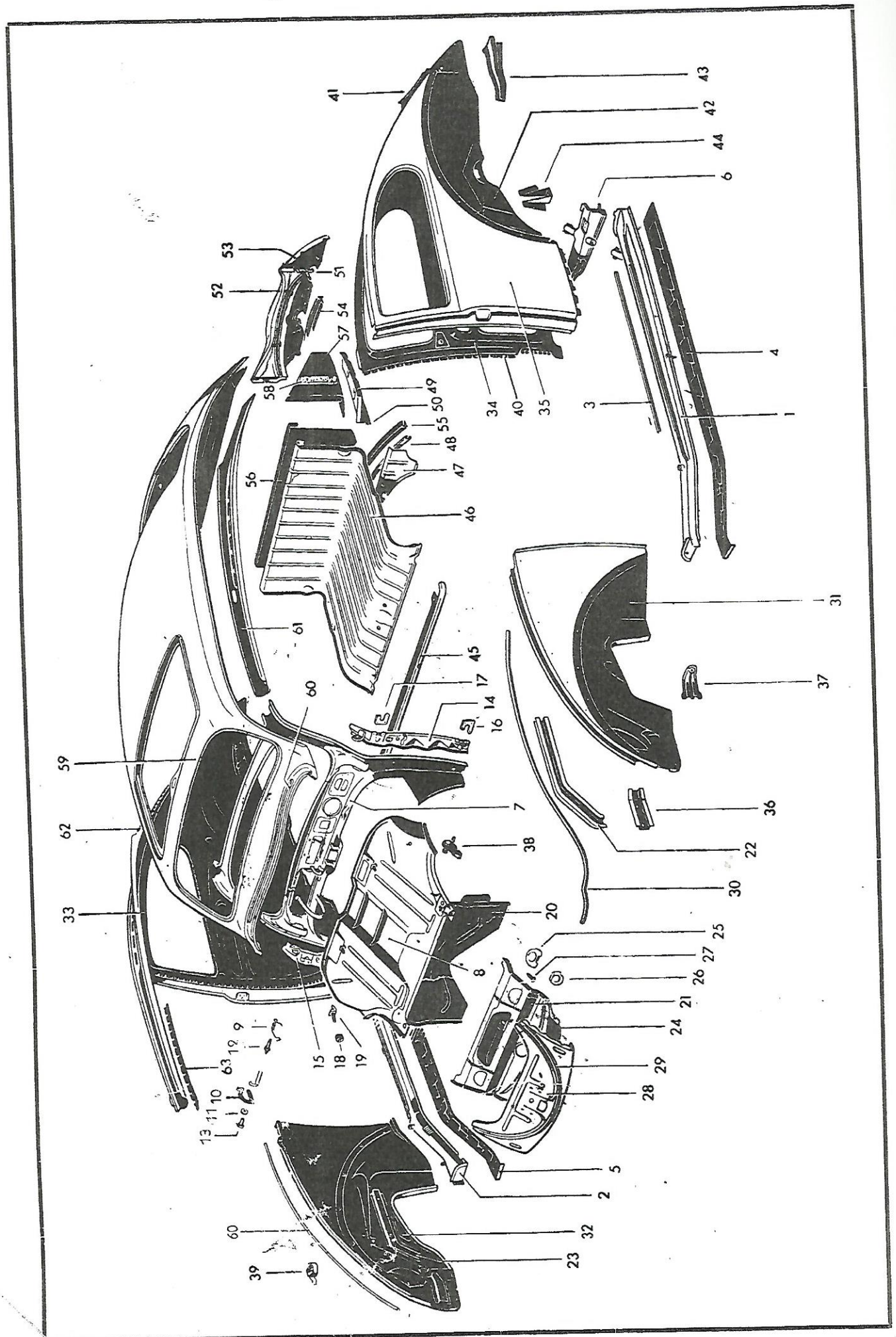

Ilustração 34

N.o Desenho	Número da peça	Denominação	Quant.	Tipo
		CARROCERIA		
-	111 800 101.7	Carroceria pintada, sem assentos, com vidros..... OBS. - A montagem do motor 1200, deverá ser feita com a guarnição 111 813 707.1	1	113-B-066
-	113 800 101.1	CARROCERIA PINTADA, SEM ASSENTOS, COM VIDROS..... branco-pérola 29 vermelho-granada 61 azul-real 66 bege-nilo 67 verde-caribe 68 OBS. - A montagem do motor 1200, deverá ser feita com a guarnição 111 813 707.1	1	113
-	117 800 101.1	Carroceria pintada, sem assentos, com vidros..... branco-pérola 29 vermelho-granada 61 azul-real 66 bege-nilo 67 verde-caribe 68 OBS. - A montagem do motor 1200, deverá ser feita com a guarnição 111 813 707.1	1	117
-	111 800 401.7	Carroceria semi-acabada..... OBS. - A montagem do motor 1200, deverá ser feita com a guarnição 111 813 707.1	1	113-B-066
-	113 800 401 ZG	Carroceria semi-acabada..... OBS. - A montagem do motor 1200, deverá ser feita com a guarnição 111 813 707.1	1	113
-	117 800 401 ZA	Carroceria semi-acabada..... OBS. - A montagem do motor 1200, deverá ser feita com a guarnição 111 813 707.1	1	117
-	113 800 751 ZB	Armação da parte dianteira da carroceria.....	1	
		LONGARINA INFERIOR		
1	111 801 045 B	Longarina inferior..... parte superior esquerda com tubo de calefação	1	
2	111 801 046 B	Longarina inferior..... parte superior direita com tubo de calefação	1	
3	111 801 121 A	Barra de fixação..... para o revestimento da longarina inferior	2	
-	111 801 145	Chapa roscada M 10 dianteira..... da longarina inferior	2	
4	111 801 171 ZA	Chapa de cobertura..... da longarina inferior esquerda	1	
5	111 801 172 ZA	Chapa de cobertura..... da longarina inferior direita	1	
6	111 801 201 Z	Travessa traseira esquerda.....	1	

N.o Desenho	Número da peça	Denominação	Quant.	Tipo
-	111 801 202 Z	Travessa traseira direita.....	1	
		PARTE DIANTEIRA		
-	111 805 051.6	Painel dianteiro.....	1	113-B-066
7	113 805 051 Z2	Painel dianteiro..... com refôrço das dobradiças e o tubo de calefação a partir do chassi nº 1 600 440	1	113,117
-	111 805 077.6	Porta-mala.....	1	113-B-066
8	113 805 077 ZA	Porta-mala..... a partir do chassi nº 1 600 440	1	113,117
-	113 817 431 A	Trilho de fixação para painel.....	2	
-	111 805 161 Z	Suporte da dobradiça esquerda.....	1	
-	111 805 162 Z	Suporte da dobradiça direita.....	1	
9	111 805 163	Mola para a tampa do porta-luvas..... a partir do chassi nº 1 600 440	1	
-	111 805 165 Z	Dobradiça esquerda para a tampa do porta-luvas..... a partir do chassi nº 1 600 440	1	
10	111 805 166 Z	Dobradiça direita para a tampa do porta-luvas..... a partir do chassi nº 1 600 440	1	
11	111 805 167	Arruela de pressão da dobradiça da tampa.....	2	
12	111 805 169 Z	Pino rebitável esquerdo para a dobradiça da tampa.. a partir do chassi nº 1 600 440	1	
13	111 805 170 Z	Pino rebitável direito para a dobradiça da tampa... a partir do chassi nº 1 600 440	1	
14	111 805 351 Z1	Refôrço da coluna da dobradiça, esquerda..... a partir do chassi nº 1 600 440	1	
15	111 805 352 Z1	Refôrço da coluna da dobradiça, direita..... a partir do chassi nº 1 600 440	1	
16	111 805 373 Z	Chapa roscada inferior para a dobradiça da porta...	2	
17	111 805 374 Z	Chapa roscada superior para a dobradiça da porta...	2	
18	113 863 527 A	Porca serrilhada para a parede protetora..... a partir do chassi nº 1-929 746	2	
19	113 805 413 Z	Cantoneira de fixação da parede protetora..... a partir do chassi nº 1-929 746	2	

Ilustração 34

N.o Desenho	Número da peça	Denominação	Quant.	Tipo
-	111 805 451.6	Parede transversal dianteira.....	1	113-B-066
20	113 805 451 Z	Parede transversal dianteira.....	1	113,117
-	113 805 505 Z	Chapa de refôrço para a parte dianteira..... até o chassi nº B 4-142 238	1	
-	113 805 505.1	Chapa de refôrço para a parte dianteira..... até o chassi nº B 4-142 238	1	
-	113 805 505.2	Chapa de refôrço para a parte dianteira..... a partir do chassi nº B 4-142 239	1	
21	113 805 505 ZA	Chapa de refôrço para a parte dianteira..... a partir do chassi nº B 4-142 239	1	
-	111 805 571 Z	Suporte lateral esquerdo para reservatório..... de combustível, até o chassi nº B 4-142 238	1	
-	111 805 572 Z	Suporte lateral direito para reservatório..... de combustível, até o chassi nº B 4-142 238	1	
22	111 805 575 ZA	Suporte lateral esquerdo para reservatório..... de combustível, a partir do chassi nº B 4-142 239	1	
23	111 805 576 ZA	Suporte lateral direito para reservatório..... de combustível, a partir do chassi nº B 4-142 239	1	
24	111 805 583 Z1	Chapa de cobertura dianteira.....	1	
25	111 805 585 A	Tampa para chapa de refôrço.....	2	
26	111 805 589	Tampa central inferior para chapa de refôrço.....	1	
27	N 13 910 3	Parafuso redondo..... para chapa B 3,5X6,5 DIN 7974	3	
28	111 805 591 Z1	CHAPA TERMINAL DIANTEIRA.....	1	113,117
-	111 805 591.6	Chapa terminal dianteira.....	1	113-B-066
-	111 813 311 Z	Trilho-guia (840 mm de comprimento)..... para a guarnição de vedação da tampa da mala	1	
29	111 813 311 \	Trilho-guia (840 mm de comprimento)..... para guarnição de vedação da tampa da mala	1	
30	111 805 641 C	Tubo-guia..... para o cabo da fechadura, da capota dianteira a partir do chassi nº 1-929 746	1	

N.o Desenho	Número da peça	Denominação	Quant.	Tipo
		PARTE LATERAL		
31	113 809 021 ZB	Parte lateral dianteira esquerda..... a partir do chassi nº B 4-142 239	1	113,117
-	113 809 021.6	Parte lateral dianteira esquerda.....	1	113-B-066
32	113 809 022 ZB	Parte lateral dianteira direita..... a partir do chassi nº B 4-142 239	1	113,117
-	113 809 022.6	Parte lateral dianteira direita.....	1	113-B-066
-	113 809 051 H	Parte lateral traseira esquerda..... com longarina do teto a partir do chassi nº 31 001	1	
33	113 809 052 H	Parte lateral traseira direita..... com longarina do teto a partir do chassi nº 31 001	1	
-	111 809 061.6	Parte lateral interna traseira esquerda.....	1	113-B-066
34	113 809 061 ZC	Parte lateral interna traseira esquerda..... a partir do chassi nº 1-929 746	1	113,117
-	111 809 062.6	Parte lateral interna traseira direita.....	1	113-B-066
-	113 809 062 ZD	Parte lateral interna traseira direita..... a partir do chassi nº 1-929 746	1	113,117
-	113 809 085 ZA	Parte lateral externa traseira esquerda..... a partir do chassi nº 31 001	1	113,117
35	113 809 085 ZH	Parte lateral externa traseira esquerda..... a partir do chassi nº 31 001	1	113,117
-	113 809 085 ZB	Parte lateral externa traseira esquerda.....	1	113-B-066
-	113 809 086 ZA	Parte lateral externa traseira esquerda..... a partir do chassi nº 31 001	1	113,117
-	113 809 086 ZH	Parte lateral externa traseira direita..... a partir do chassi nº 31 001	1	113,117
-	113 809 086 ZB	Parte lateral externa traseira direita.....	1	113-B-066
36	111 809 131 Z	Peça de fixação..... para o suporte do pára-choque dianteiro	2	
37	113 809 141 Z	Suporte para buzina.....	1	
38	113 809 205 ZA	Mancal esquerdo para suporte da tampa dianteira.....	1	

Ilustração 34

N.o Desenho	Número da peça	Denominação	Quant.	Tipo
-	113 809 206 ZA	Mancal direito para suporte da tampa dianteira.....	1	
-	111 809 371 Z1	Suporte para macaco..... a partir do chassi nº 1-929 746 até nº..... a partir do chassi nº 1-929 746	1	113,117 143
39	111 809 371 ZA	Suporte para macaco..... a partir do chassi nº.....	1	
-	111 885 561 Z	Gancho para fixação do macaco.....	1	
-	N 14 093 1	Parafuso lenticular para chapa 4,2X13.....	1	
-	N 20 022 1	Rôlha "A" de borracha.....	1	
-	111 885 585	Fita prendedora de borracha.....	1	
-	111 885 589	Placa de apêrto da fita prendedora.....	1	
-	N 11 466 1	Parafuso lenticular para chapa S 3,9X13.....	1	
-	113 809 443	Trilho de fixação (410 mm de comprimento)..... para parte lateral interna traseira a partir do chassi nº B6 -317 068 até nº.....	X	
-	113 809 443 A	Trilho de fixação (450 mm de comprimento)..... para parte lateral interna traseira até o chassi nº B 6-317 067	X	
40	113 809 443 A	Trilho de fixação (167 mm de comprimento)..... para parte lateral interna traseira a partir do chassi nº.....	X	
-	111 813 311	Trilho-guia (280 mm de comprimento)..... para guarnição da tampa na parte lateral traseira	2	
41	111 813 311 Z	Trilho-guia (280 mm de comprimento)..... para guarnição da tampa na parte lateral traseira	2	
42	111 809 615 Z1	Refôrço para a parte lateral traseira esquerda.....	1	
-	111 809 616 Z1	Refôrço para a parte lateral traseira direita.....	1	
-	111 809 623 A	Suporte para chapa roscada.....	2	
-	111 809 635 Z	Peça de fixação para o suporte esquerdo..... do pára-choque traseiro até o chassi nº B 6-317 067	1	
43	113 809 635,1	Peça de fixação para o suporte esquerdo..... do pára-choque traseiro a partir do chassi nº B 6-317 068	1	
-	111 809 636 Z	Peça de fixação para o suporte direito..... do pára-choque traseiro até o chassi nº B 6-317 067	1	

Ilustração 34

N.o Desenho	Número da peça	Denominação	Quant.	Tipo
-	113 809 636 ZB	Peça de fixação para o suporte direito..... do pára-choque traseiro a partir do chassi nº B 6-317 068	1	
44	111 809 691 Z	Apoio para a parte lateral traseira esquerda.....	1	
-	111 809 692 Z	Apoio para a parte lateral traseira direita.....	1	
		PARTE TRASEIRA		
45	111 813 103 Z	Ângulo de apoio para assento traseiro..... a partir do chassi nº 1-929 746	1	
-	113 813 111 Z	Assoalho do porta-mala traseiro..... a partir do chassi nº 1-929 746	1	
46	113 813 111 ZA	Assoalho do porta-mala traseiro..... a partir do chassi nº 1-929 746	1	
-	111 813 151 B	Chapa de cobertura dianteira do motor..... a partir do chassi nº 2 528 668	1	
47	111 813 151 ZA	Chapa de cobertura dianteira do motor..... a partir do chassi nº 2 528 668	1	
-	111 813 159 B	Trilho-guia esquerdo para guarnição de vedação..... na chapa de cobertura do motor	1	
48	111 813 159 C	Trilho-guia esquerdo para guarnição de vedação..... na chapa de cobertura do motor	1	
-	111 813 160 B	Trilho-guia direito para guarnição de vedação..... na chapa de cobertura do motor	1	
-	111 813 160 C	Trilho-guia direito para guarnição de vedação..... na chapa de cobertura do motor	1	
-	111 813 161 ZA	Chapa de cobertura esquerda do motor.....	1	
49	113 813 161 Z	Chapa de cobertura esquerda do motor.....	1	
-	111 813 162 ZA	Chapa de cobertura direita do motor.....	1	
-	113 813 162 Z	Chapa de cobertura direita do motor.....	1	
50	111 813 169	Trilho-guia (330 mm de comprimento)..... para guarnição de borracha, na chapa de cobertura esquerda e direita do motor	2	
-	111 813 187	Trilho-guia para guarnição de vedação..... interna, na chapa terminal traseira	1	
51	111 813 187 A	Trilho-guia para guarnição de vedação..... interna, na chapa terminal traseira	1	

Ilustração 34

GRUPO 8 CARROCERIA

Parte traseira
Teto

N.o Desenho	Número da peça	Denominação	Quant.	Tipo
-	111 813 301 Z1	Chapa terminal traseira..... até o chassi nº B 6-317 067	1	
-	113 813 301.1	Chapa terminal traseira..... a partir do chassi nº B 6-317 068 até nº.....	1	
52	113 813 301 ZC	Chapa terminal traseira..... a partir do chassi nº.....	1	
-	N 20 022 1	Rôlha de borracha.....	2	
53	111 813 311	Trilho-guia (1150 mm de comprimento)..... para guarnição de vedação da tampa, na chapa terminal traseira	1	
-	111 813 311 Z	Trilho-guia (1150 mm de comprimento)..... para guarnição de vedação da tampa, na chapa terminal traseira	1	
54	111 813 705	Guarnição de borracha..... do compartimento do motor (parte traseira) até o chassi nº B 6-317 067 e a partir do nº.....	1	
-	*111 813 707.1	Guarnição de borracha..... do compartimento do motor (parte traseira) a partir do chassi nº B 6-317 068 até nº..... OBS. - No caso de troca da carroceria para carros anteriores ao chassi nº B 6-317 068, esta guarnição deverá ser usada em substituição da 113 813 705, - para preencher o espaço entre o motor e carroceria	1	
-	111 813 741 B	Guarnição de borracha..... do compartimento do motor (parte dianteira)	1	
55	111 813 741 D	Guarnição de borracha..... do compartimento do motor (parte dianteira)	1	
-	111 813 805 ZA	Anti-ruído dianteiro do compartimento do motor.....	1	
56	111 813 805 ZG	Anti-ruído dianteiro do compartimento do motor.....	1	
57	111 813 815 ZC	Anti-ruído esquerdo do compartimento do motor.....	1	
-	111 813 816 ZC	Anti-ruído direito do compartimento do motor.....	1	
58	111 813 825	Base para anti-ruído lateral..... no compartimento do motor	2	
		TETO		
-	111 817 021 ZA	TETO..... a partir do chassi nº 1 600 440	1	113
-	111 817 021 ZD	Teto..... a partir do chassi nº 1 600 440	1	113

Ilustração 34

N.o Desenho	Número da peça	Denominação	Quant.	Tipo
-	117 817 021 Z	Teto	1	117
59	117 817 021 ZA	Teto	1	117
-	117 817 497 J	Reforço dianteiro	1	117
-	111 817 183 AA	Quadro para janela traseira, a partir do chassi nº B 6-817 068	1	
-	111 817 183 A	Chapa suporte da dobradiça	1	
60	111 813 313	Trilho-guia (1060 mm de comprimento) para guarnição entre corta-ventos e partes laterais dianteira	3	
-	111 813 311 J	Trilho-guia (1060 mm de comprimento) para guarnição entre corta-ventos e partes laterais dianteira	3	
61	113 817 405 Z	Longarina do teto, esquerda, a partir do chassi nº 1 600 440	1	
-	113 817 406 Z	Longarina do teto, direita, a partir do chassi nº 1 600 440	1	
-	111 817 411 Z	Longarina do teto, esquerda, a partir do chassi nº 1 600 440	1	
-	111 817 412 Z	Longarina do teto, direita, a partir do chassi nº 1 600 440	1	
62	113 809 443 A	Trilho de fixação traseiro para longarina do teto (450 mm de comprimento)	X	
63	113 817 431 A	Trilho de fixação dianteiro para longarina do teto	2	
-	117 817 461 Z	Apoio central esquerdo	1	117
-	117 817 462 Z	Apoio central direito	1	117
-	117 817 465 Z	Apoio dianteiro esquerdo	1	117
-	117 817 466 Z	Apoio dianteiro direito	1	117
-	117 817 469 Z	Apoio traseiro esquerdo	1	117
-	117 817 470 Z	Apoio traseiro direito	1	117

As peças originais VW são rigorosamente testadas na Fábrica

Pára-lamas, Tampas,
Peças para fixação da carroceria
sôbre o chassi

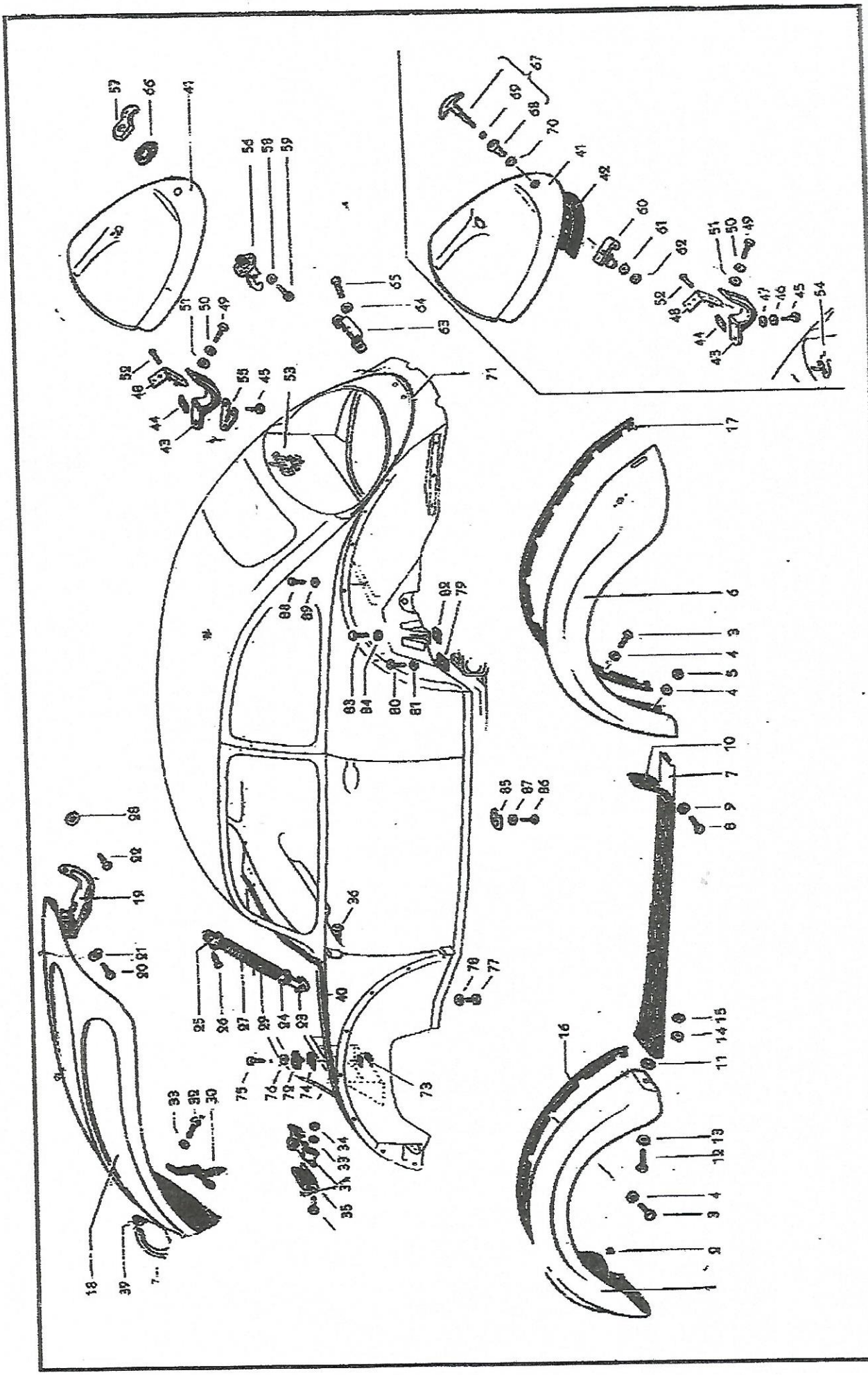

N.o Desenho	Número da peça	Denominação	Quant.	Tipo
		PARA-LAMAS E ESTRIBOS		
1	111 821 021 D	PÁRA-LAMA DIANTEIRO ESQUERDO..... (sem furos para o farolete da luz intermitente)	1	
-	113 821 022 D	Pára-lama dianteiro direito..... (sem furos para o farolete da luz intermitente)	1	
2	N 20 022 1	Rôlha de borracha.....	4	
3	111 821 145	Parafuso sextavado para fixação do pára-lama.....	36	
4	*361 827 181	Arruela de pressão para fixação do pára-lama.....	38	
5	N 11 008 5	Porca sextavada M 8 DIN 934.....	2	
6	111 821 305 Z3	PÁRA-LAMA TRASEIRO ESQUERDO..... a partir do chassi nº 1-929 746	1	
-	111 821 306 Z3	Pára-lama traseiro direito..... a partir do chassi nº 1-929 746	1	
7	113 821 509	ESTRIBO ESQUERDO.....	1	
-	113 821 510	Estribo direito.....	1	
8	N 10 215 1	Parafuso sextavado M 6X15 DIN 933.....	8	
9	N 11 695 2	Arruela 6,1.....	8	
10	111 821 531 A	Revestimento para o estribo esquerdo..... prêto 06 azul-cetim 15 verde-fada 17 bege-areia 19	1	
-	111 821 532 A	Revestimento para o estribo direito..... prêto 06 azul-cetim 15 verde-fada 17 bege-areia 19	1	
11	111 821 545	Arruela de borracha..... entre o pára-lama dianteiro e o estribo	4	
12	N 10 241 4	Parafuso sextavado M 8X22.....	4	
13	N 11 525 2	Arruela A 8,4.....	4	
14	N 11 670 1	Arruela 8,1.....	4	

Ilustração 35

N.o Desenho	Número da peça	Denominação	Quant.	Tipo
15	N 11 008 5	Porca sextavada M 8 DIN 934.....	4	
16	111 821 705	Galão do pára-lama dianteiro.....	2	
		prêto 06		
		branco-pérola 29		
17	111 821 715	Galão do pára-lama traseiro.....	2	
		prêto 06		
		branco-pérola 29		
		TAMPA DIANTEIRA		
18	113 823 031	TAMPA DIANTEIRA.....	1	113,117
-	113 823 031 Z	Tampa dianteira.....	1	113-B-066
19	111 823 301 Z3	Dobradiça da tampa dianteira.....	2	
20	N 10 237 1	Parafuso sextavado M 8X12.....	4	
21	*111 821 149	Arruela de pressão.....	4	
22	111 823 345	Parafuso sextavado.....	2	
23	113 823 319 Z	Guia para mola do suporte da tampa dianteira.....	2	
		a partir do chassi nº B 56 577		
24	113 823 325	Prato-guia da mola do suporte da tampa dianteira...	2	
		a partir do chassi nº B 56 577		
25	113 823 329	Peça-guia do suporte da tampa dianteira.....	2	
		a partir do chassi nº B 56 577		
26	113 823 335 Z	Rebite para mola do suporte da tampa dianteira.....	2	
		a partir do chassi nº B 56 577		
27	113 823 337	Mola do suporte da tampa dianteira.....	2	
		a partir do chassi nº B 56 577		
28	113 823 339	Arruela do suporte da tampa dianteira.....	2	
		a partir do chassi nº B 56 577		
-	111 823 341 Z	Pino do suporte da tampa dianteira.....	1	
		até o chassi nº B 56 576		
-	111 823 345	Parafuso sextavado para suporte da tampa dianteira.	2	
		até o chassi nº B 56 576		
-	N 11 670 1	Arruela 8,1.....	2	
		até o chassi nº B 56 576		

Ilustração 35

N.o Desenho	Número da peça	Denominação	Quant.	Tipo
-	111 711 677	Arruela de pressão para o suporte da tampa dianteira até o chassi nº B 56 576	2	
29	113 823 355 Z	Tubo protetor do suporte da tampa dianteira..... a partir do chassi nº B 56 577	2	
30	111 823 507 Z	Parte superior da fechadura da tampa dianteira..... a partir do chassi nº 1-102 948	1	
31	111 823 509 A	Parte inferior da fechadura da tampa dianteira..... a partir do chassi nº 1-102 948	1	
32	N 10 210 1	Parafuso sextavado M 6X10 DIN 933, galvanizado.....	6	
33	*211 805 243	Arruela de pressão.....	6	
34	N 11 006 2	Porca sextavada M 6 DIN 934, galvanizada.....	4	
35	111 823 521 Z	Chapa de cobertura..... da fechadura da tampa dianteira a partir do chassi nº 1-102 948	1	
36	113 823 531 A	Cabo da fechadura com botão.....	1	
-	111 823 565	Maçaneta da tampa dianteira, pintada.....	1	113-B-066
37	113 823 565	Maçaneta da tampa dianteira, cromada.....	1	113,117
38	111 823 579	Guarnição inferior para maçaneta da tampa dianteira	1	
39	111 823 581 B	Guarnição superior para maçaneta da tampa dianteira	1	
-	*111 823 583	Apoio da maçaneta da tampa dianteira.....	1	
-	111 823 611	Mola da parte superior da maçaneta, tampa dianteira	1	
-	111 823 613	Mola do prato da parte superior da maçaneta.....	1	
-	111 823 615	Pino suporte da maçaneta da tampa dianteira.....	1	
40	111 823 711 Z	Guarnição de borracha inferior da tampa dianteira.. (1400 mm de comprimento)	2	
-	111 823 731 Z	Guarnição de borracha superior da tampa dianteira..	1	

Ilustração 35

N.o Desenho	Número da peça	Denominação	Quant.	Tipo
		TAMPA TRASEIRA		
-	111 827 025 ZA	TAMPA TRASEIRA..... a partir do chassi nº.....	1	
41	113 827 025 ZB	Tampa traseira..... a partir do chassi nº.....	1	
42	111 827 129 Z	Suporte da fechadura da tampa traseira..... até o chassi nº.....	1	
-	111 827 151 Z	Suporte da dobradiça.....	2	
43	111 827 151 ZA	Suporte da dobradiça.....	2	
44	111 827 171	Chapa roscada do suporte da dobradiça.....	2	
45	N 10 212 1	Parafuso sextavado M 6X12.....	6	
46	N 12 226 1	Arruela de pressão B 6.....	6	
47	N 11 507 1	Arruela 7.....	6	
-	111 827 301 Z	Dobradiça da tampa traseira.....	2	
48	113 827 301	Dobradiça da tampa traseira.....	2	
49	N 10 210 4	Parafuso sextavado M 6X10 K.....	4	
50	N 12 226 1	Arruela de pressão B 6.....	4	
51	N 11 507 1	Arruela 7.....	4	
52	111 827 311 B	Pino da dobradiça da tampa traseira.....	2	
53	111 827 329	Mola para a tampa traseira..... a partir do chassi nº.....	1	
54	111 827 331 A	Mola para tampa traseira..... a partir do chassi nº 1-869 851 até nº.....	1	
55	111 827 341	Base do suporte da dobradiça..... a partir do chassi nº.....	2	
56	113 827 503 A	Fechadura da tampa traseira..... a partir do chassi nº.....	1	

Ilustração 35

N.o Desenho	Número da peça	Denominação	Quant.	Tipo
57	113 827 507 A	Fêcho da fechadura..... a partir do chassi nº.....	1	
58	N 12 005 1	Anel de pressão B 5 DIN 127, galvanizado.....	3	
59	N 14 131 2	Parafuso lenticular AM 5X15 DIN 7985, galvanizado..	3	
60	111 827 505	FECHADURA DA TAMPA TRASEIRA..... até o chassi nº.....	1	
61	N 12 110 1	Arruela dentada A 10,5 DIN 6798, galvanizada.....	1	
62	N 11 157 1	Porca sextavada M 10X1 DIN 936, galvanizada.....	1	
63	*111 827 513 A	Chapa batente do fêcho..... a partir do chassi nº.....	1	
-	N 11 695 2	Arruela 6,1.....	2	
64	211 805 243	Arruela de pressão.....	2	
65	N 14 140 1	Parafuso lenticular AM 6X15.....	2	
66	*111 827 517	Base do botão de acionamento..... a partir do chassi nº.....	1	
-	111 827 571.6	Maçaneta da tampa traseira com fechadura e roseta.. (pintada), até o chassi nº.....	1	113-B-066
67	113 827 571 B	Maçaneta da tampa traseira com fechadura e roseta.. (cromada), até o chassi nº.....	1	113,117
-	111 827 573 A	Cilindro de fêcho, com chaves, para maçaneta..... 113 827 571 B	1	
-	113 827 573 A	Cilindro de fêcho com chaves, para maçaneta..... 113 827 571 A	1	
-	113 827 573 B	Cilindro de fêcho com chaves, para maçaneta..... 113 827 503 A	1	
-	111 837 219 C	Chave em bruto (perfil SE) para fechadura da tampa.	2	
-	111 837 219 Z	Chave em bruto para fechadura da tampa traseira.... perfil SC 73 perfil SU 74 perfil SV 75	2	
-	111 827 575	Roseta pintada para maçaneta da tampa traseira..... até o chassi nº.....	1	113-B-066
68	113 827 575	Roseta cromada para maçaneta da tampa traseira..... até o chassi nº.....	1	113,117

Ilustração 35

N.o Desenho	Número da peça	Denominação	Quant.	Tipo
69	*111 823 581	Guarnição da maçaneta da tampa traseira..... até o chassi nº.....	1	
70	*111 823 583	Anel de encôsto da roseta da maçaneta da tampa..... até o chassi nº.....	1	
71	111 827 705 ZA	Guarnição vedadora 1730 mm de comprimento..... da tampa traseira	1	
		PEÇAS PARA FIXAÇÃO DA CARROCERIA SOBRE O CHASSI		
72	111 899 111	Chapa para fixação..... da carroceria ao eixo dianteiro	2	
73	111 899 115 A	Base inferior de borracha..... para fixação da carroceria ao eixo dianteiro	2	
-	111 899 121 Z	Apoio do suporte lateral.....	2	
74	111 899 123 A	Base superior de borracha..... para fixação da carroceria ao eixo dianteiro	2	
75	N 10 254 1	Parafuso sextavado M 10X25 DIN 933.....	2	
76	N 12 230 1	Arruela de pressão B 10.....	2	
77	N 10 445 1	Parafuso sextavado M 10X45 DIN 931..... p/fixação da carroceria à parte dianteira do chassi	4	
78	*211 707 189	Arruela de pressão.....	4	
79	111 899 117 B	Base traseira de borracha..... para fixação da carroceria	2	
80	N 10 253 4	Parafuso sextavado M 10X22.....	2	
81	N 12 230 1	Arruela de pressão B 10.....	2	
82	111 899 119	Base de borracha..... para apoio da parte lateral traseira	2	
83	N 10 254 2	Parafuso sextavado M 10X25 DIN 933.....	2	
84	N 12 230 1	Arruela de pressão B 10.....	2	
85	111 899 131	Refôrço.....	18	
86	111 899 145	Parafuso sextavado para refôrço.....	18	

Ilustração 35

N.o Desenho	Número da peça	Denominação	Quant.	Tipo
87	N 12 228 1	Arruela de pressão B 8 DIN 137.....	18	
88	111 899 145	Parafuso sextavado.....	4	
89	N 12 228 1	Arruela de pressão B 8 DIN 137.....	4	

Ilustração 35

N.º Desenho	Número da peça	Denominação	Quant.	Tipo

As peças originais VW são rigorosamente testadas na Fábrica

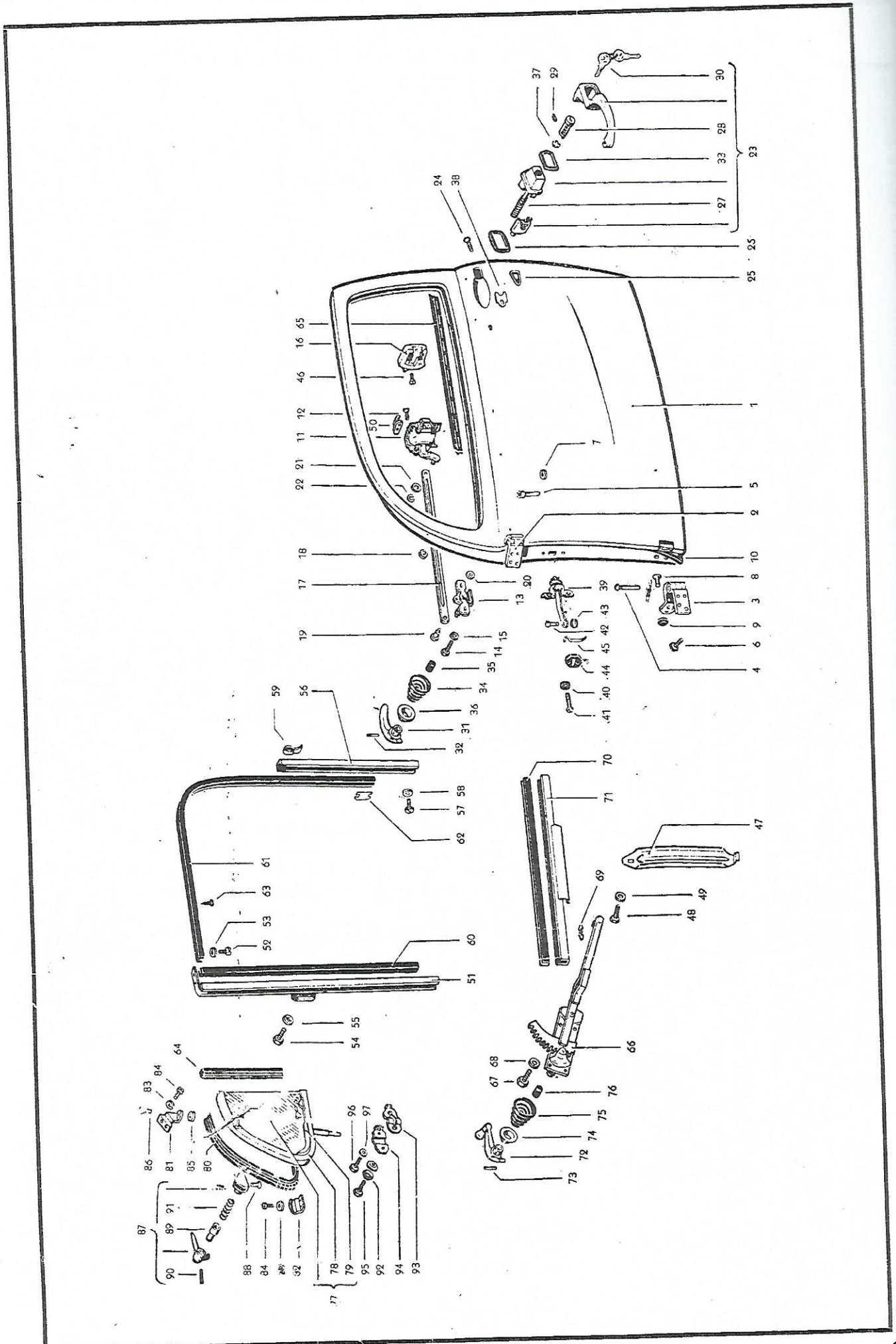

Ilustração 36

Nº Desenho	Número da peça	Denominação	Quant.	Tipo
		PORTAS		
-	113 831 051 ZA	Porta semi-acabada esquerda.....	1	113-B-066
1	113 831 051 Z2	PORTA SEMI-ACABADA ESQUERDA..... a partir do chassi nº B 56 577	1	113,117
-	113 831 052 ZA	Porta semi-acabada direita.....	1	113-B-066
-	113 831 052 Z2	Porta semi-acabada direita..... a partir do chassi nº B 56 577	1	113,117
2	111 831 401 ZA	Dobradiça superior da porta esquerda..... a partir do chassi nº 1-929 746	1	
-	111 831 402 ZA	Dobradiça superior da porta direita..... a partir do chassi nº 1-929 746	1	
3	111 831 411 ZA	Dobradiça inferior da porta esquerda..... a partir do chassi nº 1-929 746	1	
-	111 831 412 Z	Dobradiça inferior da porta direita..... a partir do chassi nº 1-929 746	1	
-	111 831 412 ZA	Dobradiça inferior da porta direita..... a partir do chassi nº 1-929 746	1	
-	111 831 421	Pino da dobradiça (sôbre-medida).....	X	
4	111 831 421 A	Pino da dobradiça.....	4	
-	111 831 421 C	Pino da dobradiça (2a sôbre-medida).....	X	
5	111 831 423 C	Pino da dobradiça para espelho retrovisor externo..	X	
-	111 831 423 D	Pino da dobradiça para espelho retrovisor externo.. (sôbre-medida)	X	
-	111 831 423 E	Pino da dobradiça para espelho retrovisor externo.. (2a sôbre-medida)	X	
6	N 14 288 1	Parafuso philips lenticular AM 8X15 DIN 7988..... galvanizado	16	
7	311 831 443	Arruela de pressão.....	4	
8	211 831 499	Rebite para escariado 6X16.....	14	
9	111 831 449	Bujão de borracha.....	8	
-	111 831 721	Guarnição da porta esquerda.....	1	

Ilustração 36

N.o Desenho	Número da peça	Denominação	Quant.	Tipo
10	111 831 721 A	Guarnição da porta esquerda.....	1	
-	111 831 722	Guarnição da porta direita.....	1	
-	111 831 722 A	Guarnição da porta direita.....	1	
		PEÇAS DAS PORTAS E JANELAS		
-	111 837 015 A	Fechadura da porta esquerda..... a partir do chassi nº 1-929 746 até 2 528 667	1	
11	111 837 015 Z	FECHADURA DA PORTA ESQUERDA..... a partir do chassi nº 2 528 668	1	
-	111 837 016 Z	Fechadura da porta direita..... a partir do chassi nº 2 528 668	1	
-	N 14 267 7	Parafuso philips lenticular AM 5X18 DIN 7988..... galvanizado	2	
12	N 14 270 1	Parafuso philips lenticular AM 5X13 DIN 7988..... galvanizado	4	
-	111 837 021	Peça comando esquerda e direita..... interna da fechadura, até o chassi nº 1-929 745	2	
-	N 10 704 2	Parafuso cilíndrico AM 5X10 DIN 84, galvanizado....	4	
-	N 12 225 1	Arruela de pressão B 5 DIN 137, galvanizada.....	4	
13	111 837 021 Z	Peça comando esquerda, interna da fechadura..... a partir do chassi nº 1-929 746	1	
-	111 837 022 Z	Peça comando direita, interna da fechadura..... a partir do chassi nº 1-929 746	1	
14	N 10 212 1	Parafuso sextavado M 6X12.....	4	
15	111 805 243	Arruela de pressão.....	4	
16	113 837 035 Z	Batente da fechadura da porta esquerda..... a partir do chassi nº 2 528 668	1	
-	113 837 036 Z	Batente da fechadura da porta direita..... a partir do chassi nº 2 528 668	1	
17	111 837 193 Z	Vareta de acionamento..... a partir do chassi nº 1-929 746	2	
18	N 20 022 1	Rôlha de borracha.....	2	
-	*111 837 195	Tubo flexível de borracha para vareta..... até o chassi nº 1-929 745	2	

Ilustração 36

Nº Desenho	Número da peça	Denominação	Quant.	Tipo
19	*111 837 199 Z	Pino de rebite para vareta de acionamento.....	2	
20	N 12 225 1	Arruela de pressão B 5 DIN 137, galvanizada.....	2	
21	111 837 201	Arruela de pressão para vareta de acionamento.....	2	
22	N 12 435 2	Arruela de segurança 5.....	2	
-	111 837 205 B	Maçaneta externa da porta esquerda, pintada..... com cilindro de fêcho	1	113-B-066
23	113 837 205 C	MAÇANETA EXTERNA DA PORTA ESQUERDA, CROMADA..... com cilindro de fêcho a partir do chassi nº 2 528 668	1	113,117
-	111 837 206 B	Maçaneta externa da porta direita, pintada.....	1	113-B-066
-	113 837 206 B	Maçaneta externa da porta direita, cromada..... a partir do chassi nº 2 528 668	1	113,117
-	N 14 267 7	Parafuso philips lenticular para escariado..... AM 5X18 DIN 7988, galvanizado	2	
24	N 14 270 1	Parafuso philips lenticular para escariado..... AM 5X13 DIN 7988, galvanizado	2	
25	111 837 209	Calço dianteiro da maçaneta externa da porta..... a partir do chassi nº 2 528 668	2	
-	*111 837 211	Calço para maçaneta..... até o chassi nº 2 528 667	2	
26	111 837 211 A	Calço traseiro da maçaneta externa da porta..... a partir do chassi nº 2 528 668	2	
-	*111 837 213	Alavanca de comando..... até o chassi nº 1-929 745	2	
-	*111 837 215	Mola de retôrno da maçaneta..... até o chassi nº 1-929 745	2	
-	111 837 215 A	Mola de retôrno da maçaneta..... a partir do chassi nº 1-929 746 até 2 528 667	2	
-	N 13 766 1	Pino rebite B 5X31 DIN 7341, galvanizado.....	2	
27	111 837 215 B	Mola de retôrno do botão da maçaneta..... a partir do chassi nº 2 528 668	2	
-	111 837 217 B	Cilindro de fêcho com chaves..... para maçaneta 113 837 205 B	1	
28	111 837 217 C	Cilindro de fêcho com chaves..... para maçaneta 113 837 205 C perfil SC 73 perfil SU 74 perfil SV 75	1	

Ilustração 36

N.o Desenho	Número da peça	Denominação	Quant.	Tipo
29	111 837 217.1	Pino roscado M 2,6X6 DIN 417, galvanizado.....	1	
-	111 837 219 C	Chave em bruto (perfil SE).....	2	
-	111 837 219,6	Chave em bruto (perfil SE).....	2	113-B-066
30	111 837 219 Z	Chave em bruto..... 73 perfil SC 74 perfil SU 75 perfil SV	2	113,117
31	113 837 225 A	MAÇANETA INTERNA DA PORTA, CROMADA.....	2	113,117
-	*231 837 225 Z	Maçaneta interna da porta.....	2	113-B-066
32	N 12 810 1	Pino cilíndrico 3X10 DIN 1473.....	2	
33	111 837 227	Calço para o botão da maçaneta..... a partir do chassi nº 2 528 668	2	
34	*111 837 229 B	Mola cônica da maçaneta interna da porta.....	2	
35	*111 837 231	Batente de borracha da maçaneta interna da porta...	2	
-	113 837 235 A	Roseta (bege-pedra) para maçaneta interna da porta..	2	
36	113 837 235 Z	Roseta (bege-pedra) para maçaneta interna da porta.	2	113,117
-	*231 837 235 Z	Roseta (bege-pedra) para maçaneta interna da porta.	2	113-B-066
37	111 837 245	Arruela de pressão do cilindro de fêcho..... a partir do chassi nº 2 528 668	1	
38	111 831 121 Z	Reforço para maçaneta..... a partir do chassi nº 2 528 668	X	
39	111 837 249 Z	Fixador da porta..... a partir do chassi nº B 56 577	2	
40	N 12 105 1	Arruela dentada A 6,4 DIN 6798.....	4	
41	N 14 139 1	Parafuso lenticular AM 6X12.....	4	
-	111 837 251 A	Vareta de retenção da porta..... a partir do chassi nº 1-929 746 até B 56 576	2	
42	111 837 257	Pino para vareta de retenção da porta..... a partir do chassi nº 1-929 746	2	

Ilustração 36

Nº Desenho	Número da peça	Denominação	Quant.	Tipo
43	N 12 455 1	Anel de pressão B 5 DIN 9045, galvanizado.....	2	
44	111 837 267 Z	Cobertura para vareta de retenção da porta..... a partir do chassi nº 1-929 746	2	
45	111 837 275 A	Mola para vareta de retenção da porta..... a partir do chassi nº 1-929 746 até nº.....	4	
-	*111 837 277	Batente de borracha para porta..... até o chassi nº 1-441 707	4	
-	111 837 289	Blindagem para os batentes de borracha..... 111 837 277 A/279 A	4	
-	*111 837 297	Parafuso lenticular..... até o chassi nº 1-929 745	6	
46	111 837 298 Z	Parafuso lenticular..... a partir do chassi nº 1-929 746	4	
47	113 837 305	Suporte para descança-braço..... a partir do chassi nº 1-929 746	1	
48	N 10 210 4	Parafuso sextavado M 6X10 K.....	1	
49	111 805 243	Arruela de pressão.....	1	
-	111 837 325	Chapa de segurança da fechadura da porta esquerda.. a partir do chassi nº.....	1	
50	111 837 326	Chapa de segurança da fechadura da porta direita... a partir do chassi nº.....	1	
-	111 837 409.6	Trilho-guia dianteiro para o vidro da porta..... esquerda	1	113-B-066
51	113 837 409 ZB	Trilho-guia dianteiro cromado..... para o vidro da porta esquerda a partir do chassi nº 1-929 746	1	113,117
-	111 837 410.6	Trilho-guia dianteiro para o vidro da porta direita	1	113-B-066
-	113 837 410 ZB	Trilho-guia dianteiro cromado..... para o vidro da porta direita a partir do chassi nº 1-929 746	1	113,117
52	N 14 122 1	Parafuso lenticular AM 4X8 DIN 7985.....	4	
53	N 12 221 1	Arruela de pressão A 4.....	4	
54	N 10 210 4	Parafuso sextavado M 6X10 K.....	4	
55	111 805 243	Arruela de pressão.....	4	

Ilustração 36

N.o Desenho	Número da peça	Denominação	Quant.	Tipo
56	111 837 419 A	Trilho-guia traseiro para ambas as portas..... a partir do chassi nº 1 804 134	2	
57	N 10 210 1	Parafuso sextavado AM 6X10.....	1	
58	N 12 226 1	Arruela de pressão B 6.....	1	
59	111 837 421	Presilha para trilho-guia traseiro..... a partir do chassi nº 1 804 134	2	
60	111 837 433 Z	Canaleta-guia dianteira para vidro da porta..... a partir do chassi nº 1-397 023	2	
61	111 837 439 Z	Canaleta-guia traseira para vidro da porta..... a partir do chassi nº 1-397 023	2	
62	111 837 443	Presilha..... para canaleta-guia traseira do vidro da porta a partir do chassi nº 1-397 023	2	
63	111 837 445	Parafuso lenticular..... para canaleta-guia do vidro da porta	8	
64	*211 837 629	Guarnição de borracha traseira..... para janela de ventilação	2	
65	111 837 475 Z	Guarnição de borracha do vidro da porta..... a partir do chassi nº 1-397 023	2	
66	111 837 501 ZB	MECANISMO ESQUERDO DE ACIONAMENTO DO VIDRO DA PORTA a partir do chassi nº 1-929 746	1	
-	111 837 502 ZB	Mecanismo direito de acionamento do vidro da porta. a partir do chassi nº 1-929 746	1	
67	N 10 210 4	Parafuso sextavado M 6X10 K.....	8	
68	N 12 006 1	Anel de pressão (liso) B 6.....	8	
69	111 837 507 Z	Mola para mecanismo de acionamento..... 111 837 501 ZB/502 ZB	2	
70	111 837 565 A	Guarnição de borracha, 435 mm de comprimento..... para canaleta do mecanismo de acionamento	X	
71	111 837 571 C	Canaleta do mecanismo de acionamento..... da porta esquerda a partir do chassi nº 1-929 746	1	
-	111 837 572 C	Canaleta do mecanismo de acionamento..... da porta direita a partir do chassi nº 1-929 746	1	
-	111 837 581,6	Manivela de acionamento do vidro da porta..... com botão bege-pedra	2	113-B-066
72	113 837 581 Z	Manivela de acionamento do vidro da porta, cromada. com botão bege-pedra a partir do chassi nº 1-929 746	2	113,117

Ilustração 36

N.o Desenho	Número da peça	Denominação	Quant.	Tipo
73	N 12 810 1	Pino cilíndrico 3X10 DIN 1473.....	2	
-	113 837 235 A	Roseta (bege-pedra)..... para manivela de acionamento do vidro da porta a partir do chassi nº 1-929 746	2	
74	113 837 235 Z	Roseta (bege-pedra)..... para manivela de acionamento do vidro da porta a partir do chassi nº 1-929 746	2	
75	111 837 229 B	Mola cônica..... para manivela de acionamento do vidro da porta	2	
76	111 837 231	Batente de borracha..... para manivela de acionamento	2	
-	111 837 605.6	Janela de ventilação esquerda.....	1	113-B-066
77	113 837 605 Z	JANELA DE VENTILAÇÃO ESQUERDA, CROMADA..... a partir do chassi nº 1-929 746	1	113,117
-	111 837 606.6	Janela de ventilação direita.....	1	113-B-066
-	113 837 606 Z	Janela de ventilação direita, cromada..... a partir do chassi nº 1-929 746	1	113,117
-	111 837 609.6	Moldura para janela de ventilação esquerda.....	1	113-B-066
78	113 837 609 Z	Moldura para janela de ventilação esquerda, cromada. a partir do chassi nº 1-929 746	1	113,117
-	111 837 610.6	Moldura para janela de ventilação direita.....	1	113-B-066
-	113 837 610 Z	Moldura para janela de ventilação direita, cromada.. a partir do chassi nº 1-929 746	1	113,117
-	113 837 621	Calha esquerda da janela de ventilação, cromada.....	1	
79	113 837 621 Z	Calha esquerda da janela de ventilação, cromada.....	1	
-	113 837 622 Z	Calha direita da janela de ventilação, cromada.....	1	
80	111 837 625 Z	Guarnição de borracha..... para janela de ventilação esquerda	1	
-	111 837 626 Z	Guarnição de borracha..... para janela de ventilação direita	1	
81	113 837 631	Suporte superior..... para janela de ventilação esquerda	1	
-	113 837 632	Suporte superior..... para janela de ventilação direita	1	

Ilustração 36

N.o Desenho	Número da peça	Denominação	Quant.	Tipo
82	111 837 635 A	Cantoneira para janela de ventilação..... a partir do chassi nº 1-929 746	2	
83	N 12 221 1	Arruela de pressão A 4.....	8	
84	N 14 122 1	Parafuso lenticular AM 4X8 DIN 7985.....	8	
85	*111 837 637	Arruela para o suporte da janela de ventilação.....	2	
86	N 13 661 2	Rebite cilíndrico B 4X8.....	2	
-	111 837 639.6	Trinco da janela de ventilação esquerda.....	1	113-B-066
87	*113 837 639 A	Trinco da janela de ventilação esquerda, cromada...	1	113,117
-	111 837 640.6	Trinco da janela de ventilação direita.....	1	113-B-066
-	*113 837 640 A	Trinco da janela de ventilação direita, cromada.....	1	113,117
88	N 13 736 1	Rebite cabeça lenticular 3X6 DIN 662, galvanizado..	4	
89	*113 837 643	Botão do trinco da janela de ventilação.....	2	
90	N 12 787 1	Pino de ajuste 2X12 DIN 1472.....	2	
91	*111 837 645	Mola de pressão..... para o trinco da janela de ventilação	2	
-	*211 837 659	Arruela de fricção..... para o batente da janela de ventilação até o chassi nº 1-929 745	4	
-	*211 837 663	Arruela de arrastro..... até o chassi nº 1-929 745	4	
-	*211 837 667	Mola para o batente da janela de ventilação..... até o chassi nº 1-929 745	2	
92	111 837 669 Z	Prato da mola do batente da janela de ventilação... a partir do chassi nº 1-929 746	8	
-	111 837 675	Bucha para o batente da janela de ventilação..... até o chassi nº 1-929 745	2	
-	*211 837 677	Chapa de segurança..... para o batente da janela de ventilação até o chassi nº 1-929 745	2	
-	N 11 008 3	Porca sextavada M 8 DIN 934, galvanizada.....	2	

Ilustração 36

N.o Desenho	Número da peça	Denominação	Quant.	Tipo
93	111 837 683	Parte superior..... do batente da janela de ventilação a partir do chassi nº 1-929 746	2	
94	111 837 689	Parte inferior..... do batente da janela de ventilação a partir do chassi nº 1-929 746	2	
95	N 10 215 1	Parafuso sextavado M 6X15.....	2	
96	N 10 210 4	Parafuso sextavado M 6X10 K.....	2	
97	N 12 226 1	Arruela de pressão B 6 DIN 137.....	2	
-	111 837 805	Fita-anti-ruído para porta e parte lateral.....	X	

Ilustração 36

N.o Desenho	Número da peça	Denominação	Quant.	Tipo

As peças originais VW são rigorosamente testadas na Fábrica

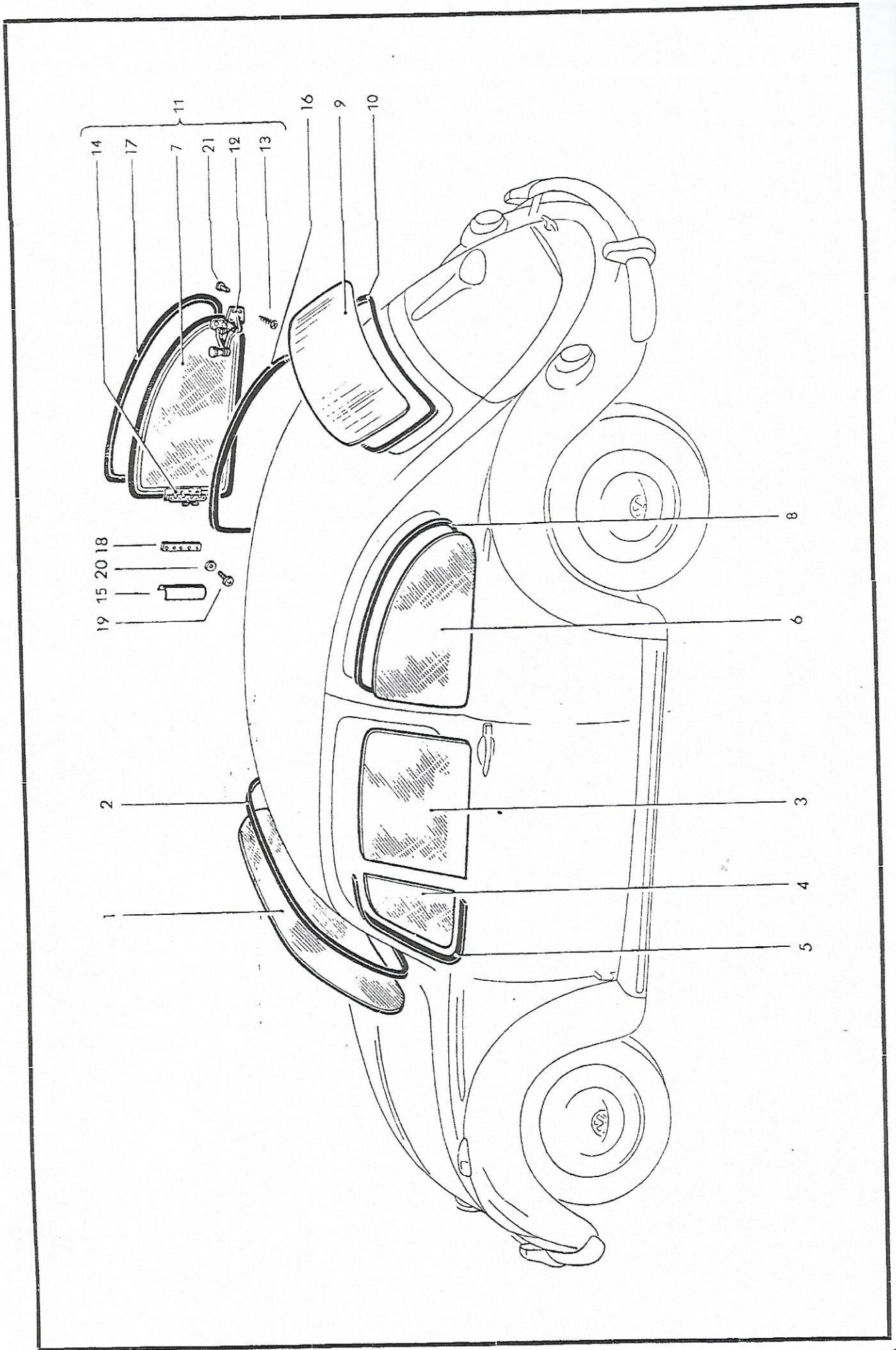

Ilustração 37

Nº Desenho	Número da peça	Denominação	Quant.	Tipo
		VIDROS E GUARNIÇÕES		
-	111 845 101 A	Vidro do pára-brisa..... até o chassi nº 1 600 439	1	
1	111 845 101 C	VIDRO DO PÁRA-BRISA..... a partir do chassi nº 1 600 440	1	
2	113 845 121 Z	Guarnição de borracha..... para vidro do pára-brisa 111 845 101 C a partir do chassi nº 1 600 440	1	
-	111 845 201 A	Vidro da porta..... a partir do chassi nº 1-156 991 até 1-397 022	1	
3	111 845 201 Z	VIDRO DA PORTA..... a partir do chassi nº 1-397 023	2	
4	111 845 251	Vidro da janela de ventilação.....	2	
5	111 845 271 Z	Guarnição de borracha para janela de ventilação....	2	
6	111 845 301 A	Vidro da janela lateral traseira..... até o chassi nº B 20 90447 a partir do chassi nº B 5-214 789	2	113 113-B-066
7	113 845 305	VIDRO DA JANELA LATERAL AJUSTÁVEL..... a partir do chassi nº B 20 90448	2	113,117
-	113 845 321	Guarnição de borracha do vidro da janela..... lateral traseira esquerda a partir do chassi nº 1-397 023 até B 20 90447	1	
8	113 845 321 Z	Guarnição de borracha do vidro da janela..... lateral traseira esquerda a partir do chassi nº 1-397 023 até B 20 90447 a partir do chassi nº B 5-214 789	1	113 113-B-066
-	113 845 322 Z	Guarnição de borracha do vidro da janela..... lateral traseira direita a partir do chassi nº 1-397 023 até B 20 90447 a partir do chassi nº B 5-214 789	1	113 113-B-066
-	111 845 501 C	Vidro traseiro..... a partir do chassi nº 1-454 951 até 1 600 439	1	
-	111 845 501 E	Vidro traseiro..... a partir do chassi nº 1 600 440 até B 6-317 067	1	
9	111 845 501 H	VIDRO TRASEIRO..... a partir do chassi nº B 6-317 068	1	
-	113 845 521 A	Guarnição de borracha..... do vidro traseiro 111 845 501 C	1	
-	113 845 521 Z	Guarnição de borracha..... do vidro traseiro 111 845 501 E	1	
10	113 845 521 D	Guarnição de borracha..... do vidro traseiro 111 845 501 H	1	

Ilustração 37

N.o Desenho	Número da peça	Denominação	Quant.	Tipo
		PEÇAS DAS JANELAS AJUSTAVEIS		
-	113 847 041 Z	Janela ajustável lateral traseira esquerda..... a partir do chassi nº B 20 90448	1	
11	113 847 042 Z	Janela ajustável lateral traseira direita..... a partir do chassi nº B 20 90448	1	
-	113 847 081	Maçaneta de comando..... da janela lateral ajustável esquerda	1	
12	113 847 082	Maçaneta de comando..... da janela lateral ajustável direita	1	
-	113 847 117 Z	Luva para quadro da janela lateral ajustável.....	2	
-	N 10 877 2	Parafuso lenticular M 4X6X10.....	2	
-	N 12 227 2	Arruela de pressão A 6.....	6	
-	N 11 181 1	Porca sextavada M 4.....	2	
13	N 14 085 3	Parafuso lenticular B 3,5X9,5 DIN 7983, cromado....	8	
-	113 847 125	Mola da dobradiça da janela lateral ajustável..... até o chassi nº.....	2	
14	113 847 125 A	Mola da dobradiça da janela lateral ajustável..... a partir do chassi nº.....	2	
15	113 847 129 A	Cobertura da mola da dobradiça.....	2	
16	113 847 131 A	Galão para quadro da janela lateral ajustável.....	2	
17	113 847 135 Z	Guarnição para janela lateral ajustável.....	2	
18	113 847 139	Chapa roscada para janela lateral ajustável.....	2	
19	N 14 122 2	Parafuso lenticular AM 4X8 DIN 7985.....	10	
20	N 12 004 2	Anel de pressão (liso) B 4 DIN 127.....	10	
-	113 847 245	Botão para maçaneta de comando.....	2	
-	113 847 265	Rebite para quadro da janela ajustável.....	4	
21	N 14 208 1	Rebite para quadro da janela ajustável.....	4	

Ilustração 37

As peças originais VW são rigorosamente testadas na Fábrica

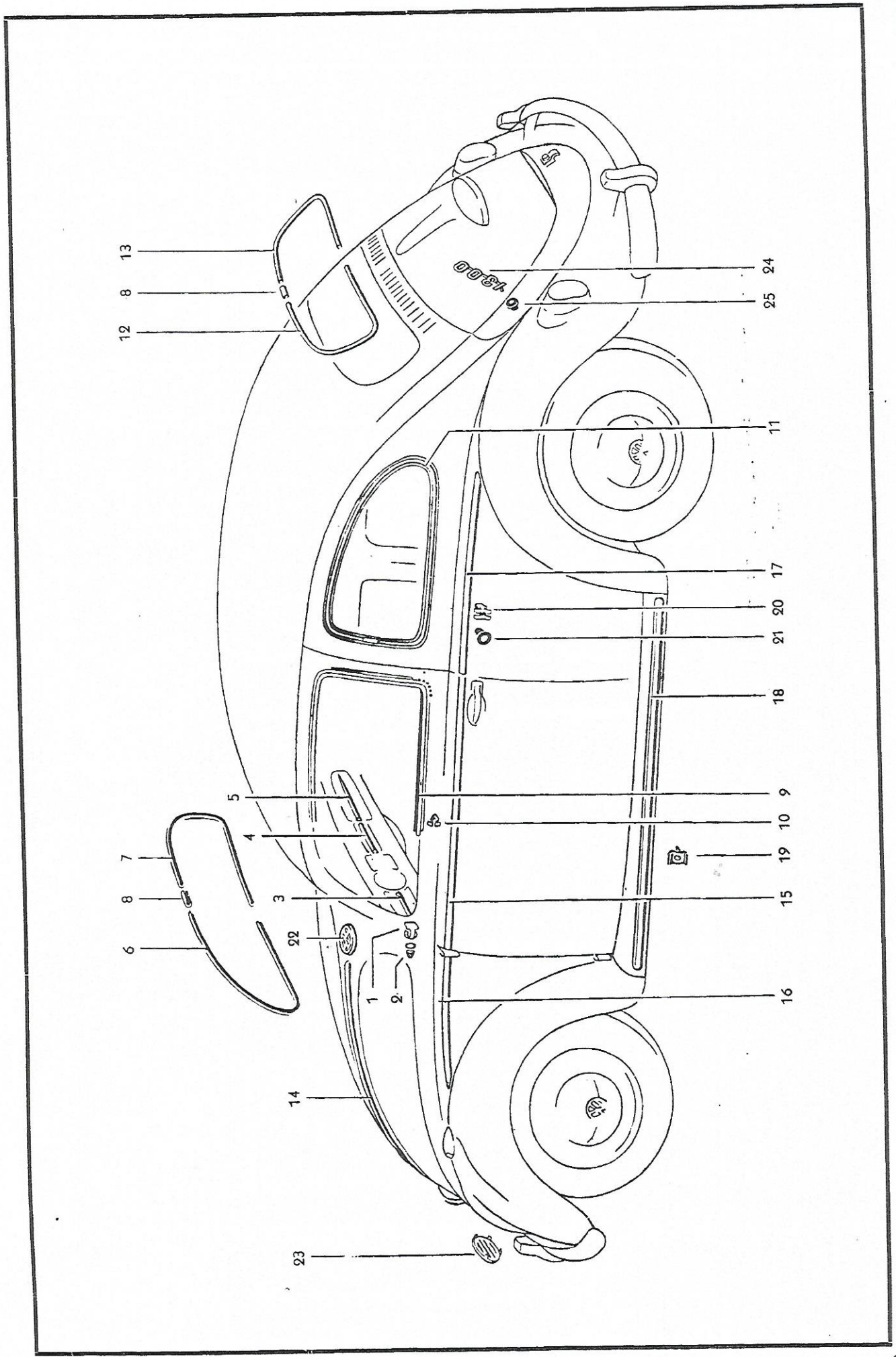

Ilustração 38

Nº Desenho	Número da peça	Denominação	Quant.	Tipo
		FRISOS		
-	113 853 105 A	FRISO PARA REVESTIMENTO DA PORTA..... até o chassi nº 2 528 667	2	
-	113 853 107 A	Fita com grampos (traseira)..... para o friso 113 853 105 A	2	
-	113 853 113 A	Fita com grampos..... para o friso 113 853 115 B	2	
-	113 853 115	Friso para revestimento lateral..... até o chassi nº 1-929 745	2	
-	113 853 115 A	Friso para revestimento lateral..... a partir do chassi nº 1-929 746 até 1 600 439	2	
-	113 853 115 B	Friso para revestimento lateral..... a partir do chassi nº 1 600 440 até 2 528 667	2	
1	113 853 235	Grampo do friso para painel de instrumentos..... a partir do chassi nº 38 113	10	
2	113 853 237	Rôlha de borracha..... para o grampo do friso para painel a partir do chassi nº 38 113	10	
3	113 853 241 A	Friso da grade de abertura do alto-falante..... a partir do chassi nº 38 113	1	
4	113 853 243 A	Friso da tampa da abertura do rádio..... a partir do chassi nº 1 600 440	1	
5	113 853 245 A	Friso para a tampa do porta-luvas..... a partir do chassi nº 38 113	1	
6	113 853 305 B	Friso esquerdo do pára-brisa..... a partir do chassi nº 1 600 440	1	
7	113 853 306 B	Friso direito do pára-brisa..... a partir do chassi nº 1 600 440	1	
8	113 853 309 B	Luva do freio..... a partir do chassi nº 1-397 023	4	
9	113 853 321 ZA	Friso da janela da porta esquerda.....	1	
-	113 853 322 ZA	Friso da janela da porta direita.....	1	
10	113 853 329	Grampo para o friso.....	12	
11	113 853 345 A	Friso da janela traseira esquerda..... até o chassi nº B 20 90447	1	
-	113 853 346 A	Friso da janela traseira direita..... até o chassi nº B 20 90447	1	
-	113 853 355 B	Friso esquerdo do vidro traseiro 111 845 501 E.....	1	

N.o Desenho	Número da peça	Denominação	Quant.	Tipo
12	113 853 355 Z	Friso esquerdo do vidro traseiro 111 845 501 H.....	1	
-	113 853 356 B	Friso direito do vidro traseiro 111 845 501 E.....	1	
13	113 853 356 Z	Friso direito do vidro traseiro 111 845 501 H.....	1	
-	113 853 391 Z	Friso esquerdo para canaleta de ar quente no painel.	1	
-	113 853 392 Z	Friso direito para canaleta de ar quente no painel..	1	
14	113 853 505 F	Friso da tampa dianteira..... a partir do chassi nº.....	1	
-	113 853 505 ZA	Friso da tampa dianteira..... até o chassi nº.....	1	
15	113 853 515 Z	Friso para porta.....	2	
16	113 853 525 Z	Friso da parte lateral dianteira esquerda.....	1	
-	113 853 526 Z	Friso da parte lateral dianteira direita.....	1	
17	113 853 535 Z	Friso da parte lateral traseira esquerda.....	1	
-	113 853 536 Z	Friso da parte lateral traseira direita.....	1	
18	113 853 555 A	Friso para revestimento do estribo.....	2	
19	113 853 559 Z	Chapa de fixação do friso do estribo.....	10	
20	113 853 585 B	Grampo do friso.....	34	
21	113 857 219 A	Junta para o grampo do friso.....	34	
22	113 853 601 A	Emblema VW com 3 pinos de fixação.....	1	
-	113 853 615	Fixador do calço do emblema VW.....	3	
-	113 853 617	Calço para emblema VW.....	1	
23	113 853 641 Z	Grade de enfeite do pára-lama dianteiro.....	2	
-	113 853 643	Chapa de cobertura..... debaixo da grade de enfeite 113 853 641 Z	1	

Ilustração 38

N.o Desenho	Número da peça	Denominação	Quant.	Tipo
24	113 853 687	Emblema "1300".....	1	
25	111 853 695	Prendedor do emblema "1300".....	3	

Ilustração 38

N.o Desenho	Número da peça	Denominação	Quant.	Tipo

As peças originais VW são rigorosamente testadas na Fábrica

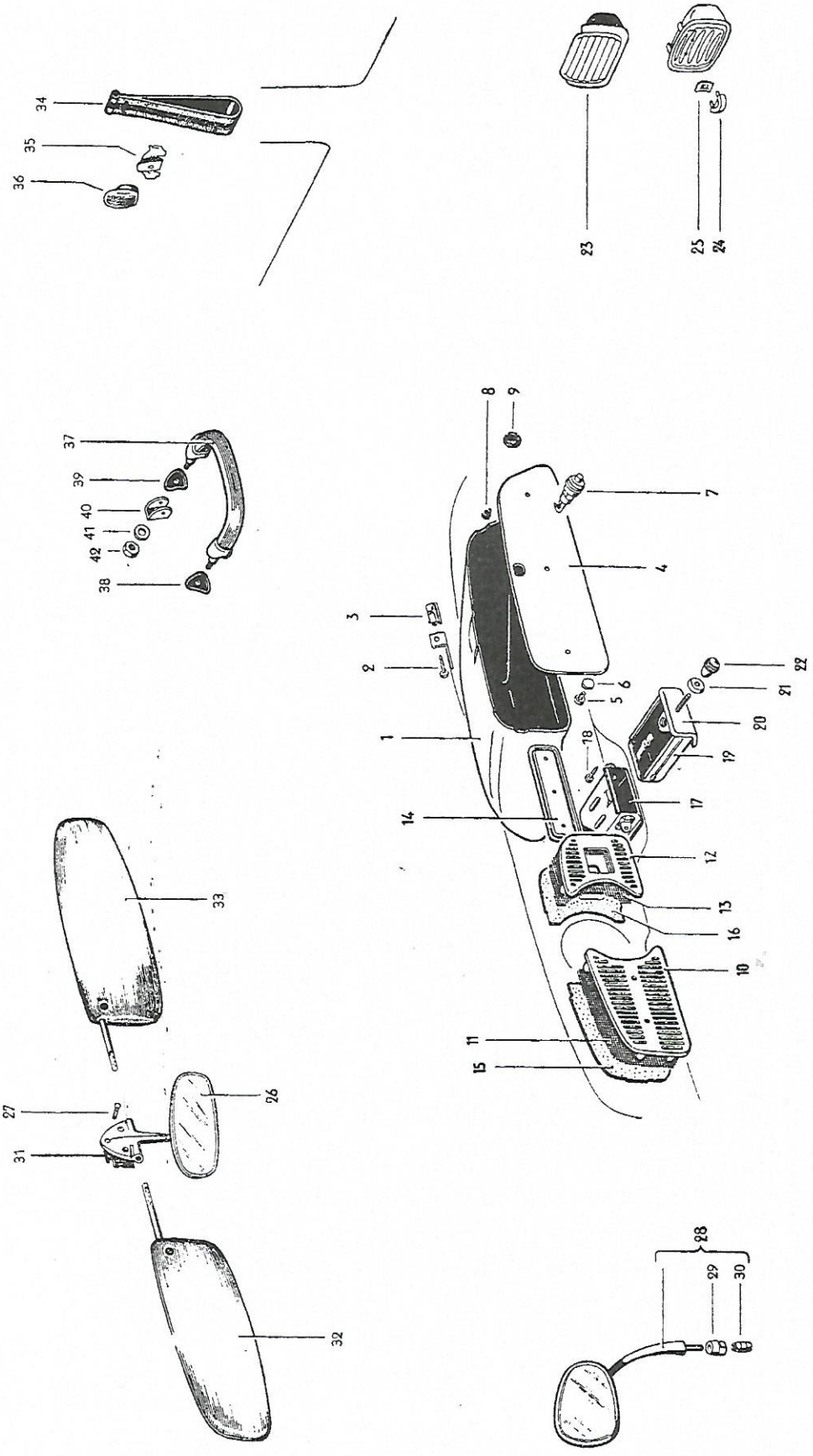
34
35
36
23
25
24
37
39
40
41
42
38
8
9
7
4
3
2
6
5
22
21
20
19
18
1
17
14
12
13
16
10
11
15
33
27
31
26
32
28
29
30

No. Desenho	Número da peça	Denominação	Quant.	Tipo
		EQUIPAMENTO DO PAINEL DE INSTRUMENTOS E ESPELHOS RETROVISORES		
1	111 857 101 Z	PORTA-LUVAS..... a partir do chassi nº 1 600 440	1	
2	N 13 972 1	Parafuso lenticular B 4,8X13 DIN 7981.....	1	
3	N 15 421 1	Porca Bg 4,8.....	1	
4	113 857 121 A	Tampa do porta-luvas..... a partir do chassi nº 1 600 440	1	
5	N 14 127 1	Parafuso lenticular AM 5X6 DIN 7985.....	4	
6	111 857 141	Arruela de pressão do porta-luvas.....	4	
7	111 857 131	Fechadura da tampa do porta-luvas..... a partir do chassi nº 1-397 023	1	
8	*111 857 145 A	Batente de borracha..... para a tampa do porta-luvas	2	
9	111 857 147	Anel de vedação..... de plástico, na tampa do porta-luvas a partir do chassi nº 1 600 440 até 38 112	3	
10	113 857 207 Z	Grade para abertura do alto-falante..... a partir do chassi nº 38 113	1	
11	111 857 209 A	Base para grade da abertura do alto-falante..... a partir do chassi nº 1 600 440	1	
-	113 857 219 A	Junta para grade..... até o chassi nº 1 600 439	6	
12	113 018 601	Grade do painel de instrumentos..... a partir do chassi nº 33 301	1	
13	113 018 605	Base para grade do painel de instrumentos..... a partir do chassi nº 33 301	1	
14	113 857 233 A	Chapa de cobertura para abertura do rádio..... a partir do chassi nº 1 600 440	1	
15	111 857 247	Papelão para grade da abertura do alto-falante..... a partir do chassi nº 1 600 440	1	
16	113 018 609	Papelão para grade do painel de instrumentos..... a partir do chassi nº 33 301	1	
-	111 857 249	Papelão para grade do painel de instrumentos..... a partir do chassi nº 1 600 440 até 33 300	1	
17	111 857 305 Z	Carcaça..... para o cinzeiro do painel de instrumentos a partir do chassi nº 1 600 440	1	

N.o Desenho	Número da peça	Denominação	Quant.	Tipo
18	N 11 389 1	Parafuso cilíndrico para chapa 4,8X13.....	2	
19	111 857 331 B	Cinzeiro do painel de instrumentos..... a partir do chassi nº 1 600 440	1	
20	111 857 351 A	Tampa do cinzeiro.....	1	
21	111 857 385	Roseta do cinzeiro..... a partir do chassi nº 1 600 440	1	
22	*113 941 541	Botão (bege-pedra) do cinzeiro..... a partir do chassi nº 1 600 440	1	
23	113 857 405 Z	Cinzeiro para revestimento da parte lateral.....	1	
24	113 857 445.1	Puxador (cinza-basalto) do cinzeiro 113 857 405 Z...	1	
25	N 12 068 1	Porca elástica A 4, galvanizada.....	2	
-	*241 857 501 A	Espelho retrovisor interno.....	1	113-B-066
-	N 11 466 2	Parafuso lenticular B 3,9X13.....	2	
26	113 857 511 A	ESPELHO RETROVISOR INTERNO.....	1	113,117
27	N 14 094 2	Parafuso lenticular para chapa B 4,2X16 DIN 7983.... galvanizado brilhante	3	
-	SP 96 B	Jôgo de espelho retrovisor para montagem posterior..	X	
28	SP 96 Z	Jôgo de espelho retrovisor para montagem posterior.. (fumê)	X	
29	113 857 517 A	Porca para espelho retrovisor externo.....	1	
30	111 857 519	Bucha para espelho retrovisor externo.....	1	
31	111 857 531	Suporte de chapa do pára-sol..... a partir do chassi nº 11 990	X	
-	113 857 551 A	Pára-sol esquerdo.....	1	
32	113 857 551 Z	Pára-sol esquerdo.....	1	
-	113 857 552 A	Pára-sol direito.....	1	
33	113 857 552 Z	Pára-sol direito.....	1	

Ilustração 39

Nº Desenho	Número da peça	Denominação	Quant.	Tipo
34	*113 857 611 Z	Alça de segurança.....	2	
35	*113 857 635 Z	Cabide.....	2	
-	N 14 210 1	Parafuso lenticular AM 4X15.....	4	
36	*113 857 637 Z	Gancho plástico para o cabide..... a partir do chassi nº 11 990	2	
37	*113 857 643 Z	Alça corrimão, apoio de segurança..... do painel de instrumentos	1	
-	*151 857 643 A	Alça corrimão, apoio de segurança..... do painel de instrumentos verde-nepal 18 verde-hidrato 38	1	
38	151 857 647 B	Calço esquerdo para alça.....	1	
39	151 857 648 B	Calço direito para alça.....	1	
40	151 857 655 A	Peça de enchimento para alça.....	2	
41	N 12 228 2	Arruela de pressão B 8 DIN 137, galvanizada.....	2	
42	N 11 008 3	Porca sextavada M 8 DIN 934, galvanizada.....	2	

Ilustração 39

GRUPO 8

N.o Desenho	Número da peça	Denominação	Quant.	Tipo

As peças originais VW são rigorosamente testadas na Fábrica

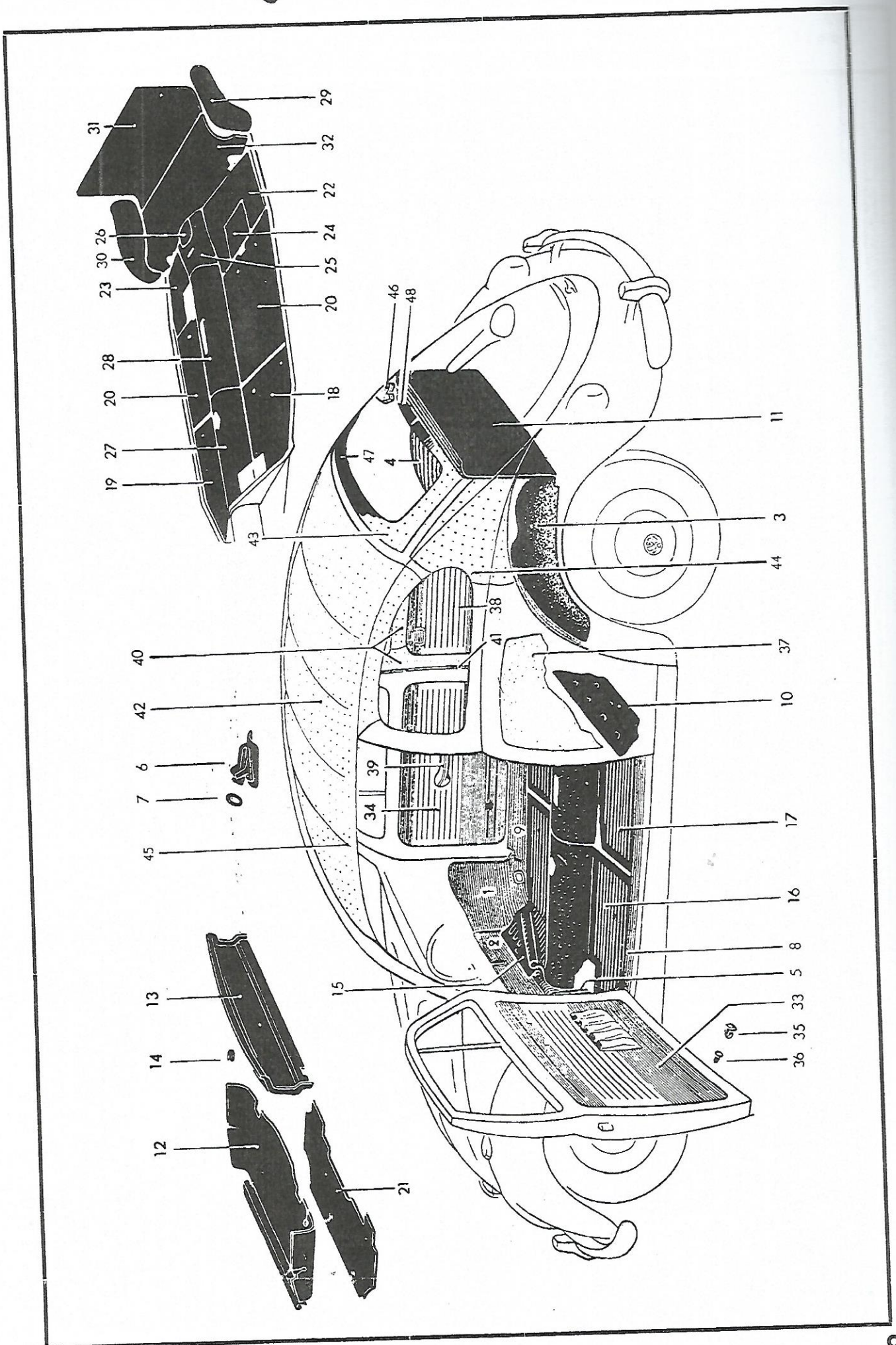

Ilustração 40

N.o Desenho	Número da peça	Denominação	Quant.	Tipo
		REVESTIMENTOS E TAPETES		
-	111 863 023	REVESTIMENTO DA PAREDE DIANTEIRA..... parte lateral esquerda	1	
1	111 863 024	Revestimento da parede dianteira..... parte lateral direita	1	
2	113 863 025	Revestimento da parede dianteira..... parte central	1	
3	113 863 065 Z	Revestimento da caixa da roda traseira esquerda....	1	
4	113 863 066 Z	Revestimento da caixa da roda traseira direita.....	1	
-	111 863 107	Tapête de borracha da parede dianteira.....	1	111-115
-	113 863 107 B	Tapête de borracha da parede dianteira..... a partir do chassi nº 5 601	1	
5	113 863 107 Z	Tapête de borracha da parede dianteira..... a partir do chassi nº 5 601	1	
6	113 863 341 Z	GUARDA-PÓ DE BORRACHA PARA ALAVANCA DO FREIO DE MÃO a partir do chassi nº 1 600 440	1	
7	113 863 345 A	Anel de fechamento do guarda-pó 113 863 341 Z.....	1	
8	113 863 371 Z	Revestimento da longarina esquerda.....	1	
9	113 863 372 Z	Revestimento da longarina direita.....	1	
10	113 863 375	Chapa do roda-pé esquerdo..... a partir do chassi nº 5 601	1	
-	113 863 376	Chapa do roda-pé direito..... a partir do chassi nº 5 601	1	
11	113 863 405 ZB	Revestimento do assoalho do porta-mala.....	1	
12	113 863 509 ZA	Papelão para o porta-mala dianteiro..... a partir do chassi nº B 4-142 239	1	
13	113 863 513 ZB	Papelão protetor do painel de instrumentos..... a partir do chassi nº 1-929 746	1	
14	113 863 527 A	Porca serrilhada para fixação do papelão protetor.. a partir do chassi nº 1-929 746	2	
15	113 863 691 Z	Apoio do pé para acompanhante..... a partir do chassi nº 5 601	1	

Ilustração 40

N.o Desenho	Número da peça	Denominação	Quant.	Tipo
16	113 863 703	Tapête dianteiro..... a partir do chassi nº 5 601	1	
17	113 863 717 Z	TAPÊTE TRASEIRO..... a partir do chassi nº 5 601	1	
-	111 863 731 B	Tapête traseiro esquerdo (prêto)..... a partir do chassi nº 1-929 746 até 1 600 439	1	
-	113 863 731 A	Tapête traseiro esquerdo (cinza)..... a partir do chassi nº 1 600 440 até 5 600	1	
-	111 863 732 B	Tapête traseiro direito (prêto)..... a partir do chassi nº 1-929 746 até 1 600 439	1	
-	113 863 732 A	Tapête traseiro direito (cinza)..... a partir do chassi nº 1 600 440 até 5 600	1	
18	113 863 743 ZA	Anti-ruído dianteiro, esquerdo do assoalho.....	1	
19	113 863 744 ZA	Anti-ruído dianteiro, direito do assoalho.....	1	
20	113 863 745 ZA	Anti-ruído central do assoalho.....	2	
21	111 863 835 ZB	Fêltro do porta-mala dianteiro.....	1	
22	113 863 851 Z	Anti-ruído traseiro esquerdo do assoalho.....	1	
23	113 863 852 Z	Anti-ruído traseiro direito do assoalho.....	1	
24	113 863 857 Z	Peça anti-ruído esquerda de enchimento.....	1	
25	113 863 861 B	Anti-ruído do garfo do chassi.....	1	
26	113 863 865 Z	Anti-ruído para a tampa do garfo do chassi.....	1	
27	113 863 871 Z	Anti-ruído dianteiro do túnel do chassi.....	1	
28	113 863 873 ZA	Anti-ruído traseiro do túnel do chassi.....	1	
29	113 863 881 Z2	Anti-ruído da caixa da roda traseira esquerda.....	1	
30	113 863 882 Z2	Anti-ruído da caixa da roda traseira direita.....	1	
31	113 863 891 ZB	Anti-ruído superior do porta-mala traseiro.....	1	
-	113 863 893 A	Anti-ruído inferior do porta-mala traseiro.....	1	

Ilustração 40

N.o Desenho	Número da peça	Denominação	Quant.	Tipo
32	113 863 893 ZB	Anti-ruído inferior do porta-mala traseiro.....	1	
-	113 863 895	Anti-ruído do assoalho do porta-mala traseiro.....	1	
		REVESTIMENTOS		
-	113 867 015 Z	REVESTIMENTO DA PORTA ESQUERDA..... a partir do chassi nº B 3-96550 até nº.....	1	113,117
33	113 867 015.2	Revestimento da porta esquerda..... a partir do chassi nº..... preto 06 vermelho-pigalle 69 cinza-platin 70	1	113,117
-	113 867 016 Z	Revestimento da porta direita..... a partir do chassi nº B 3-96550 até nº.....	1	113,117
34	113 867 016.2	Revestimento da porta direita..... a partir do chassi nº..... preto 06 vermelho-pigalle 69 cinza-platin 70	1	113,117
35	N 14 386 2	Grampo de fixação para papelão.....	32	
-	N 14 389 3	Grampo de fixação para papelão.....	8	
36	113 857 219 A	Junta para o grampo.....	10	
-	113 867 035 Z	Revestimento lateral traseiro esquerdo..... a partir do chassi nº B 3-96550 até B 4-190 500	1	113
-	113 867 035.1	Revestimento lateral traseiro esquerdo..... até o chassi nº B 3-96549	1	113,117
-	113 867 043 ZD	Revestimento lateral traseiro esquerdo..... a partir do chassi nº B 4-190 501 até nº.....	1	113,117
37	113 867 043.3	Revestimento lateral traseiro esquerdo..... a partir do chassi nº..... preto 06 vermelho-pigalle 69 cinza-platin 70	1	113,117
-	113 867 036 Z	Revestimento lateral traseiro direito..... a partir do chassi nº B 3-96550 até B 4-190 500	1	113
-	113 867 036.1	Revestimento lateral traseiro direito..... até o chassi nº B 3-96549	1	113,117
-	113 867 044 ZD	Revestimento lateral traseiro direito..... a partir do chassi nº B 4-190 501 até nº.....	1	113,117
38	113 867 044.3	Revestimento lateral traseiro direito..... a partir do chassi nº..... preto 06 vermelho-pigalle 69 cinza-platin 70	1	113,117

Ilustração 40

N.o Desenho	Número da peça	Denominação	Quant.	Tipo
-	N 14 386 2	Grampo de fixação para papelão.....	7	
-	N 14 389 3	Grampo de fixação para papelão.....	6	
-	111 867 105.6	Revestimento (granulado) da porta esquerda.....	1	113-B-066
-	111 867 106.6	Revestimento (granulado) da porta direita.....	1	113-B-066
-	N 11 460 1	Parafuso lenticular B 3,5X13 DIN 7973, galvanizado.	24	
-	N 11 578 1	Arruela cônica 3,7.....	24	
-	113 867 171 ZA	Descança-braço direito.....	1	
39	113 867 171 E	Descança-braço direito..... prêto 06 vermelho-pigalle 69 cinza-platin 70	1	
-	*113 867 185	Suporte do descança-braço.....	1	
-	N 12 226 2	Arruela de pressão B 6 DIN 137, galvanizada.....	2	
-	N 11 006 2	Porca sextavada M 6 DIN 934, galvanizada.....	2	
-	111 867 305.6	Revestimento (granulado) lateral traseiro esquerdo.	1	113-B-066
-	111 867 306.6	Revestimento (granulado) lateral traseiro direito..	1	113-B-066
-	N 11 460 1	Parafuso lenticular B 3,5X13 DIN 7973, galvanizado.	10	
-	N 11 578 1	Arruela cônica 3,7.....	10	
-	113 867 351 F	Revestimento da coluna da porta esquerda...	1	
40	113 867 352 F	Revestimento da coluna da porta direita.....	1	
41	113 867 365 A	Vivo plástico, revestimento da moldura da porta....	2	
-	113 867 501 G	Revestimento do teto.....	1	113
42	113 867 501 K	Revestimento do teto.....	1	113

Ilustração 40

Nº Desenho	Número da peça	Denominação	Quant.	Tipo
-	117 867 501 G	Revestimento do teto.....	1	117
-	117 867 501 J	Revestimento do teto.....	1	117
-	113 867 505	Revestimento para o quadro da janela traseira.....	1	113,117
43	113 867 505 A	Revestimento para o quadro da janela traseira.....	1	113,117
44	117 867 519	Revestimento da longarina do teto, esquerdo.....	1	113,117
-	117 867 520	Revestimento da longarina do teto, direito.....	1	113,117
-	117 867 535 A	Presilha para o arame de fixação.....	4	117
45	113 867 549 C	Arame de fixação para revestimento do teto.....	4	
-	113 867 649	Capota para arame de fixação.....	8	
-	113 867 649 A	Capota para arame de fixação.....	8	
-	113 867 809	Fêltro anti-ruído para o teto.....	4	
46	111 867 835 A	Peça terminal para longarina do teto.....	2	
-	113 867 851 Z	Anti-ruído superior para janela traseira.....	2	
47	113 867 851 C	Anti-ruído superior para janela traseira.....	1	
48	113 867 853 B	Anti-ruído inferior para janela traseira.....	1	
-	113 867 855	Anti-ruído lateral para janela traseira.....	2	

Ilustração 40

GRUPO 8

N.o Desenho	Número da peça	Denominação	Quant.	Tipo

As peças originais VW são rigorosamente testadas na Fábrica

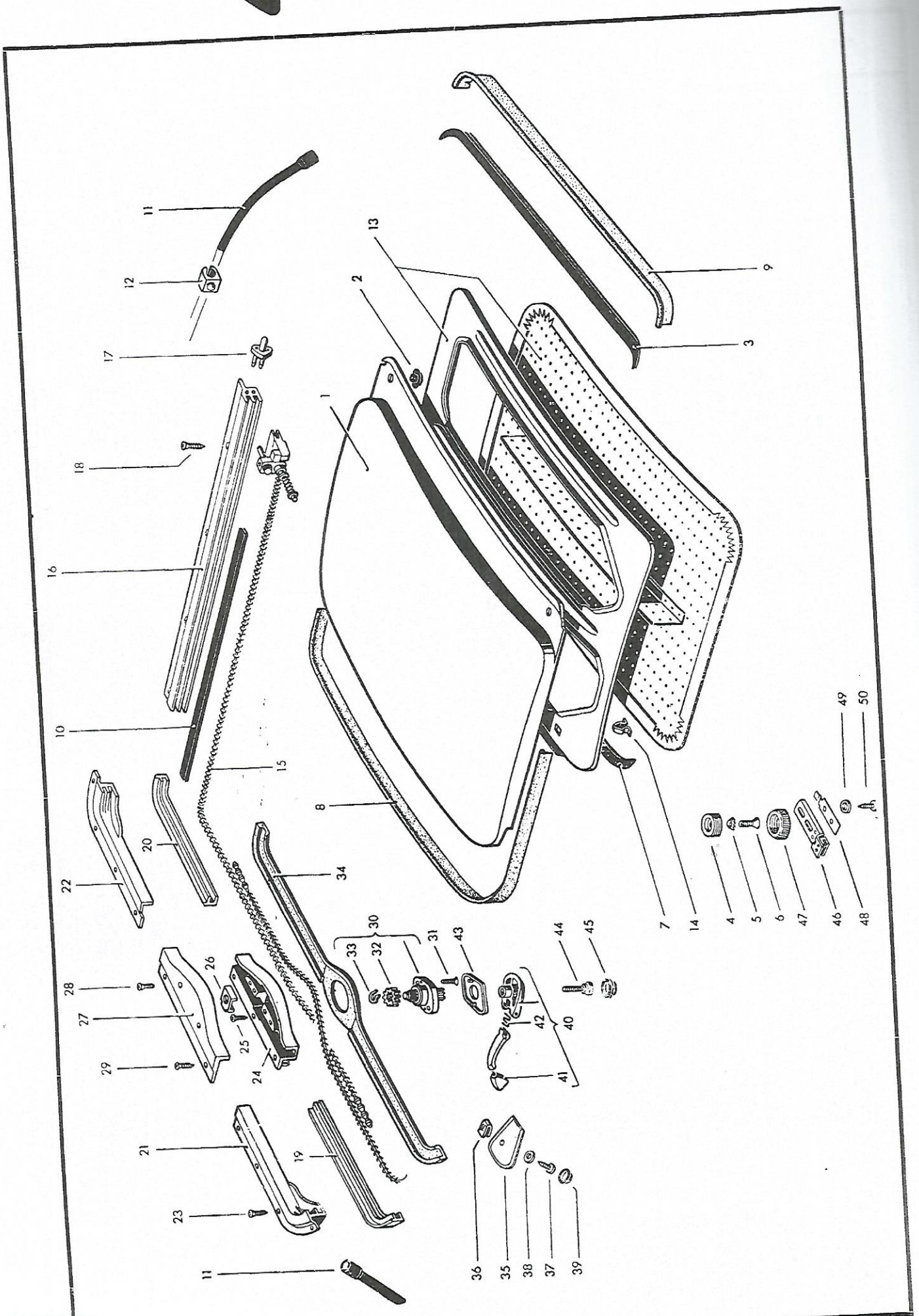
1
2
3
4
5
6
7
8
9
10
11
12
13
14
15
16
17
18
19
20
21
22
23
24
25
26
27
28
29
30
31
32
33
34
35
36
37
38
39
40
41
42
43
44
45
46
47
48
49
50

Nº Desenho	Número da peça	Denominação	Quant.	Tipo
		TETO CORREDIÇO		
1	117 877 071 ZA	TETO CORREDIÇO (PARTE SUPERIOR).....	1	
2	117 877 205 A	Batente de apoio traseiro.....	2	
3	117 877 209 A	Guarnição de borracha para vedação traseira.....	1	
4	117 877 217 A	Peça roscada M 42X1..... até o chassi nº.....	2	
5	N 12 128 2	Arruela dentada V 6,4, galvanizada.....	2	
6	N 14 229 1	Parafuso AM 6X13..... até o chassi nº.....	2	
-	117 877 497	Parafuso AM 6X13..... a partir do chassi nº.....	2	
7	117 877 221	Tira de fêltro para o quadro do teto.....	1	
8	117 877 223 C	Vedação dianteira do teto.....	1	
9	117 877 225 B	Vedação traseira do teto.....	1	
10	313 877 227	Galão lateral.....	2	
11	117 877 233 Z	Mangueira de escoamento.....	4	
12	117 877 239 A	Suporte da mangueira de escoamento.....	2	
13	117 877 255 ZA	Quadro do revestimento do teto.....	1	
-	313 877 275	Guia para o quadro do revestimento do teto.....	2	
-	313 877 277	Grampo para a guia do quadro.....	2	
14	313 877 281	Grampo para o quadro.....	5	
-	117 877 305 A	Guia traseira esquerda com cabo de comando.....	1	
15	117 877 306 A	Guia traseira direita com cabo de comando.....	1	

Ilustração 41

N.o Desenho	Número da peça	Denominação	Quant.	Tipo
-	117 877 355	Trilho-guia esquerdo.....	1	
-	117 877 355 Z	Trilho-guia esquerdo.....	1	
-	117 877 356	Trilho-guia direito.....	1	
16	117 877 356 Z	Trilho-guia direito.....	1	
17	313 877 359	Suporte do trilho-guia.....	2	
18	N 14 085 5	Parafuso lenticular B 3,5X9,5, cromado.....	8	
19	117 877 363	Guia do cabo de comando, parte inferior esquerda...	1	
20	117 877 364	Guia do cabo de comando, parte inferior direita....	1	
21	117 877 365	Guia do cabo de comando, parte superior esquerda...	1	
22	117 877 366	Guia do cabo de comando, parte superior direita....	1	
23	N 14 085 5	Parafuso lenticular B 3,5X9,5 DIN 7983, cromado....	8	
24	313 877 369	Guia central dos cabos de comando.....	1	
25	N 14 086 5	Parafuso lenticular B 3,5X13, cromado.....	1	
26	313 877 371	Chapa de pressão da guia central.....	1	
27	313 877 375	Tampa da guia central.....	1	
28	N 14 258 2	Parafuso lenticular AM 4X12.....	2	
29	N 14 086 5	Parafuso lenticular B 3,5X13, cromado.....	2	
30	313 877 403	Comando do teto corrediço.....	1	
31	N 14 212 2	Parafuso lenticular AM 4X20, cromado.....	2	
32	313 877 407	Engrenagem de comando do teto.....	1	
33	N 12 405 1	Anel de segurança 5X0,6.....	1	

Ilustração 41

Nº Desenho	Número da peça	Denominação	Quant.	Tipo
34	117 877 415	Guarnição protetora de borracha dianteira.....	1	
35	117 877 433 A	Concha de plástico da manivela de acionamento.....	1	
36	N 15 422 1	Porca B 4,2.....	1	
37	311 867 167	Parafuso 4,2X13 da concha de plástico.....	1	
38	N 12 221 2	Arruela de pressão B 4.....	1	
39	311 867 169	Capa de cobertura do parafuso.....	1	
40	313 877 453	Manivela de acionamento.....	1	
41	313 877 457	Botão da manivela de acionamento.....	1	
42	313 877 459 A	Mola da manivela.....	1	
43	313 877 465	Roseta de comando do teto.....	1	
44	313 877 471	Parafuso da manivela.....	1	
45	311 867 169	Capa de cobertura do parafuso.....	1	
46	117 877 481	Guia dianteira..... até o chassi nº.....	2	
-	117 877 481 A	Guia dianteira..... a partir do chassi nº.....	2	
47	117 877 495 A	Porca serrilhada M 42X1..... até o chassi nº.....	2	
48	117 877 499	Chapa de segurança da guia dianteira..... até o chassi nº.....	2	
49	N 12 225 2	Arruela de pressão B 5.....	4	
50	N 14 132 4	Parafuso lenticular AM 5X15.....	4	

Ilustração 41

GRUPO 8

N.o Desenho	Número da peça	Denominação	Quant.	Tipo

As peças originais VW são rigorosamente testadas na Fábrica

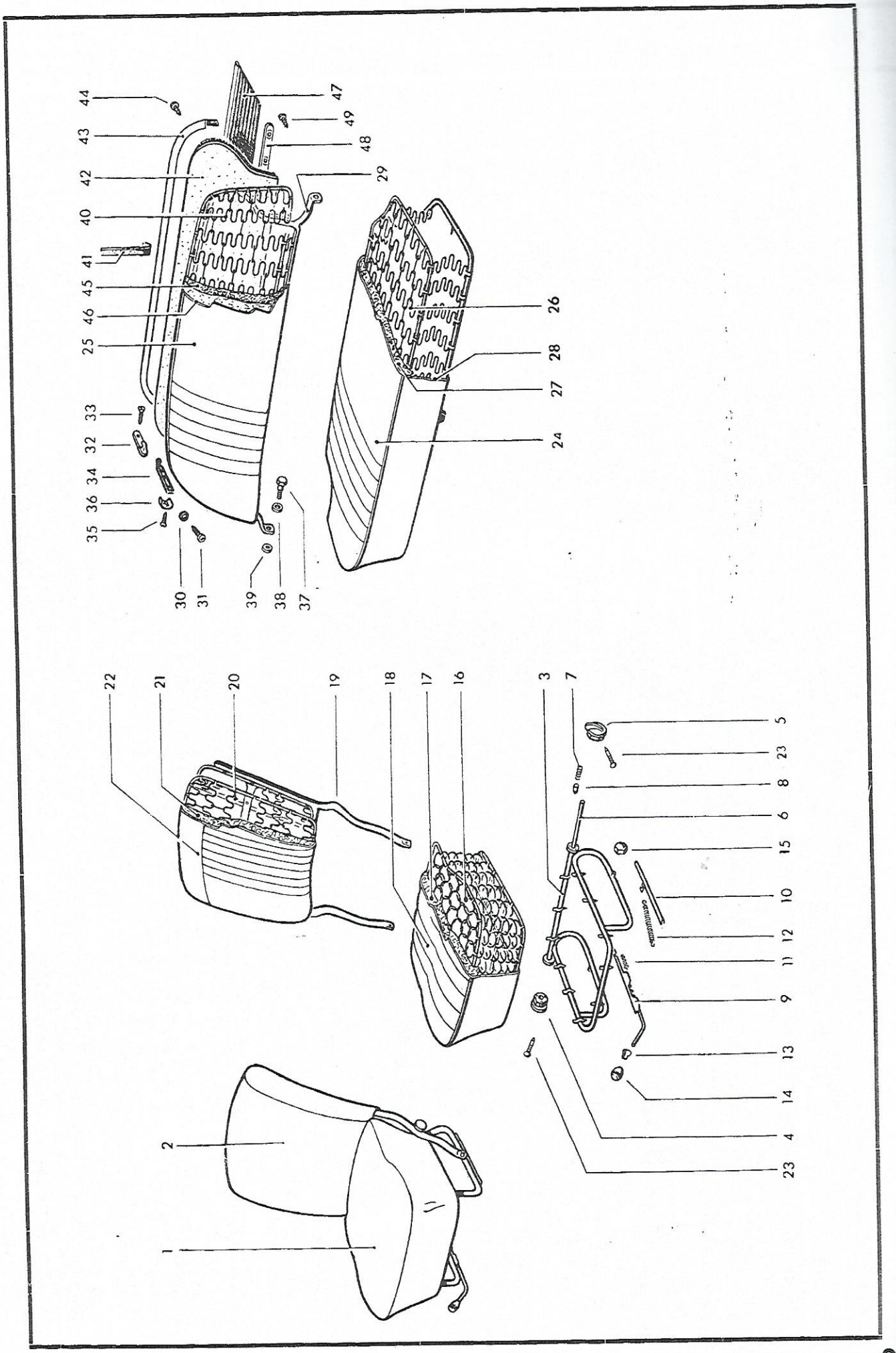
44
43
42
40
41
45
46
25
33
32
34
36
35
30
31
39
38
37
47
49
48
29
26
28
27
24
22
21
20
19
18
17
16
3
7
5
23
8
6
15
10
12
11
9
13
14
4
23
2
1

Nº Desenho	Número da peça	Denominação	Quant.	Tipo
		ASSENTOS DIANTEIROS		
-	113 881 031 ZC	ASSENTO DIANTEIRO (COM FAIXA DE TECIDO)..... (para usar como assento direito modificar ao lado o dispositivo de regulagem) a partir do chassi nº B 4-190 501	2	113,117
1	113 881 031 ZG	Assento dianteiro..... (para usar como assento direito modificar ao lado o dispositivo de regulagem) a partir do chassi nº B 4-190 501 prêto 06 vermelho-pigalle 69 cinza-platin 70	2	113,117
-	113 881 031.1	Assento dianteiro (com faixa de tecido)..... (para usar como assento direito modificar ao lado o dispositivo de regulagem) a partir do chassi nº B 4-142 239 até B 4-190 500	2	
-	113 881 031.6	Assento dianteiro.....	2	113-B-066
2	113 881 041 ZF	Encôsto para assento dianteiro..... a partir do chassi nº B 4-190 501 prêto 06 vermelho-pigalle 69 cinza-platin 70	2	113,117
-	113 881 041.5	Encôsto para assento dianteiro (c/faixa de tecido). a partir do chassi nº B 4-190 501	2	113,117
-	113 881 041.6	Encôsto para assento dianteiro.....	2	113-B-066
3	113 881 107 Z3	Armação do assento dianteiro..... a partir do chassi nº 1-929 746	2	
-	113 881 159 Z	Excêntrico para regulagem do assento dianteiro..... esquerdo, a partir do chassi nº 1-929 746	1	
4	113 881 160 Z	Excêntrico para regulagem do assento dianteiro..... direito, a partir do chassi nº 1-929 746	1	
5	113 881 163 Z	Excêntrico com asa para regulagem do assento..... dianteiro esquerdo, a partir do chassi nº1-929 746	1	
-	113 881 164 Z	Excêntrico com asa para regulagem do assento..... dianteiro direito, a partir do chassi nº 1-929 746	1	
6	113 881 175 A	Tubo de união dos excêntricos de regulagem..... a partir do chassi nº 1-092 980	2	
7	113 881 177	Mola para excêntrico de regulagem..... a partir do chassi nº 1-929 746	2	
8	113 881 179	Pino de encaixe para excêntricos de regulagem..... a partir do chassi nº 1-929 746	2	
9	113 881 206 B	Trilho direito com mecanismo de travamento..... a partir do chassi nº 1-929 746	2	

Ilustração 42

N.o Desenho	Número da peça	Denominação	Quant.	Tipo
10	113 881 211 Z1	Trilho esquerdo do assento dianteiro..... a partir do chassi nº 1-929 746	2	
11	113 881 243	Mola para o mecanismo de travamento.....	2	
12	113 881 245 B	Mola de acionamento para assento dianteiro..... a partir do chassi nº 1-929 746	2	
13	*113 881 247	Presilha para botão 113 881 251 Z.....	2	
14	*113 881 251 Z	Botão (bege-pedra) da alavanca de travamento.....	2	
-	113 881 251.1	Botão da alavanca de travamento..... arenito 25	2	
15	N 11 062 3	Porca M 6 DIN 917, galvanizada.....	4	
16	111 881 305 Z	Molejo do assento dianteiro..... a partir do chassi nº 1-929 746	2	
17	113 881 375 Z	Estofamento do assento dianteiro.....	2	
-	113 881 405.1	Revestimento do assento dianteiro.....	2	
18	113 881 407 ZE	Revestimento do assento dianteiro..... prêto 06 vermelho-pigalle 69 cinza-platin 70	2	
19	111 881 511 ZC	Armação do encôsto do assento dianteiro..... a partir do chassi nº B 4-190 501	2	
20	111 881 705 D	Molejo do encôsto do assento dianteiro..... a partir do chassi nº B 4-190 501	2	
-	111 881 705 Z	Molejo do encôsto do assento dianteiro..... a partir do chassi nº 1-929 746 até B 4-190 500	2	
-	N 13 964 1	Parafuso cilíndrico B 4,2X16.....	8	
-	113 881 775 ZA	Estofamento do encôsto do assento dianteiro..... até o chassi nº B 4-190 500	2	
21	113 881 775 E	Estofamento do encôsto do assento dianteiro..... a partir do chassi nº B 4-190 501	2	
22	113 881 805 ZG	Revestimento do encôsto do assento dianteiro..... a partir do chassi nº B 4-190 501 prêto 06 vermelho-pigalle 69 cinza-platin 70	2	
-	113 881 805.5	Revestimento para encôsto do assento dianteiro..... a partir do chassi nº B 4-190 501	2	

Ilustração 42

Nº Desenho	Número da peça	Denominação	Quant.	Tipo
23	N 13 348 1	Pino 3X24 DIN 1481.....	4	
		ASSENTO TRASEIRO		
-	113 885 031.1	Assento traseiro (com 2 faixas de tecido)..... a partir do chassi nº B 4-142 239 até B 4-190 500	1	
-	113 885 031.2	Assento traseiro (sem faixa de tecido)..... até o chassi nº B 4-142 238	1	
-	113 885 031.5	ASSENTO TRASEIRO (COM 2 FAIXAS DE TECIDO)..... a partir do chassi nº B 4-190 501	1	113,117
24	113 885 031 ZE	Assento traseiro..... a partir do chassi nº B 4-190 501 prêto 06 vermelho-pigalle 69 cinza-platin 70	1	113,117
-	113 885 031.6	Assento traseiro.....	1	113-B-066
-	113 885 041.1	Encôsto do assento traseiro (c/ 2 faixas de tecido) a partir do chassi nº B 4-142 239 até B 4-190 500	1	
-	111 885 041.5	Encôsto do assento traseiro (c/ 2 faixas de tecido) a partir do chassi nº B 4-190 501	1	113,117
25	113 885 041 ZD	Encôsto do assento traseiro..... a partir do chassi nº B 4-190 501 prêto 06 vermelho-pigalle 69 cinza-platin 70	1	113,117
-	113 885 041.6	Encôsto do assento traseiro.....	1	113-B-066
26	111 885 305 D	Armação com molejo para assento traseiro..... a partir do chassi nº B 4-190 501	1	
-	113 885 375 Z	Estofamento do assento traseiro..... a partir do chassi nº 1-929 746 até B 4-190 500	1	
27	113 885 375 ZA	Estofamento do assento traseiro..... a partir do chassi nº B 4-190 501	1	
-	113 885 405.5	Revestimento do assento traseiro.....	1	
28	113 885 405 ZE	Revestimento do assento traseiro..... prêto 06 vermelho-pigalle 69 cinza-platin 70	1	
29	111 885 511 Z	Armação do encôsto do assento traseiro..... a partir do chassi nº B 4-190 501	1	
-	113 885 511 Z	Armação do encôsto do assento traseiro..... a partir do chassi nº 1-929 746 até B 4-190 500	1	

Ilustração 42

N.o Desenho	Número da peça	Denominação	Quant.	Tipo
30	111 885 553 C	Batente do encôsto do assento traseiro..... a partir do chassi nº 2-154 170	2	
31	N 13 961 2	Parafuso lenticular para chapa B 3,9X13 DIN 7981...	2	
32	111 885 561 Z	Gancho para fixação do encôsto do assento traseiro.	1	
33	N 14 093 1	Parafuso lenticular para chapa 4,2X13.....	1	
34	111 885 585	Fita prendedora de borracha..... para retenção do encôsto do assento traseiro	1	
35	N 11 466 1	Parafuso lenticular para chapa S 3,9X13.....	1	
36	111 885 589	Placa de apêrto da fita prendedora de borracha..... para retenção do encôsto do assento traseiro	1	
37	111 885 591 A	Parafuso sextavado..... para fixação do encôsto do assento traseiro a partir do chassi nº 1-929 746	2	
38	111 885 599	Arruela 14X36.....	2	
39	111 885 601	Arruela 9,2X36.....	2	
40	111 885 705 B	Molejo do encôsto do assento traseiro.....	1	
41	111 885 741 A	Cinta de fixação para encôsto do assento traseiro..	1	
42	113 885 751 B	Parede traseira para encôsto do assento traseiro...	1	
-	111 885 771	Friso de proteção para encôsto do assento traseiro.	1	
43	111 885 771 Z	Friso de proteção para encôsto do assento traseiro.	1	
44	N 13 964 1	Parafuso cilíndrico B 4,2X16.....	13	
45	113 885 775 C	Estofamento do encôsto do assento traseiro..... a partir do chassi nº B 4-190 501	1	
-	113 885 805.5	Revestimento para encôsto do assento traseiro.....	1	
46	113 885 805 ZF	Revestimento para encôsto do assento traseiro..... prêto 06 vermelho-pigalle 69 cinza-platin 70	1	
47	111 885 915 Z	Tapête de conexão entre o encôsto do assento..... e o assoalho do porta-mala	1	

Ilustração 42

N.o Desenho	Número da peça	Denominação	Quant.	Tipo
48	111 885 919	Trilho de fixação para o tapête de conexão.....	2	
49	N 13 964 1	Parafuso cilíndrico B 4,2X16.....	8	
		PEÇAS PARA FIXAÇÃO DA CARROCERIA SOBRE O CHASSI (vide também ilustração nº 35)		
-	111 899 111	Chapa para fixação da carroceria ao eixo dianteiro..	2	
-	111 899 115 A	Base inferior de borracha..... para fixação da carroceria ao eixo dianteiro	2	
-	111 899 117 B	Base traseira de borracha..... para fixação da carroceria	2	
-	111 899 119	Base de borracha..... para apoio da parte lateral traseira	2	
-	111 899 121 Z	Apoio do suporte lateral.....	2	
-	111 899 123 A	Base superior de borracha..... para fixação da carroceria	2	
-	111 899 131	Refôrço.....	18	
-	111 899 145	Parafuso sextavado para refôrço.....	22	

Ilustração 42

GRUPO 8

N.o Desenho	Número da peça	Denominação	Quant.	Tipo

ANEXO
MATERIAL EM BRUTO

Número da peça	Denominação		Largura	Quant.
61 0021	Tecido listado p/assentos e encôstos	Cinza	1,38 m	*
61 0289	PANO COURO (VENTILADO) P/ASSENTOS E ENCÔSTOS	Cinza-platin	1,38 m	*
61 0290	PANO COURO (VENTILADO) P/ASSENTOS E ENCÔSTOS	Vermelho-pigalle	1,38 m	*
61 0291	PANO COURO (VENTILADO) P/ASSENTOS E ENCÔSTOS	Prêto	1,38 m	*
61 0294	PANO COURO P/ASSENTOS E ENCÔSTOS	Cinza-platin	1,38 m	*
61 0295	PANO COURO P/ASSENTOS E ENCÔSTOS	Vermelho-pigalle	1,38 m	*
61 0296	PANO COURO P/ASSENTOS E ENCÔSTOS	Prêto	1,38 m	*
61 0300	FAIXA P/ENCÔSTO DO ASSENTO TRASEIRO	Cinza-rocha	1,38 m	*
61 0301	PASSADEIRA	Cinza-rocha	0,90 m	*
61 0302	Plástico para longarinas	Cinza-rocha	1,20 m	*
61 0303	Plástico para ilhós	Cinza-rocha	0,90 m	*
61 0315	Faixa para assentos e encôstos	Verde-oliva	1,38 m	*
61 0318	Plástico para ilhós	Verde-oliva	0,90 m	*
61 0340	Pano couro p/assentos e encôstos	Azul-gêlo	1,38 m	*
61 0342	Pano couro c/jersey para o teto	Azul-gêlo	1,38 m	*
61 0358	Pano couro p/assentos e encôstos	Cinza-oxford	1,38 m	*
61 0360	PANO COURO P/ASSENTOS E ENCÔSTOS	Bege-prata	1,38 m	*
61 0361	Pano couro p/assentos e encôstos	Bege-claro	1,38 m	*
61 0365	PANO COURO C/JERSEY PARA O TETO (imitação de furo)	Branco-nuvem	1,38 m	*
61 0367	PANO COURO C/JERSEY P/COLUNA DA PORTA	Branco-nuvem	1,38 m	*
61 0368	PANO COURO C/JERSEY FURADO P/O TETO	Branco-nuvem	1,38 m	*
61 0369	Pano couro c/jersey	Bege-prata	1,38 m	*
61 0511	Galão do pára-lama	Verde-berilo		*
61 0519	Vivo plástico p/assentos e encôstos	Cinza-oxford		*
61 0540	Vivo plástico p/assentos e encôstos	Azul-gêlo		*
61 0543	Galão do pára-lama	Azul-pastel		*
61 0553	VIVO PLÁSTICO P/ASSENTOS E ENCÔSTOS	Cinza-platin		*
61 0554	VIVO PLÁSTICO P/ASSENTOS E ENCÔSTOS	Vermelho-pigalle		*
61 0555	VIVO PLÁSTICO P/ASSENTOS E ENCÔSTOS	Prêto		*
61 0560	Vivo plástico p/assentos e encôstos	Bege-prata		*
61 0561	Vivo plástico p/assentos e encôstos	Bege-claro		*
61 0563	GALÃO PARA MOLDURA DA PORTA	Cinza-basalto		*
61 2001	CADARÇO	Cinza-rocha		*
61 2012	Cardarço	Verde-oliva		*

GRUPO 9

INSTALAÇÃO ELÉTRICA

GRUPO 9

INSTALAÇÃO ELÉTRICA

		Ilustração
03	Dínamo	43
05	Ignição	44
11	Motor de arranque	45
15	Fixação da bateria	45
19	Instrumentos de contrôle	46
25	Painel de instrumentos	46
37	Caixa de fusíveis	46
41	Faróis	46
43	Lanterna da placa de licença	47
45	Lanterna traseira	47
47	Iluminação interna	48
51	Buzina	48
53	Indicadores de direção	48
55	Limpador do pára-brisa	49
57	Velocímetro	50
71	Cabos elétricos	50

As peças originais VW são rigorosamente testadas na Fábrica

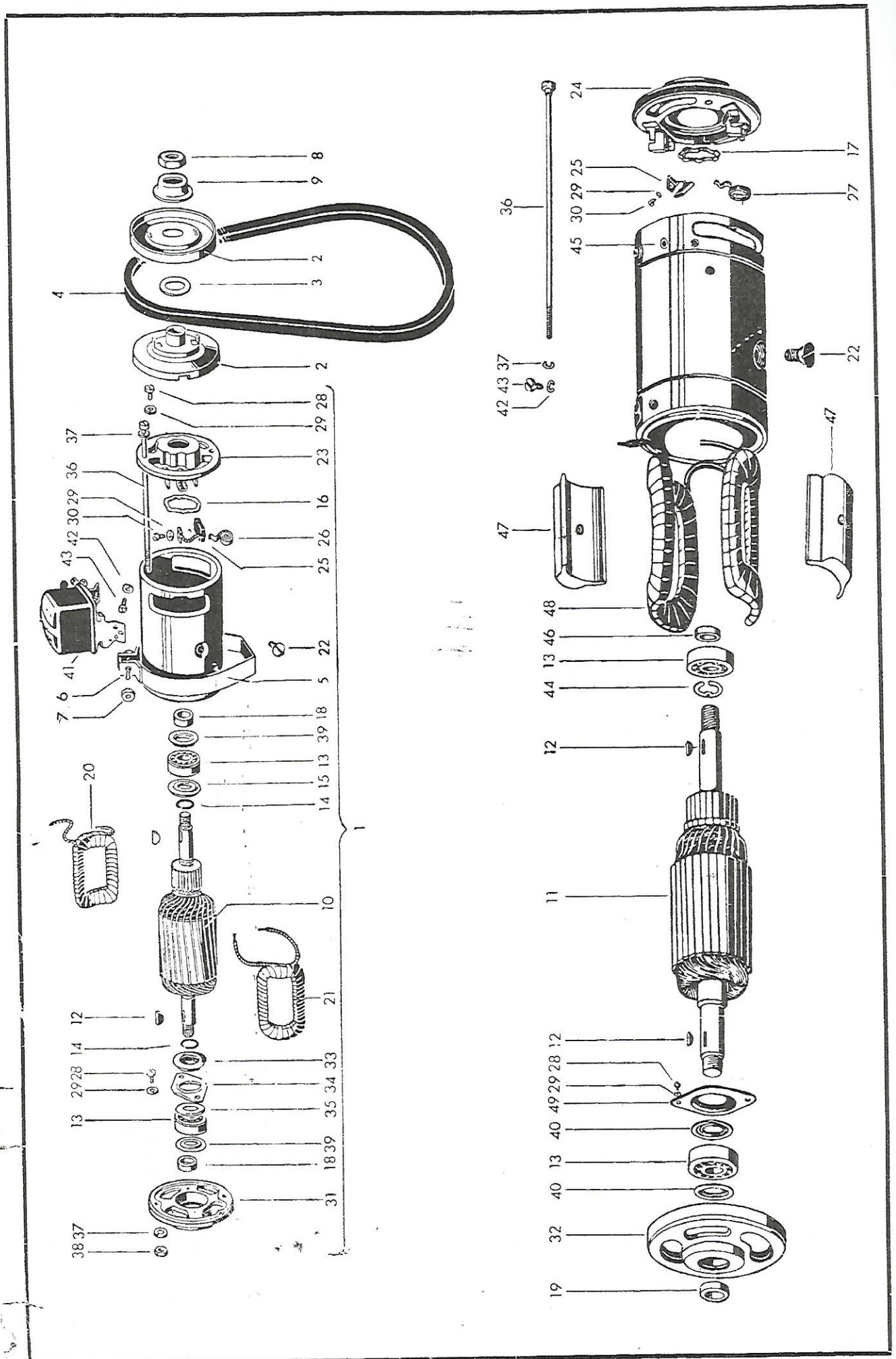

Ilustração 43

GRUPO 9 INSTALAÇÃO ELETRICA Dínamo

Nº Desenho	Número da peça	Denominação	Quant.	Tipo
		DINAMO		
-	*113 903 021	DÍNAMO (BOSCH), 180 WATTS.....	1	
1	*111 903 021 J	Dínamo (Wapsa), 180 watts.....	1	
-	*113 903 021 Z	Dínamo (Wapsa), 180 watts.....	1	
-	*113 903 021 ZC	Dínamo (Bosch), 180 watts.....	1	
-	*111 903 109	Polia do dínamo, 13 mm de largura.....	1	
-	*111 903 109 A	Polia do dínamo, 9,5 mm de largura..... até o motor nº 1-1 120 614	1	
-	*111 903 109 B	Polia do dínamo, com cubo..... a partir do motor nº 1-1 120 615 até 3 072 319	1	
2	*111 903 109 C	Polia do dínamo, com cubo..... a partir do motor nº 3 072 320	1	
-	*111 903 115	Cubo para polia..... até o motor nº 1-1 120 614	1	
3	*111 903 131 A	Anel espaçador 0,5 mm da polia..... a partir do motor nº 1-1 120 615	X	
4	*111 903 137 Z	Correia do dínamo, 9,5 mm de largura.....	1	
-	*111 903 141	Cinta de fixação.....	1	
5	*113 903 141 A	Cinta de fixação.....	1	
6	N 10 325 2	Parafuso sextavado BM 8X25.....	1	
7	N 11 008 5	Porca sextavada M 8 DIN 934, galvanizada.....	1	
-	*111 119 141 A	Porca fixadora da polia do dínamo..... até o motor nº 1-1 120 614	1	
8	*111 903 181	Porca fixadora da polia do dínamo..... a partir do motor nº1-1 120 615	1	
9	*111 903 183 Z	Arruela de encôsto para polia do dínamo..... a partir do motor nº 1-1 120 615	1	
10	*113 903 210,1	Induzido do dínamo sem rolamento..... (Bosch) 180 watts	1	

N.o Desenho	Número da peça	Denominação	Quant.	Tipo
11	*111 903 213 Z	Induzido do dínamo com rolamento de esféras (Wapsa).	1	
12	N 12 705 1	Chaveta 3X5 DIN 6888.....	2	
13	*111 903 221	Rolamento de esféras do dínamo.....	2	
-	*111 903 221 Z	Rolamento de esféras do dínamo.....	2	
14	*111 903 223	Anel de pressão (clip) para o dínamo.....	2	
15	*111 903 225	Arruela vedadora.....	2	
16	*111 903 235	Anel de pressão do dínamo (Bosch).....	1	
17	*111 903 235 Z	Anel de pressão do dínamo (Wapsa).....	1	
18	*111 903 237	Anel intermediário do dínamo (Bosch).....	2	
19	*111 903 237 Z	Anel intermediário do dínamo (Wapsa).....	1	
-	*111 903 351 A	Bobina de campo I, para dínamo 130/160 watts.....	1	
20	*113 903 351	Bobina de campo I, para dínamo 180 watts (Bosch)....	1	
-	*111 903 353 B	Bobina de campo II, para dínamo 160 watts.....	1	
21	*113 903 353	Bobina de campo II, para dianmo 180 watts (Bosch)...	1	
22	N 10 999 1	Parafuso escariado AM 10X13,5 DIN 63.....	2	
23	*111 903 505 A	Tampa com porta-escôva do dínamo..... 160/180 watts (Bosch)	1	
24	*111 903 505 Z	Tampa com porta-escôva do dínamo (Wapsa).....	1	
25	*111 903 515	Escôva para dínamo.....	2	
26	*111 903 519 A	Mola da escôva para dínamo 160/180 watts (Bosch)....	2	
27	*111 903 519 Z	Mola da escôva do dínamo (Wapsa).....	2	
28	N 10 703 2	Parafuso cilíndrico AM 4X8 DIN 84, galvanizado.....	3	

Ilustração 43

N.o Desenho	Número da peça	Denominação	Quant.	Tipo
29	N 12 004 1	Anel de pressão (liso) B 4 DIN 127.....	5	
30	N 10 701 1	Parafuso cilíndrico AM 4X5 DIN 84, galvanizado.....	2	
-	*111 903 537 A	Tampa lado da ventoinha para dínamo 160 watts.....	1	
31	*113 903 537	Tampa lado da ventoinha para dínamo 180 watts..... (Bosch)	1	
32	*111 903 537 Z	Tampa lado da ventoinha (Wapsa).....	1	
33	*113 903 539	Arruela vedadora para dínamo 180 watts (Bosch).....	1	
-	*111 903 541	Anel de pressão para dínamo 160 watts.....	1	
34	*113 903 543	Chapa de fixação do rolamento..... para dínamo 130/180 watts (Bosch)	1	
-	*111 903 545	Anel de pressão do rolamento para dínamo 160 watts.	1	
35	*113 903 545	Arruela vedadora do dínamo 130/180 watts (Bosch)...	1	
36	*211 903 555	Parafuso da carcaça.....	2	
37	N 12 006 2	Anel de pressão (liso) B 6 DIN 127, galvanizado....	4	
38	N 11 006 2	Porca sextavada M 6 DIN 934, galvanizada.....	2	
39	*111 903 565	Arruela vedadora do dínamo 160/180 watts (Bosch)...	2	
40	*111 903 565 Z	Arruela vedadora do dínamo (Wapsa).....	2	
-	*113 903 801	Regulador de voltagem para dínamo 180 watts (Bosch)	1	
41	*113 903 801 C	Regulador de voltagem para dínamo 180 watts (Bosch)	1	
-	*113 903 801 Z	Regulador de voltagem para dínamo 180 watts (Wapsa)	1	
-	*113 903 801.1	Regulador de voltagem para dínamo 180 watts (Wapsa)	1	
42	N12 005 1	Anel de pressão B 5 DIN 127, galvanizado.....	2	
43	N 10 811 1	Parafuso lenticular AM 5X8 DIN 85, galvanizado.....	2	

Ilustração 43

N.o Desenho	Número da peça	Denominação	Quant.	Tipo
44	*111 903 991 Z	Anel retentor do rolamento do dínamo (Wapsa).....	1	
45	*111 903 993 Z	Bucha isoladora 2,8 mm para o dínamo (Wapsa).....	2	
46	*111 903 994 Z	Anel intermediário ao lado da polia do dínamo..... (Wapsa)	1	
47	*111 903 997 Z	Sapata polar da bobina de campo do dínamo (Wapsa)..	2	
48	*111 903 998 Z	Conjunto de bobina de campo do dínamo (Wapsa).....	1	
49	*111 903 999 Z	Tampa do rolamento do dínamo (Wapsa).....	1	

Ilustração 43

As peças originais VW são rigorosamente testadas na Fábrica

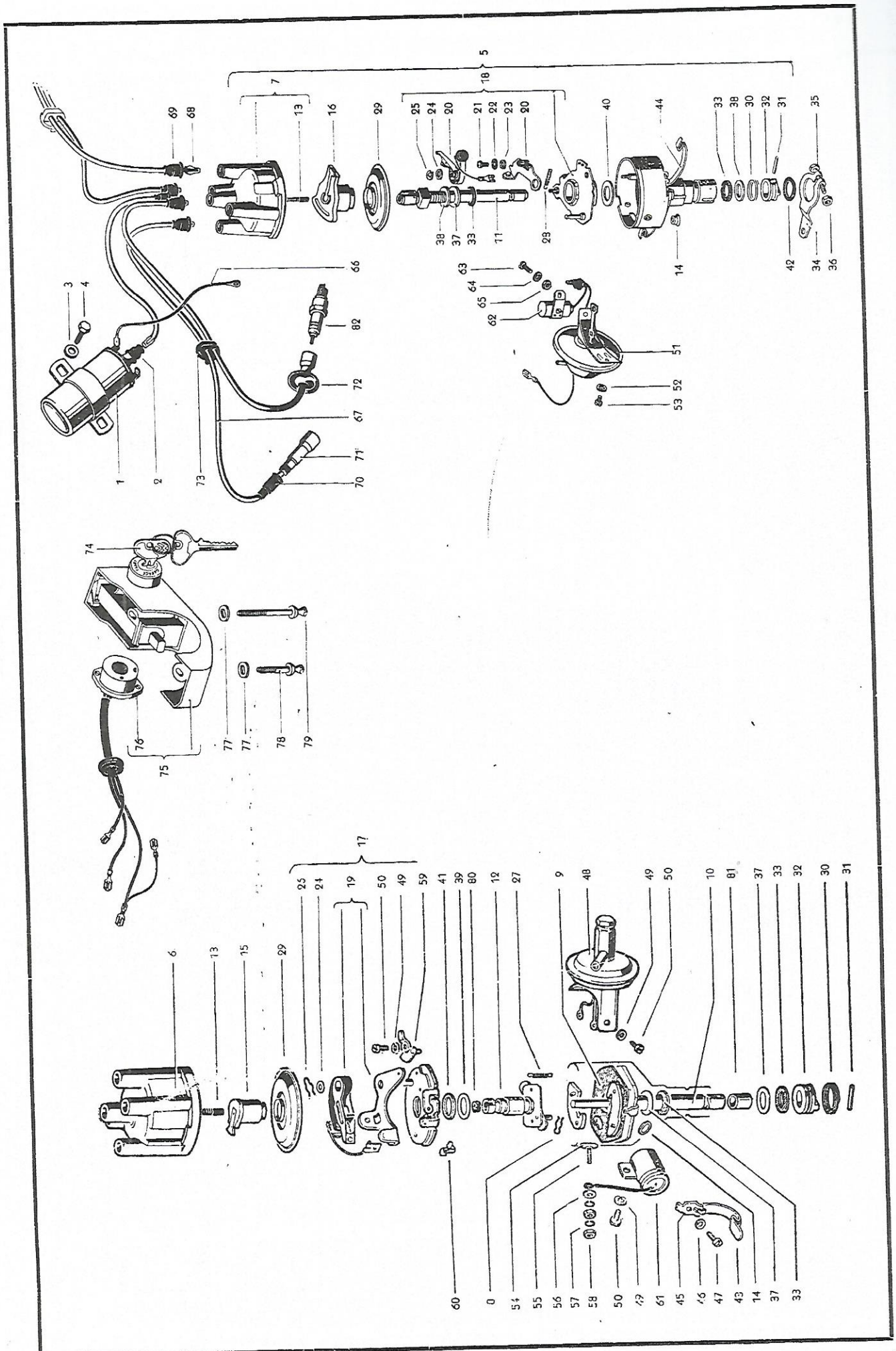

Ilustração 44

Nº Desenho	Número da peça	Denominação	Quant.	Tipo
		IGNIÇÃO		
-	*111 905 105 C	BOBINA DE IGNIÇÃO (À ESCOLHER 111 905 105.1)..... até o motor nº.....	1	
1	*111 905 105 E	Bobina de ignição (à escolher com 113 905 105 ZA).. a partir do motor nº.....	1	
-	*111 905 105.1	Bobina de ignição (à escolher com 111 905 105 C)... até o motor nº.....	1	
-	*113 905 105 ZA	Bobina de ignição (à escolher com 111 905 105 E)... a partir do motor nº.....	1	
2	*111 905 429 A	Guarda-pó da bobina de ignição.....	1	
-	*111 605 289	Arruela de encôsto..... p/fixação das bobinas de ignição 111 905 105 C/.1	2	
3	*111 905 149	Arruela de encôsto..... p/fixação das bobinas de ignição 111 905 105 E e 113 905 105 ZA	2	
-	N 10 210 1	Parafuso sextavado M 6X10 DIN 933, galvanizado..... p/fixação das bobinas de ignição 111 905 105 C/.1	2	
4	N 10 210 5	Parafuso sextavado M 6X10 DIN 933..... p/fixação das bobinas 111 905 105 E/113 905 105 ZA	2	
-	*211 905 205 F	Distribuidor..... até o motor nº 1-695 281	1	
-	111 905 205 F	DISTRIBUIDOR COM DISPOSITIVO DE AVANÇO..... a partir do motor nº 1-695 282 até nº.....	1	
5	113 905 205 K	Distribuidor com dispositivo de avanço..... a partir do motor nº.....	1	
-	*111 905 207 A	Tampa do distribuidor..... (utilizada sòmente com rotor 111 905 225 A)	1	
6	*111 905 207 B	Tampa do distribuidor..... p/distribuidores 211 905 205 C/E/F 111 905 205 C/F	1	
7	*111 905 207 C	Tampa do distribuidor..... para distribuidor 113 905 205 K	1	
8	*111 905 211	Mola travadora do peso centrifugal..... para distribuidor 111 905 205 F	2	
9	*111 905 213	Chapa amortecedora para distribuidores..... 211 905 205 C/E/F 111 905 205 C/F	1	
10	*111 905 217	Eixo para distribuidores..... 211 905 205 C/E 111 905 205 C/F	1	
11	*111 905 217 A	Eixo para distribuidor 113 905 205 K.....	1	
12	111 905 219	Excêntrico para distribuidores 111 905 205 C/F.....	1	

Ilustração 44

N.o Desenho	Número da peça	Denominação	Quant.	Tipo
13	*111 905 221 A	Escôva com mola.....	1	
14	*111 905 223	Respiro do distribuidor.....	1	
-	*111 905 225 A	Rotor do distribuidor VE 4 BRS 383..... (utilizado sòmente com a tampa 111 905 207 A)	1	
-	*111 905 225 B	Rotor dos distribuidores 211 905 205 C e..... 111 905 205 C	1	
15	*111 905 225 C	Rotor dos distribuidores 211 905 205 E e..... 111 905 205 F	1	
16	*111 905 225 F	Rotor do distribuidor 113 905 205 K.....	1	
-	*111 905 227	Base com platinado para distribuidores..... VE 4 BRS 383/211 905 205 C/E/F	1	
17	111 905 227 A	Base com platinado para distribuidores..... 111 905 205 C/F	1	
18	*111 905 227 B	Base com platinado para distribuidor..... 113 905 205 K	1	
-	*SP 907	1 Jôgo de platinado para distribuidores..... VE 4 BRS 383/211 905 205 C/E/F	1	
19	SP 907 A	1 Jôgo de platinado para distribuidores..... 111 905 205 C/F	1	
20	*SP 907 B	1 Jôgo de platinado para distribuidor..... 113 905 205 K	1	
21	N 11 246 1	Parafuso AM 4X6 DIN 86, galvanizado.....	1	
22	N 12 121 2	Arruela dentada A 4,3 DIN 6797, galvanizada.....	1	
23	N 11 555 1	Arruela 4,3 DIN 433.....	1	
24	*111 905 231	Arruela de compensação 0,2 mm.....	X	
25	N 12 433 1	Arruela de segurança 3,2 DIN 6799, galvanizada..... para o distribuidor 113 905 205 K	1	
26	111 905 235	Mola travadora do platinado..... para distribuidores 111 905 205 C/F	1	
27	*111 905 237 A	Mola do pêso excêntrico centrifugal para os..... distribuidores 211 905 205 C/E 111 905 205 C/F	1	
28	*111 905 237 C	Mola para a base do platinado do distribuidor..... 113 905 205 K	1	
-	*111 905 241 A	Disco vedador para os distribuidores..... 211 905 205 C/E/F 111 905 205 C/F	1	

Ilustração 44

Nº	Número da peça	Denominação	Quant.	Tipo
29	*111 905 241 C	Disco vedador para os distribuidores..... 211 905 205 C/E/F 111 905 205 C/F 131 905 205	1	
30	*111 905 243	Anel de pressão para acoplamento.....	1	
31	*111 905 245	Pino fixador do acoplamento.....	1	
32	*111 905 247	Acoplamento.....	1	
33	*111 905 249	Arruela espaçadora para acoplamento.....	2	
-	*111 905 251 Z	Suporte fixador do distribuidor..... até o motor nº.....	1	
-	N 10 344 2	Parafuso sextavado M 6X28.....	1	
-	N 11 006 2	Porca sextavada M 6 DIN 934, Galvanizada.....	1	
34	*113 905 251 A	Suporte fixador do distribuidor..... a partir do motor nº.....	1	
35	N 10 346 2	Parafuso sextavado BM 6X30 DIN 931.....	1	
36	N 11 006 1	Porca sextavada M 6 DIN 934, galvanizada.....	1	
37	*111 905 255	Arruela de compensação inferior..... até o motor nº..... a partir do motor nº.....	2 1	
38	*113 905 255	Arruela de compensação superior e inferior.....	2	
39	*111 905 257	Arruela de compensação (0,3 mm)..... sôbre o excêntrico do distribuidor 111 905 205 F	X	
40	*111 905 257 A	Arruela de compensação (0,1 mm)..... sôbre o excêntrico do distribuidor 113 905 205 K	X	
41	*111 905 259	Arruela de fibra sôbre o excêntrico..... do distribuidor 111 905 205 F	1	
42	*111 905 261	Anel vedador para distribuidor.....	1	
43	*111 905 265	Presilha da tampa..... do distribuidor 111 905 205 F	2	
44	*111 905 265 A	Presilha da tampa do distribuidor..... 113 905 205 K	2	
-	*111 905 269	Suporte da presilha..... do distribuidor 111 905 205 F	1	

Ilustração 44

N.o Desenho	Número da peça	Denominação	Quant.	Tipo
45	*111 905 270	Suporte da presilha..... do distribuidor 111 905 205 F	1	
46	N 12 004 1	Anel de pressão (liso) B 4 DIN 127.....	2	
47	N 10 703 2	Parafuso cilíndrico AM 4X8 DIN 84, galvanizado.....	2	
48	111 905 271 A	Corpo e haste do dispositivo de avanço à vácuo..... do distribuidor 111 905 205 F	1	
49	N 12 004 1	Anel de pressão (liso) B 4 DIN 127.....	3	
50	N 10 701 1	Parafuso cilíndrico AM 4X5 DIN 84, galvanizado.....	3	
51	*311 905 271	Corpo e haste do dispositivo de avanço à vácuo..... do distribuidor 113 905 205 K	1	
52	N 12 224 1	Arruela de pressão B 4 DIN 137.....	1	
53	N 10 695 1	Parafuso cilíndrico AM 4X6 DIN 84, galvanizado.....	1	
54	*111 905 273	Arruela isolante para conexão do condensador..... do distribuidor 111 905 205 F	2	
55	N 10 262 1	Parafuso sextavado M 4X20 DIN 933, galvanizado.....	1	
56	N 11 555 1	Arruela 4,3 DIN 433.....	4	
57	N 12 004 1	Anel de pressão (liso) B 4 DIN 127.....	2	
58	N 11 004 2	Porca sextavada M 4 DIN 934, galvanizada.....	2	
59	111 905 279	Cantoneira de fixação..... da base do platinado 111 905 205 C/F	1	
-	111 905 281	Pino excêntrico para distribuidores 111 905 205 C/F	1	
60	111 905 285	Mola de retenção de esféra..... para distribuidores 111 905 205 C/F	1	
61	*111 905 295	Condensador para distribuidores..... 211 905 205 C/E 111 905 205 C/F	1	
62	*111 905 295 A	Condensador para distribuidores..... 113 905 205 K/211 905 205 F	1	
63	N 10 703 2	Parafuso cilíndrico AM 4X8 DIN 84, galvanizado.....	1	
64	N 12 224 1	Arruela de pressão B 4 DIN 137.....	1	

Ilustração 44

Nº Desenho	Número da peça	Denominação	Quant.	Tipo
65	N 11 004 2	Porca sextavada M 4 DIN 934, galvanizada.....	1	
-	*111 905 411 Z	Jôgo de cabos de ignição.....	1	
66	*111 905 421	Cabo da bobina ao distribuidor..... para o distribuidor 111 905 205 F	1	
67	N 18 382 1	Cabo de ignição..... da bobina ao distribuidor e cilindros	*	
68	*111 905 425	Terminal para o cabo da vela.....	6	
69	*111 905 429 A	Guarda-pó para distribuidor.....	5	
70	*311 905 443.1	Guarda-pó para o terminal do cabo de velas.....	4	
71	*111 905 445 Z	Tomada da vela.....	4	
72	*111 905 449	Guarda-pó da vela.....	4	
73	*111 905 451 A	Suporte de borracha para cabos de ignição.....	3	
-	*111 905 471	Braçadeira dianteira para tubo do cabo de ignição.. até o motor nº 2 938 463	2	
-	*111 905 475	Braçadeira traseira para tubo do cabo de ignição... até o motor nº 2 938 463	2	
-	N 11 389 1	Parafuso cilíndrico para chapa B 4,8X13 DIN 7971...	2	
-	111 905 803	Chave de ignição e partida..... a partir do chassi nº 1-575 415 até 1 600 439	1	
-	111 905 803 B	Chave de ignição e partida..... a partir do chassi nº 2 528 668 até B 4-190 500	1	
-	N 11 523 1	Arruela A 5,3 DIN 125.....	1	
-	N 10 810 1	Parafuso lenticular AM 5X6 DIN 85, galvanizado.....	1	
-	111 837 219 C	Chave em bruto para ignição (perfil SE).....	X	
-	111 905 811 B	Chave de ignição e partida.....	1	113-B-066
74	*111 905 845 A	Chave em bruto para ignição (perfil F)..... Obs. - ao fazer o pedido anotar o código 01	X	
75	111 905 851 E	Chave de ignição e partida com trava..... a partir do chassi nº B 4-190 501	1	

Ilustração 44

N.o Desenho	Número da peça	Denominação	Quant.	Tipo
76	111 905 865 C	Comutador de ignição com chapa de conexão..... para chave de ignição e partida com trava	1	
77	111 905 877	Arruela de fixação para chave de ignição..... e partida com trava	2	
78	111 905 881	Parafuso de fixação 36 mm de comprimento..... para chave de ignição e partida com trava	1	
79	111 905 881 A	Parafuso de fixação 67 mm de comprimento..... para chave de ignição e partida com trava	1	
80	*111 905 997.1	Fêltro para lubrificação, no excêntrico..... do distribuidor 111 905 205 F	2	
81	*111 905 998.1	Bucha do eixo do distribuidor, na carcaça..... do distribuidor 111 905 205 F	2	
-	*111 905 999.2	Vela de ignição (NGK).....	4	
82	*111 905 999.3	Vela de ignição (Bosch).....	4	

Ilustração 44

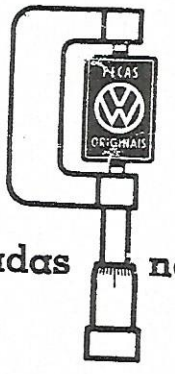

As peças originais VW são rigorosamente testadas na Fábrica

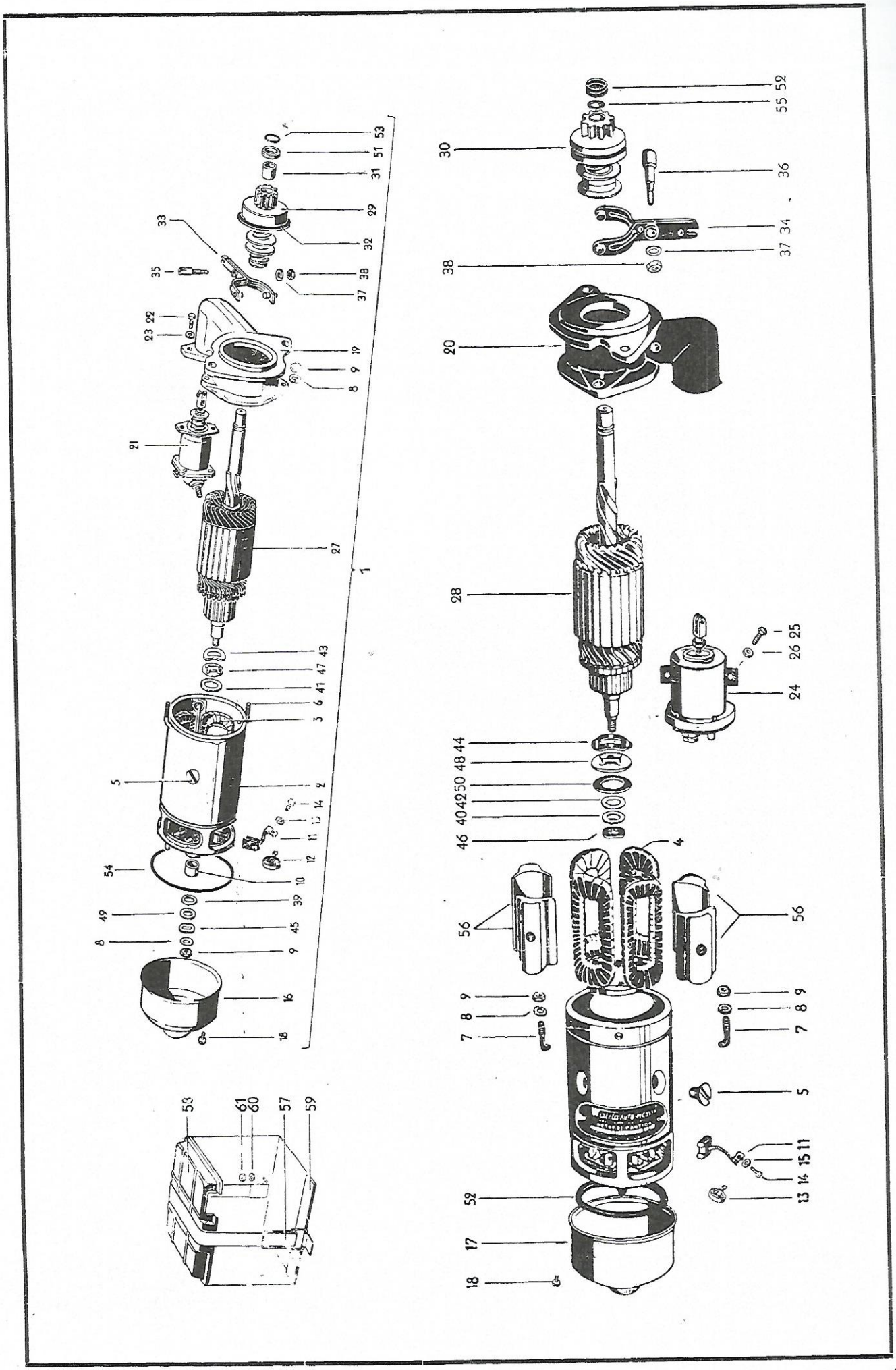

Ilustração 45

Nº Desenho	Número da peça	Denominação	Quant.	Tipo
		MOTOR DE ARRANQUE		
-	*111 911 021 C	MOTOR DE ARRANQUE (BOSCH).....	1	
-	*111 911 021 Z	Motor de arranque (Wapsa).....	1	
-	*113 911 021 Z	Motor de arranque (Wapsa).....	1	
1	*113 911 021 ZA	Motor de arranque (Bosch).....	1	
2	*111 911 105 A	Carcaça do motor de arranque con bobina de campo... para motores de arranque 111 911 021 B/C e 113 911 021 ZA	1	
3	*111 911 115 A	Bobina de campo para motores de arranque..... 111 911 021 B/C 113 911 021 ZA	1	
-	*111 911 115.1	Bobina de campo..... para motores de arranque 111 911 021.1	1	
4	*111 911 115.2	Bobina de campo para motores de arranque..... 111 911 021 Z/113 911 021 Z	1	
5	N 10 999 1	Parafuso escariado AM 10X13,5 DIN 63.....	4	
6	*111 911 145	Parafuso de gancho para motores de arranque..... 111 911 021/B/C e 113 911 021 ZA	2	
7	*111 911 145.1	Parafuso de gancho (Wapsa).....	2	
8	N 12 234 1	Arruela de pressão B 7 DIN 137, para motores..... de arranque 111 911 021/B/C e 113 911 021 ZA	3	
9	N 11 007 1	Porca sextavada M 7 DIN 934, para motores..... de arranque 111 911 021/B/C e 113 911 021 ZA	3	
10	*111 911 213 A	Bucha ao lado do coletor para motores de arranque.. 111 911 021/B/C/Z e 113 911 021 Z/ZA	1	
11	*111 911 215 A	Escôva para motores de arranque..... 111 911 021/B/C/Z e 113 911 021 Z/ZA	4	
12	*111 911 219	Mola da escôva para motores de arranque..... 111 911 021/B/C e 113 911 021 ZA	4	
13	*111 911 219.1	Mola da escôva (Wapsa).....	4	
14	N 10 701 1	Parafuso cilíndrico AM 4X5 DIN 84, Galvanizado.....	4	
15	N 12 004 1	Anel de pressão (liso) B 4 DIN 127.....	4	

Ilustração 45

N.o Desenho	Número da peça	Denominação	Quant.	Tipo
16	*111 911 235	Tampa do motor de arranque, para motores..... de arranque 111 911 021/B/C e 113 911 021 ZA	1	
17	*111 911 235.1	Tampa do motor de arranque (Wapsa).....	1	
18	N 10 704 2	Parafuso cilíndrico AM 5X10 DIN 84, galvanizado....	2	
19	*111 911 255 A	Mancal intermediário, para motores de arranque..... 111 911 021 B/C e 113 911 021 ZA	1	
-	*111 911 255.1	Mancal intermediário..... para motor de arranque 111 911 021.1	1	
20	*111 911 255.2	Mancal intermediário..... p/motores de arranque 111 911 021 Z/113 911 021 Z	1	
-	*113 911 285	Chave magnética de engrenamento, para motores..... de arranque 111 911 021/B/C e 113 911 021 ZA	1	
21	*113 911 285 A	Chave magnética de engrenamento, para motores..... de arranque 111 911 021/B/C e 113 911 021 ZA	1	
-	*111 911 285.1	Chave magnética de engrenamento..... para motor de arranque 111 911 021.1	1	
22	N 10 223 1	Parafuso sextavado M 6X17 DIN 933, galvanizado.....	2	
23	N 12 006 2	Anel de pressão (liso) B 6 DIN 127, galvanizado....	2	
-	*111 911 285.2	Chave magnética de engrenamento, para motores..... de arranque 111 911 021 Z e 113 911 021 Z	1	
24	*113 911 285.1	Chave magnética de engrenamento, para motores..... de arranque 111 911 021 Z e 113 911 021 Z	1	
25	N 10 210 4	Parafuso sextavado M 6X10.....	2	
26	N 12 006 1	Anel de pressão B 6 DIN 127.....	2	
27	*111 911 311 A	Induzido do motor de arranque, para motores..... de arranque 111 911 021 B/C e 113 911 021 ZA	1	
28	*111 911 311.2	Induzido do motor de arranque, para motores..... de arranque 111 911 021 Z e 113 911 021 Z	1	
29	*111 911 335 B	Pinhão (bendix) do motor de arranque, para motores. de arranque 111 911 021/B/C e 113 911 021 ZA	1	
-	*111 911 335.1	Pinhão (bendix) do motor de arranque..... para motor de arranque 111 911 021.1	1	
30	*111 911 335.2	Pinhão (bendix) do motor de arranque..... 111 911 021 Z/113 911 021 Z	1	

Ilustração 45

Nº Desenho	Número da peça	Denominação	Quant.	Tipo
31	*111 911 341	Bucha do pinhão (bendix) 111 911 335/A/B.....	1	
-	*111 911 343 A	Anel-guia traseiro..... do pinhão (bendix) 111 911 335 A	1	
32	*111 911 351	Arruela de cobertura..... do pinhão (bendix) 111 911 335/A/B	1	
33	*111 911 365	Alavanca de engrenamento..... do pinhão (bendix) 111 911 335/A/B	1	
34	*111 911 365.1	Alavanca de engrenamento..... do pinhão (bendix) (Wapsa)	1	
35	*111 911 383	Pino roscado..... da alavanca de engrenamento 111 911 365	1	
36	*111 911 383.1	Pino roscado..... da alavanca de engrenamento (Wapsa)	1	
37	N 12 006.2	Anel de pressão (liso) B 6 DIN 127, galvanizado....	1	
38	N 11 006 2	Porca sextavada M 6 DIN 934, galvanizada.....	1	
39	*111 911 457	Arruela de atrito, para motores de arranque..... 111 911 021/B/C e 113 911 021 ZA	1	
40	*111 911 457.1	Arruela de atrito do motor de arranque (Wapsa).....	1	
41	*111 911 461	Arruela isolante, para motores de arranque..... 111 911 021/B/C e 113 911 021 ZA	1	
42	*111 911 461.1	Arruela isolante do motor de arranque (Wapsa).....	1	
43	*111 911 471	Arruela de pressão, para motores de arranque..... 111 911 021/B/C e 113 911 021 ZA	1	
44	*111 911 471.1	Arruela de pressão do motor de arranque (Wapsa)....	1	
45	*111 911 473	Arruela chavetada, para motores de arranque..... 111 911 021/B/C e 113 911 021 ZA	1	
46	*111 911 473.1	Arruela chavetada do motor de arranque (Wapsa).....	1	
47	*111 911 475	Arruela trava, para motores de arranque..... 111 911 021/B/C e 113 911 021 ZA	1	
48	*111 911 475.1	Arruela trava para motor de arranque (Wapsa).....	1	
49	*111 911 477	Arruela de compensação, para motores..... de arranque 111 911 021/B/C e 113 911 021 ZA	1	
50	*111 911 477.1	Arruela de compensação (Wapsa).....	1	

Ilustração 45

N.o Desenho	Número da peça	Denominação	Quant.	Tipo
51	*111 911 479 A	Anel de encôsto do eixo do induzido, para motores... de arranque 111 911 021/B/C e 113 911 021 ZA	1	
-	*111 911 479.1	Anel de encôsto do eixo do induzido 111 911 335.1...	1	
52	*111 911 479.2	Anel de encôsto do eixo do induzido 111 911 335.2...	1	
53	*111 911 485	Anel de pressão do eixo do induzido, para motores... de arranque 111 911 021/B/C e 113 911 021 ZA	1	
54	*111 911 499.	Anel vedador da tampa, para motores de arranque.... 111 911 021/B/C/Z e 113 911 021 ZA	1	
-	*113 911 509	Botão de contácto para arranque (marfim)..... até o chassi nº 1-397 022	1	
-	*111 911 911.	Guarda-pó de borracha..... para o cabo do motor de arranque	1	
-	*111 911 994.1	Arruela trava..... da chave magnética 111 911 285.1	1	
-	*111 911 995.1	Anel de pressão do eixo do induzido 111 911 335.1...	1	
55	*111 911 995.2	Anel de pressão do eixo do induzido 111 911 355.2...	1	
-	*111 911 996.1	Mola de pressão..... da chave magnética 111 911 285.1	1	
-	*111 911 997.1	Disco de segurança..... da chave magnética 111 911 285.1	1	
-	*111 911 998.1	Pino roscado..... da chave magnética 111 911 285.1	1	
56	*111 911 999.1	Sapata polar da bobina de campo (Wapsa).....	1	
		FIXAÇÃO DA BATERIA		
-	111 915 305 A	CINTA DE FIXAÇÃO DA BATERIA..... a partir do chassi nº 1-575 415	1	
57	211 915 305 A	Cinta de fixação da bateria..... a partir do chassi nº 1-575 415	1	
58	*111 915 405	Tampa da bateria..... até o chassi nº 1-397 022 e a partir do nº.....	1	
-	111 915 405 A	Tampa da bateria..... a partir do chassi nº 1-397 023 até 1-929 745	1	
-	*211 915 405.1	Tampa da bateria (plástico)..... a partir do chassi nº 5 601 até nº.....	1	
-	*211 915 411.1	Tampa da bateria (plástico)..... a partir do chassi nº 5 601 até nº.....	1	

Ilustração 45

N.o Desenho	Número da peça	Denominação	Quant.	Tipo
59	*111 915 441	Base de apoio da bateria.....	2	
60	N 11 558 1	Arruela 8,4 DIN 433.....	1	
61	N 11 008 5	Porca sextavada M 8 DIN 934, Galvanizada.....	1	

Ilustração 45

GRUPO 9

N.o Desenho	Número da peça	Denominação	Quant.	Tipo

As peças originais VW são rigorosamente testadas na Fábrica

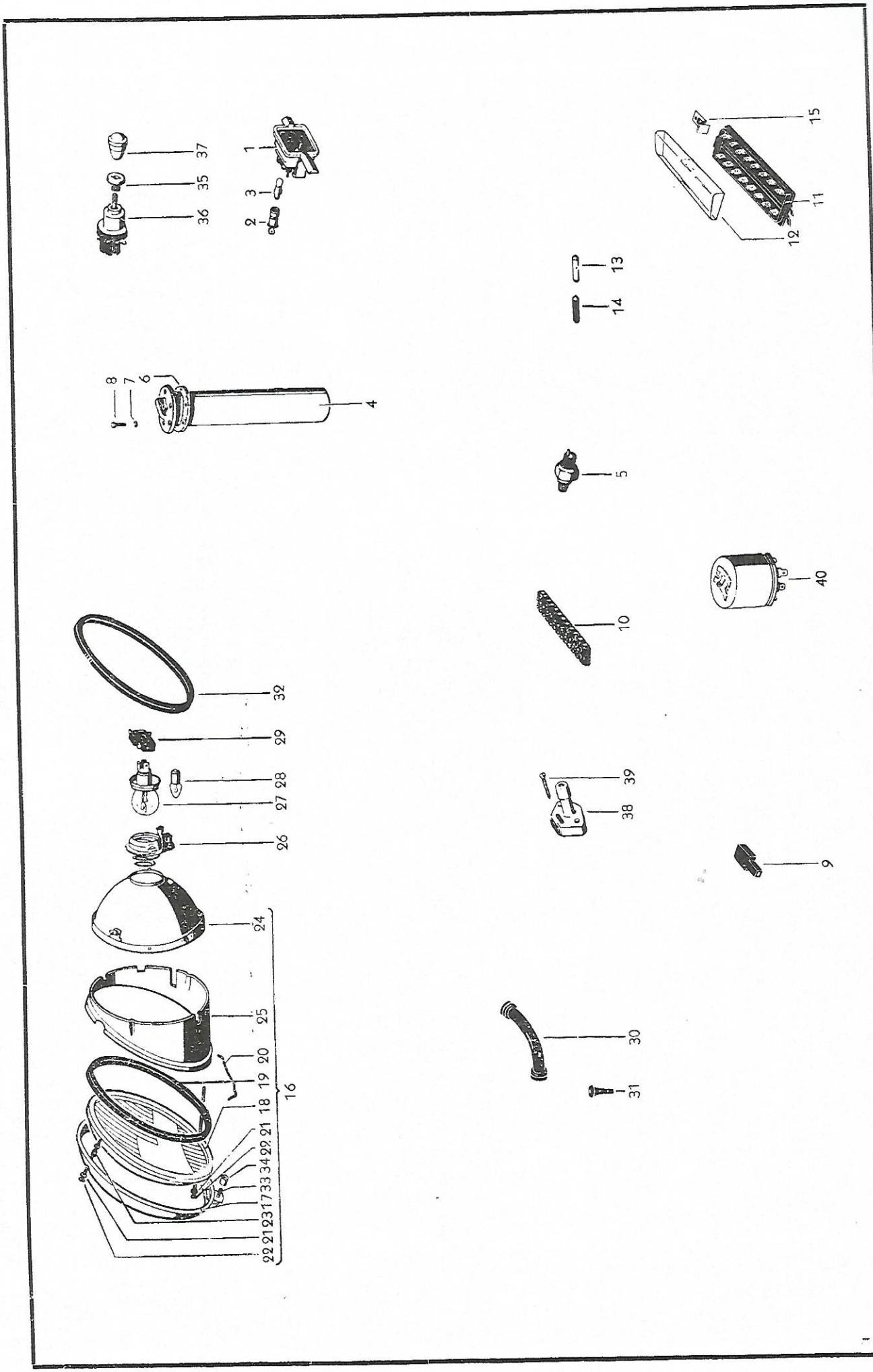

Ilustração 46

Nº	Número da peça	Denominação	Quant.	Tipo
		INSTRUMENTOS DE CONTROLE		
-	113 919 031 Z	Relógio indicador de combustível..... a partir do chassi nº 33 301 até B 4-142 238	1	
-	113 919 031 ZA	Relógio indicador de combustível..... a partir do chassi nº B 4-142 239 até nº.....	1	
1	113 919 031 ZB	RELÓGIO INDICADOR DE COMBUSTÍVEL..... a partir do chassi nº.....	1	
-	N 17 601 1	Soquete da lâmpada indicadora.....	1	
2	*111 957 397	Soquete da lâmpada indicadora.....	1	
3	N 17 722 1	Lâmpada indicadora J 6 V 1,2 W DIN 72601.....	1	
-	111 919 051 A	Tubo medidor de combustível..... a partir do chassi nº 33 301 até B 4-142 238	1	
-	113 919 051 Z	Tubo medidor de combustível..... a partir do chassi nº B 4-142 239	1	
4	111 919 051 B	Tubo medidor de combustível..... a partir do chassi nº B 4-142 239	1	
5	*111 919 081 A	Interruptor do indicador de pressão do óleo..... a partir do motor nº 1-090 762 (à escolher com 111 919 081)	1	
-	*111 919 081	Interruptor do indicador de pressão do óleo..... a partir do motor nº 1-090 762 (à escolher com 111 919 081 A)	1	
6	*271 919 125	Junta do tubo medidor de combustível.....	1	
7	N 13 802 1	Anel de vedação A 5X9.....	5	
8	N 10 213 2	Parafuso lenticular AM 5X15.....	5	
		PAINEL DE INSTRUMENTOS		
-	*113 925 052	Painel de instrumentos direito,(marfim)..... até o chassi nº 1-397 022	1	
-	*111 925 271	Parafuso do painel de instrumentos..... até o chassi nº 1-397 022	4	
-	*111 925 275	Suporte para fixação do painel de instrumentos..... até o chassi nº 1-397 022	4	
-	N 11 512 1	Arruela 5,8, galvanizada.....	4	

Ilustração 46

N.o Desenho	Número da peça	Denominação	Quant.	Tipo
-	N 11 005 2	Porca sextavada M 5 DIN 934, galvanizada.....	4	
		CAIXA DE FUSIVEIS		
-	111 937 011	Caixa de 3 fusíveis..... até o chassi nº 1-575 414	1	
-	111 937 041	Caixa de 2 fusíveis..... a partir do chassi nº 1-575 415 até 2 528 667	1	
-	N 11 389 1	Parafuso cilíndrico para chapa B 4,8X13 DIN 7971...	2	
-	111 937 077	Conetor de fios (simples).....	1	
-	111 937 077 B	Conetor de fios (triplo).....	1	
9	*111 937 079	Distribuidor de cabos.....	X	
-	111 937 091	Conexão intermediária com fusível.....	1	
10	N 17 471 0	Terminal de conexão para os cabos.....	X	
-	*211 937 105	Caixa de 8 fusíveis (sem tampa)..... a partir do chassi nº B 4-142 239	1	
-	111 937 135	Parafuso fixador dos cabos.....	X	
-	*211 937 155	Tampa da caixa 211 937 105..... a partir do chassi nº B 4-142 239	1	
-	111 937 205	Caixa de 4 fusíveis sem tampa..... a partir do chassi nº 1-397 023	1	
-	N 11 368 1	Parafuso cilíndrico para chapa B 3,5X13 DIN 7971...	1	
-	N 11 521 1	Arruela A 3,7 DIN 125.....	1	
-	111 937 455	Tampa da caixa de 2 fusíveis.....	1	
11	111 937 505.1	Caixa de 8 fusíveis (sem tampa).....	1	
12	*111 937 555	Tampa da caixa de 8 fusíveis 111 937 505.1.....	1	
13	N 17 121 1	Fusível 8 DIN 72581.....	6	

Ilustração 46

Nº Desenho	Número da peça	Denominação	Quant.	Tipo
14	N 17 121 4	Fusível 16 A DIN 72581.....	2	
15	*111 937 591	Grampo para caixa de fusíveis..... a partir do chassi nº B 4-142 239	1	
		FARÓIS		
16	111 941 039.1	Farol asymétrico com soquete e suporte (Arteb).....	2	
-	111 941 039.2	Farol asymétrico com soquete e suporte (Cibié).....	2	
-	111 941 039.6	Farol asymétrico com soquete e suporte (Arteb).....	2	113-B-066
-	*111 941 111	Aro do farol (sealed-beam).....	2	
17	111 941 111 B	Aro do farol 111 941 039.1.....	2	
-	*111 941 111 Z	Aro para farol 111 941 039.2.....	2	
-	111 941 111.6	Aro para farol 111 941 039.6.....	2	113-B-066
-	111 941 115	Vidro do farol (Hella).....	2	
-	*111 941 115 B	Vidro do farol (sealed-beam).....	2	
18	111 941 115 F	Vidro para farol 111 941 039.1.....	2	
-	111 941 115 Z	Vidro para farol 111 941 039.2.....	2	
19	*111 941 119	Guarnição de borracha do vidro do farol asymétrico. (Arteb)	2	
-	*111 941 119 Z	Guarnição de borracha do vidro do farol asymétrico. (Cibié)	2	
20	*111 941 125 A	Presilha do vidro do farol asymétrico A 76 (Arteb).	14	
-	*111 941 125 Z	Presilha do vidro do farol asymétrico (Cibié).....	14	
-	*111 941 135	Gancho flexível para farol (sealed-beam).....	2	
-	*111 941 137	Gancho para regulagem do farol (sealed-beam).....	4	

Ilustração 46

N.o Desenho	Número da peça	Denominação	Quant.	Tipo
-	*111 941 137 A	Gancho para regulagem do farol asymétrico (Arteb)..	4	
-	*111 941 137 Z	Gancho para regulagem do farol asymétrico (Cibié)..	4	
21	*111 941 139	Anel vedador do parafuso de regulagem do farol.....	4	
22	*111 941 141 B	Parafuso de regulagem 95 mm de comprimento..... para farol asymétrico (Arteb)	4	
-	*211 941 141 Z	Parafuso de regulagem para farol asymétrico (Cibié)	4	
23	*111 941 143 C	Mola, 5 mm de comprimento do parafuso de regulagem. do farol asymétrico	4	
-	*111 941 145 A	Porca quadrada M 3 do parafuso de regulagem.....	4	
-	N 12 502 1	Contrapino 1,5X10 DIN 94.....	4	
-	*111 941 145 B	Porca de ajustagem para farol asymétrico (Arteb)...	2	
-	*111 941 145 Z	Porca de ajustagem para farol asymétrico (Cibié)...	2	
-	*111 941 147	Protetor de borracha para refletor..... para farol asymétrico (Arteb)	6	
-	*111 941 147 Z	Protetor de borracha para refletor..... para farol asymétrico (Cibié)	6	
24	111 941 151 C	Refletor para farol asymétrico 111 941 039.1.....	2	
-	111 941 151 Z	Refletor para farol asymétrico 111 941 039.2.....	2	
25	*111 941 153 C	Carcaça do refletor do farol (Arteb).....	2	
-	*111 941 153 Z	Carcaça do refletor do farol (Cibié).....	2	
-	*111 941 159 A	Soquete para lâmpada do farol 111 941 021 A.....	2	
-	N 17 717 1	Lâmpada da luz baixa H6V4W DIN 72601.....	2	
-	111 941 159 D	Soquete para lâmpada do farol asymétrico.....	2	113-B-066
26	*111 941 159 Z	Soquete para lâmpada do farol asymétrico.....	2	
27	N 17 705 1	Lâmpada do farol asymétrico A 6 V 45/04 W.....	2	

Ilustração 46

Nº Desenho	Número da peça	Denominação	Quant.	Tipo
28	N 17 717 1	Lâmpada da luz baixa do farol asymétrico..... HL 6 V 4 W DIN 72601	2	
-	*111 941 161	Sealed-beam.....	2	
-	*111 941 161.1	Refletor asymétrico (tipo sealed-beam).....	2	
29	*111 941 165 A	Soquete de contácto.....	2	
-	*111 941 171	Presilha prendedora do sealed-beam.....	10	
-	*111 941 173	Soquete para lâmpada da luz baixa (sealed-beam)....	2	
-	N 17 718 1	Lâmpada da luz baixa do farol (sealed-beam)..... G 6 V 5 W DIN 72601	2	
30	111 941 185	Tubo flexível entre a caixa do farol e parte lateral	2	
-	N 20 022 1	Rôlha de borracha para dreno..... a partir do chassi nº 2 528 668	2	
31	111 941 187	Respiro de borracha para dreno..... a partir do chassi nº 2 528 668	2	
32	*111 941 191	Guarnição de borracha entre o farol e o pára-lama..	2	
33	*111 941 195	Parafuso para fixação do farol asymétrico (Arteb)..	2	
-	*111 941 195 Z	Parafuso para fixação do farol asymétrico (Cibié)..	2	
34	*111 941 197	Bucha espaçadora do parafuso fixador do farol..... asymétrico (Arteb)	2	
-	*111 941 197 Z	Bucha espaçadora do parafuso fixador do farol..... asymétrico (Cibié)	2	
35	*111 941 515	Roseta do interruptor do farol..... a partir do chassi nº 1 600 440	1	
-	111 941 515.1	Roseta do interruptor do farol..... a partir do chassi nº 1 600 440	1	
-	111 941 531 B	Interruptor do farol..... até o chassi nº 1 600 439	1	
-	*111 941 531 C	Interruptor do farol..... a partir do chassi nº 1 600 440	1	
36	*111 941 531 E	Interruptor do farol..... a partir do chassi nº 1 600 440	1	
37	*113 941 541	Botão (bege-pedra) para interruptor do farol.....	1	

Ilustração 46

N.o Desenho	Número da peça	Denominação	Quant.	Tipo
38	*111 941 561 A	Comutador da luz alta e baixa do farol..... até o chassi nº.....	1	
39	N 11 341 1	Parafuso para escariado B 4,8X28.....	2	
40	*311 941 581 A	Relê para a luz alta e baixa do farol..... a partir do chassi nº.....	1	
-	113 941 997.6	Interruptor do farol com roseta.....	1	113-B-066

Ilustração 46

As peças originais VW são rigorosamente testadas

na Fábrica

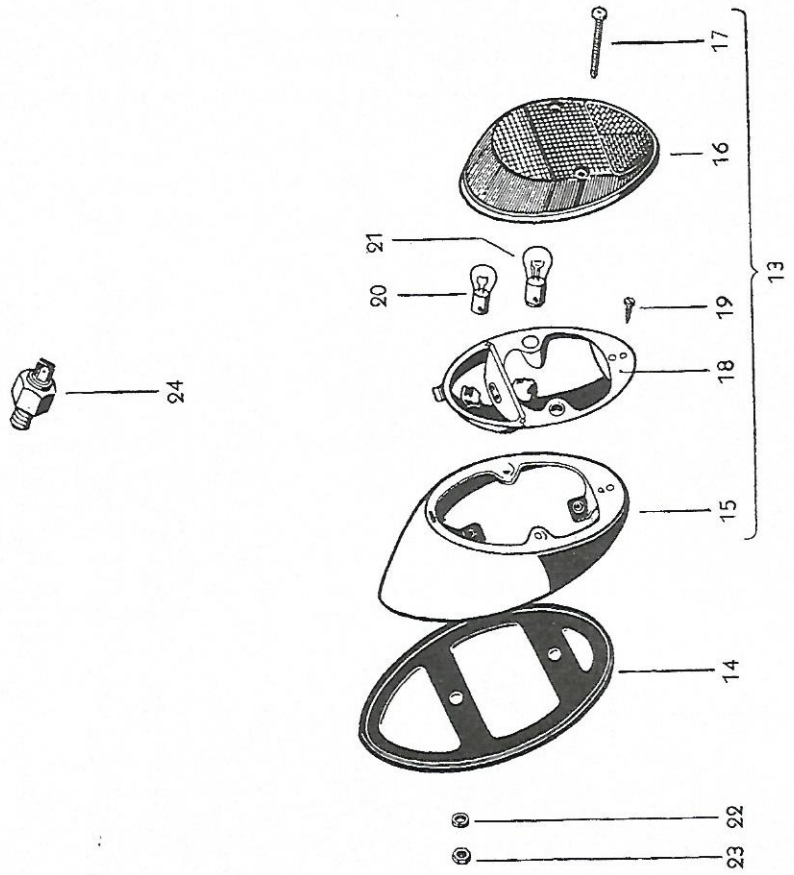

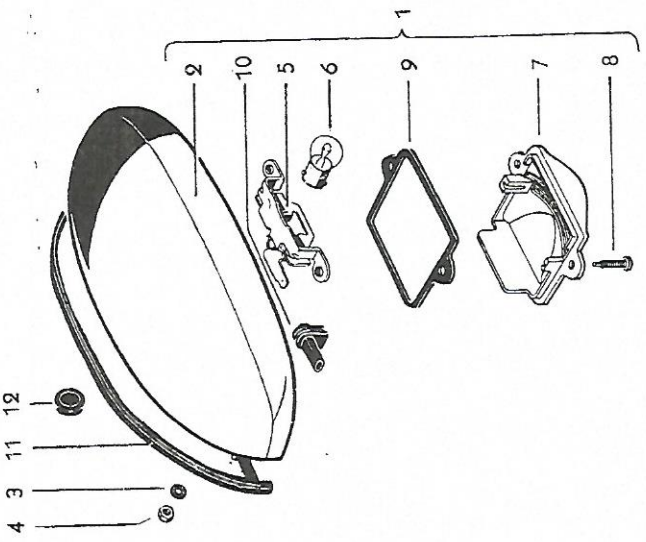

Ilustração 47

Nº Desenho	Número da peça	Denominação	Quant.	Tipo
		LANTERNA DA PLACA DE LICENÇA		
1	113 943 021.1	LANTERNA DA PLACA DE LICENÇA..... a partir do chassi nº B 4-190 501	1	
-	111 943 111 A	Carcaça da lanterna da placa de licença..... a partir do chassi nº 1-397 023 até 1 600 439	1	
2	113 943 111.1	Carcaça da lanterna da placa de licença..... a partir do chassi nº B 4-190 501	1	
3	N 12 129 1	Arruela dentada A 5,1.....	3	
4	N 11 005 2	Porca sextavada M 5 DIN 934, galvanizada.....	3	
-	113 943 117.1	Soquete da lâmpada para lanterna da placa de..... licença, a partir do chassi nº B 4-190 501 até nº.....	1	
5	311 943 117.1	Soquete da lâmpada para lanterna da placa de..... licença, a partir do chassi nº.....	1	
6	N 17 718 1	Lâmpada G 6 V 5 W DIN 72601.....	1	
7	311 943 121	Vidro para lanterna da placa de licença..... a partir do chassi nº B 4-190 501.	1	
8	N 14 117 2	Parafuso lenticular AM 4X15.....	2	
9	311 943 131	Junta do vidro 311 943 121..... a partir do chassi nº B 4-190 501	1	
-	311 943 169	Capa protetora do soquete da lâmpada..... da lanterna da placa de licença a partir do chassi nº B 4-190 501	1	
10	311 943 169 A	Capa protetora do soquete da lâmpada..... da lanterna da placa de licença a partir do chassi nº B 4-190 501	1	
-	113 943 191	Junta para lanterna da placa de licença..... a partir do chassi nº B 4-190 501 até B 6-284 507	1	
11	113 943 191.1	Junta para lanterna da placa de licença..... a partir do chassi nº B 6-284 508	1	
12	*211 831 449	Tampão de borracha.....	1	
		LANTERNA TRASEIRA		
-	111 945 095.1	Lanterna traseira esquerda..... a partir do chassi nº 1-929 746 até B 56 576	1	
13	SP 71 Z	Lanterna traseira esquerda..... a partir do chassi nº B 56 577	1	

Ilustração 47

N.o Desenho	Número da peça	Denominação	Quant.	Tipo
-	111 945 096.1	Lanterna traseira direita..... a partir do chassi nº 1-929 746 até B 56 576	1	
-	SP 72 Z	Lanterna traseira direita..... a partir do chassi nº B 56 577	1	
-	111 945 111 B	Carcaça da lanterna traseira esquerda..... a partir do chassi nº 1-397 023 até 1-929 745	1	
-	111 945 112 B	Carcaça da lanterna traseira direita..... a partir do chassi nº 1-397 023 até 1-929 745	1	
-	111 945 121	Vidro da lanterna traseira "côr laranja"..... a partir do chassi nº 1-397 023 até 1-929 745	1	
-	111 945 162 B	Soquete da lâmpada da lanterna traseira direita... a partir do chassi nº 1-397 023 até 1-929 745	1	
-	N 17 718 1	Lâmpada G 6 V 5 W DIN 72601..... até o chassi nº 1-929 745	2	
-	N 17 731 1	Lâmpada R 6 V 18 W DIN 72601..... até o chassi nº 1-929 745	2	
-	111 945 191 A	Guarnição de borracha entre a lanterna e o pára-lama, a partir do chassi nº 1-397 023 até 1-929 745	2	
14	111 945 191 E	Guarnição de borracha entre a lanterna e o pára-lama, a partir do chassi nº B 56 577	2	
-	111 945 215	Carcaça esquerda da lanterna..... a partir do chassi nº 1-929 746 até B 56 576	1	
15	111 945 215 A	Carcaça esquerda da lanterna..... a partir do chassi nº B 56 577	1	
-	111 945 216	Carcaça direita da lanterna..... a partir do chassi nº 1-929 746 até B 56 576	1	
-	111 945 216 A	Carcaça direita da lanterna..... a partir do chassi nº B 56 577	1	
16	111 945 229	Vidro com chapa intermediária para lanterna traseira a partir do chassi nº B 56 577	2	
-	111 945 229.6	Vidro com chapa intermediária para lanterna traseira	2	113-B-066
-	*211 945 187	Anel de segurança para lanterna traseira.....	4	
17	N 14 134 1	Parafuso lenticular BM 4X45 DIN 7985, cromado.....	4	
-	111 945 231	Refletor com vidro..... a partir do chassi nº 1-929 746 até B 56 576	2	
-	111 945 235	Junta entre o refletor e a carcaça..... a partir do chassi nº 1-929 746 até B 56 576	2	

Ilustração 47

Nº Desenho	Número da peça	Denominação	Quant.	Tipo
-	111 945 237	Refletor..... a partir do chassi nº 1-929 746 até B 56 576	2	
-	111 945 241	Vidro para refletor da lanterna..... a partir do chassi nº 1-929 746 até B 56 576	2	
-	111 945 261.6	Soquete com refletor da lanterna traseira.....	2	113-B-066
-	111 945 261 Z	Soquete com refletor da lanterna traseira..... a partir do chassi nº B 56 577	2	
18	111 945 261 E	Soquete com refletor da lanterna traseira..... a partir do chassi nº B 56 577	2	
19	N 13 965 1	Parafuso lenticular para chapa B 4,2X9,5.....	2	
20	N 17 731 1	Lâmpada R 6 V 18 W DIN 72601.....	2	
21	N 17 737 1	Lâmpada S 6 V 18/5 W DIN 72601.....	2	
-	111 945 292	Suporte direito de fixação..... a partir do chassi nº 1-929 746 até B 56 576	1	
22	N 12 129 1	Arruela dentada A 5,1.....	4	
23	N 11 005 2	Porca sextavada M 5.....	4	
-	*113 945 515	Comutador da luz pare.....	1	
24	*113 945 515 C	Comutador da luz pare.....	1	
-	311 945 521	Guarda-pó para o interruptor da luz pare..... a partir do chassi nº.....	1	

Ilustração 47

N.o Desenho	Número da peça	Denominação	Quant.	Tipo

As peças originais VW são rigorosamente testadas

na Fábrica

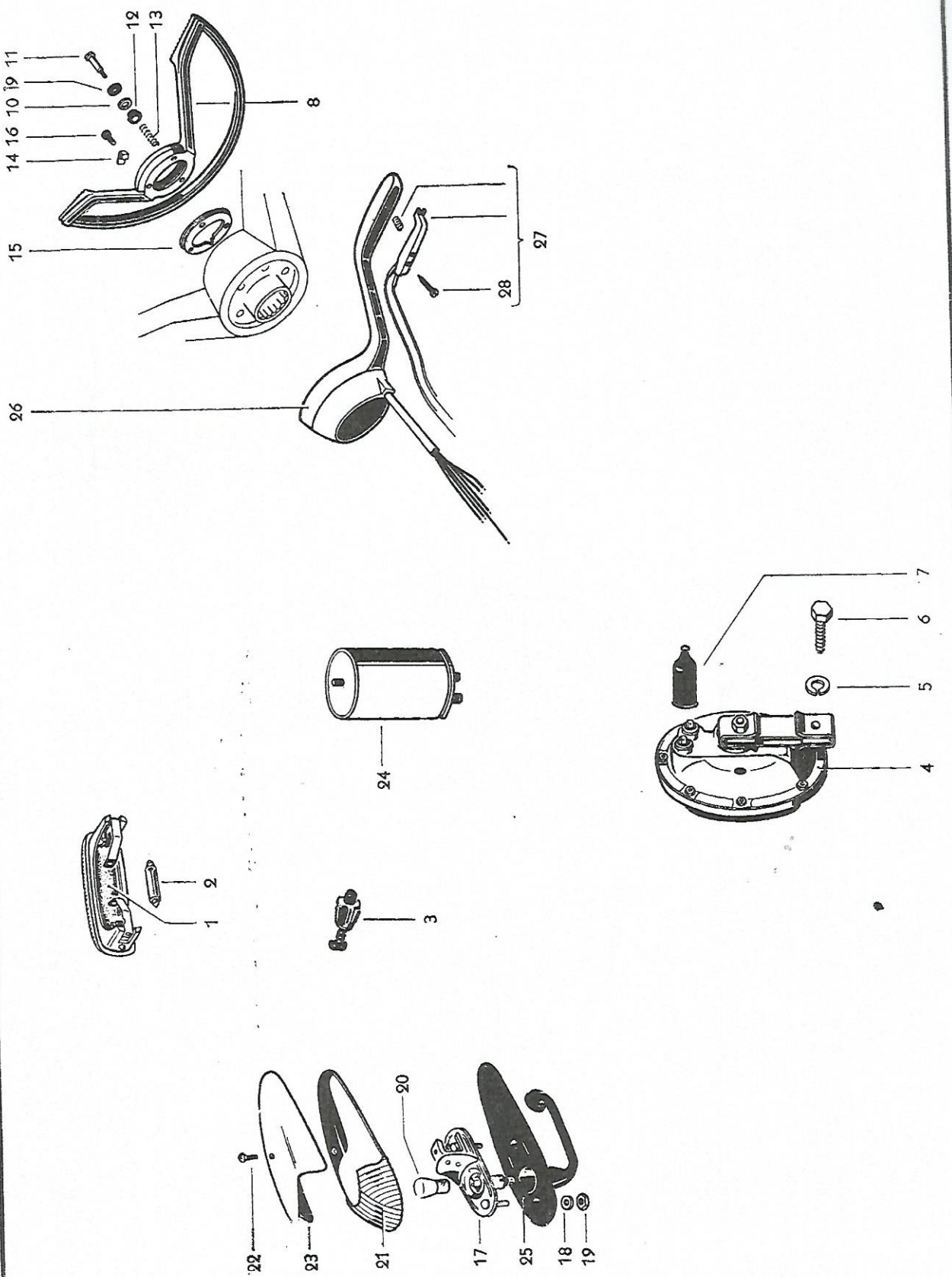

Ilustração 48

Nº Diagrama	Número da peça	Denominação	Quant.	Tipo
		ILUMINAÇÃO INTERNA		
-	111 947 111 A	LUZ INTERNA COM INTERRUPTOR..... a partir do chassi nº 1-397 023	1	
1	111 947 111 B	Luz interna com interruptor..... a partir do chassi nº 1-397 023	1	
2	N 17 723 1	Lâmpada K 6 V 10 W DIN 72601.....	1	
3	113 947 561 B	Interruptor de contácto da porta..... a partir do chassi nº 9071	2	
		BUZINA		
-	111 951 111 B	BUZINA.(Hella).....	1	
-	111 951 111 C	Buzina (Bosch).....	1	
-	111 951 111 E	Buzina (Hella).....	1	
4	111 951 111 H	Buzina (Bosch).....	1	
5	N 12 008 1	Anel de pressão B 8 DIN 127.....	1	
6	N 10 241 4	Parafuso sextavado M 8X22.....	1	
7	*111 951 195 A	Capa protetora de borracha para buzina.....	2	
-	113 951 531 C	Semi-aro da buzina..... a partir do chassi nº 2 528 668 até B 3-97336	1	
8	113 951 531 D	Semi-aro da buzina..... a partir do chassi nº B 3-97337	1	
-	113 951 531.6	Semi-aro da buzina.....	1	113-B-066
9	N 12 131 2	Arruela dentada J 3,7 DIN 6797, galvanizada.....	3	
10	113 951 539	Arruela para fixação do semi-aro da buzina..... a partir do chassi nº 2 528 668	3	
11	113 951 541	Parafuso lenticular com ponta roscada.....	3	
12	113 951 547	Bucha isolante..... a partir do chassi nº B 3-97337	3	

Ilustração 48

N.o Desenho	Número da peça	Denominação	Quant.	Tipo
-	113 951 549	Pino de contácto..... a partir do chassi nº 2 528 668 até B 3-97336	3	
-	113 951 555	Mola de pressão do pino de contácto..... a partir do chassi nº 2 528 668 até B 3-97336	3	
13	113 951 555 A	Mola de pressão do pino de contácto..... a partir do chassi nº B 3-97337	3	
14	113 951 559	Chapa de fixação..... a partir do chassi nº B 3-97337	1	
15	113 951 563	Arruela de contácto..... a partir do chassi nº B 3-97337	1	
16	N 10 695 1	Parafuso cilindrico AM 4X6.....	1	
-	113 951 565	Bucha isolante para o comando da buzina..... até o chassi nº B 3-97336	1	
-	111 951 573	Anel coletor para buzina..... até o chassi nº 2 528 667	1	
		INDICADORES DE DIREÇÃO		
-	*111 953 021 C	SETA DE DIREÇÃO..... até o chassi nº 31 000	2	
-	111 953 051	Soquete para farolete de luz intermitente dianteira a partir do chassi nº 31 001 até B 4-190 500	2	
-	113 953 051 Z	Soquete para farolete de luz intermitente dianteira a partir do chassi nº B 4-190 501	2	
17	111 953 051 C	Soquete para farolete de luz intermitente dianteira a partir do chassi nº B 4-190 501	2	
18	N 12 130 1	Arruela de travamento A 5,3.....	4	
19	N 11 005 2	Porca sextavada M 5 DIN 934, galvanizada.....	4	
20	N 17 731 1	Lâmpada R 6 V 18 W DIN 72601.....	2	
-	111 953 161 C	Vidro para farolete de luz intermitente dianteira.. a partir do chassi nº 31 001 até B 4-190 500	2	
21	111 953 161 E	Vidro para farolete de luz intermitente dianteira.. a partir do chassi nº B 4-190 501	2	
22	N 14 267 5	Parafuso philips lenticular..... AM 5X18 DIN 7988, cromado	2	
-	111 953 197	Arruela de segurança.....	2	

Ilustração 48

Nº Desenho	Número da peça	Denominação	Quant.	Tipo
23	113 953 163 A	Carcaça para farolete de luz intermitente dianteira a partir do chassi nº 4-190 501	2	
24	*111 953 185 C	Automático da luz intermitente.....	1	
-	*111 953 185 Z	Automático da luz intermitente.....	1	
25	111 953 193 B	Base para farolete de luz intermitente dianteira... a partir do chassi nº B 4-190 501	2	
-	113 953 511 A	Interruptor de retrocesso automático..... das luzes intermitentes, a partir do chassi nº 2 528 668 até 31 000 e a partir do nº B 56 577 até nº.....	1	
-	113 953 517	Interruptor de retrocesso automático..... das luzes intermitentes, a partir do chassi nº 31 001 até B 56 576	1	
26	113 953 517 C	Interruptor de retrocesso automático..... das luzes intermitentes, a partir do chassi nº.....	1	
-	111 953 521	Interruptor para seta de direção (sem caixa)..... até o chassi nº 2 528 667	1	
-	*111 953 523	Parafuso philips lenticular M 3X5..... até o chassi nº 2 528 667	2	
27	311 953 529	Tecla de luz alta e baixa..... a partir do chassi nº.....	1	
-	N 11 362 1	Parafuso cilindrico BZ 22X6,5 DIN 7971, galvanizado	1	
28	N 11 383 1	Parafuso cilindrico BZ 2,2X11 DIN 7971, galvanizado	1	
-	*113 953 541	Botão (marfim) para interruptor..... a partir do chassi nº 1-397 023 até 2 528 667	1	
-	113 953 541.1	Botão (bege-pedra) para interruptor..... a partir do chassi nº 1-397 023 até 2 528 667	1	
-	111 953 547	Capa para cabo do interruptor..... das luzes intermitentes, até o chassi nº B 56 576	1	
-	111 953 547 A	Capa para o cabo do interruptor de retrocesso..... automático das luzes intermitentes a partir do chassi nº B 56 577 até nº.....	1	
-	*111 953 601 D	Seta plástica amarela..... da seta de direção 111 953 021 B/D/F	2	
-	*111 953 601 E	Seta plástica vermelha..... da seta de direção 111 953 021 A/C/E	2	
-	N 17 728 9	Lâmpada M 6 V 0,25 A.....	2	
-	*111 953 619	Parafuso lenticular para seta de direção.....	2	

Ilustração 48

N.o Desenho	Número da peça	Denominação	Quant.	Tipo
-	*111 953 671	Parafuso de fixação da seta de direção.....	2	
-	*111 953 673	Arruela de segurança.....	2	

Ilustração 48

As peças originais VW são rigorosamente testadas

na Fábrica

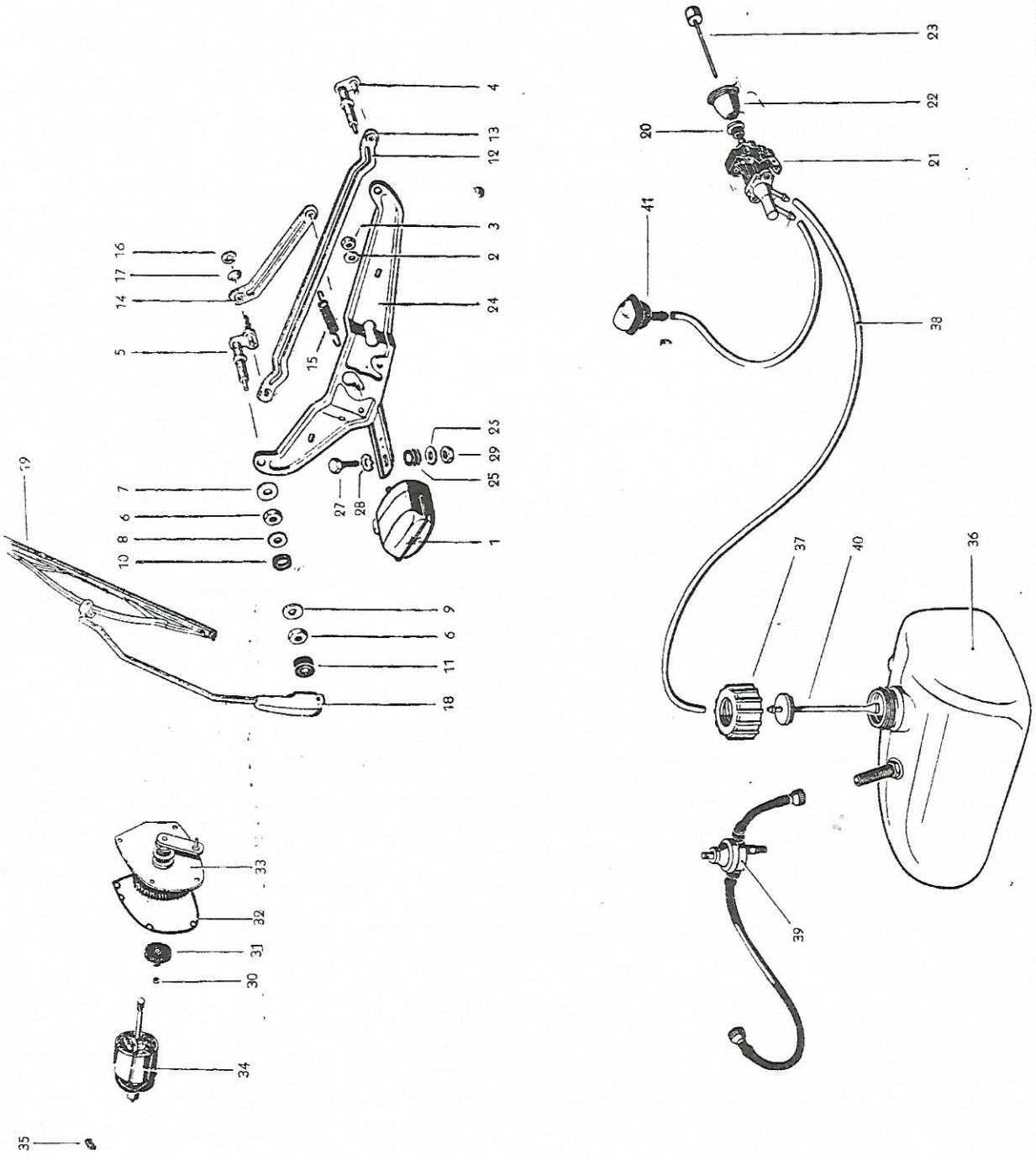

Ilustração 49

Nº Desenho	Número da peça	Denominação	Quant.	Tipo
		LIMPADOR DO PÁRA-BRISA		
-	113 955 111 A	Motor do limpador do pára-brisa..... até o chassi nº 1 600 439	1	
-	113 955 111 B	MOTOR DO LIMPADOR DO PÁRA-BRISA..... a partir do chassi nº 1 600 440 até B 6-317 067	1	
-	113 955 111 Z	Motor do limpador do pára-brisa (a escolher com - 113 955 111 ZA) a partir do chassi nº B 6-317 068	1	
1	113 955 111 ZA	Motor do limpador do pára-brisa (a escolher com - 113 955 111 Z) a partir do chassi nº B 6-317 068	1	
-	113 955 111.1	Motor do limpador do pára-brisa..... a partir do chassi nº B 6-317 068	1	
2	N 12 126 1	Arruela dentada J 5,3 DIN 6797.....	1	
3	N 11 005 1	Porca sextavada M 5.....	1	
4	111 955 215 B	Eixo do braço do limpador do pára-brisa esquerdo... com manivela, a partir do chassi nº 1 600 440	1	
-	113 955 215	Eixo do braço do limpador do pára-brisa com suporte até o chassi nº 1 600 439	1	
5	111 955 216 B	Eixo do braço do limpador do pára-brisa direito.... com manivela, a partir do chassi nº 1 600 440	1	
6	113 955 243 A	Porca sextavada, cromada.....	4	
7	N 12 231 1	Arruela de pressão A 10.....	2	
8	111 955 245	Arruela suplementar.....	2	
9	111 955 255 A	Arruela de cobertura, cromada..... a partir do chassi nº 1 600 440	2	
10	111 955 261 B	Junta de borracha interna do suporte..... a partir do chassi nº 1 600 440	2	
-	111 955 265 A	Junta de borracha externa do suporte..... a partir do chassi nº 1 600 440	2	
11	113 955 275 B	Tampa do suporte.....	2	
-	111 955 305 B	Haste de ligação..... a partir do chassi nº 1 600 440 até B 6-317 067	1	
12	111 955 305 Z	Haste de ligação..... a partir do chassi nº B 6-317 068	1	

Ilustração 49

N.o Desenho	Número da peça	Denominação	Quant.	Tipo
13	111 955 315 A	Bucha para armação do limpador do pára-brisa.....	4	
-	111 955 325 A	Haste de ligação..... a partir do chassi nº 1 600 440 até B 6-317 067.	1	
14	111 955 325 Z	Haste de ligação..... a partir do chassi nº B 6-317 068	1	
15	111 955 339	Mola da acionamento da haste de ligação..... a partir do chassi nº 1 600 440	1	
-	111 955 341	Arruela para o pino da manivela..... até o chassi nº 1 600 439	8	
16	*111 955 346 A	Arruela de segurança.....	4	
17	111 955 349	Arruela de pressão..... a partir do chassi nº 1 600 440	4	
-	113 955 407 B	Suporte com braço do limpador do pára-brisa..... (côr aluminio) a partir do chassi nº 2 477 022 até B 6-317 067	2	
-	113 955 407 Z	Suporte com braço do limpador do pára-brisa..... (côr aluminio) a partir do chassi nº B 6-317 068	2	
18	113 955 407.1	Suporte com braço do limpador do pára-brisa..... (côr aluminio) a partir do chassi nº B 6-317 068	2	
-	113 955 421	Braço esquerdo com palheta do limpador do pára-brisa (cromado) até o chassi nº 1575 414	1	
-	113 955 421 A	Braço esquerdo com palheta do limpador do pára-brisa (côr aluminio) a partir do chassi nº 1-575 415 até 1 600 439	1	
-	113 955 422	Braço direito com palheta do limpador do pára-brisa (cromado) até o chassi nº 1575 414	1	
-	113 955 422 A	Braço direito com palheta do limpador do pára-brisa (côr aluminio) a partir do chassi nº 1-575 415 até 1 600 439	1	
-	113 955 425 B	Palheta do limpador do pára-brisa (côr aluminio)... a partir do chassi nº 2 477 022	2	
-	113 955 427	Palheta do limpador do pára-brisa.....	2	
19	113 955 427.1	Palheta do limpador do pára-brisa.....	2	
-	111 955 511 A	Interruptor do motor do limpador do pára-brisa.....	1	113-B-066
-	113 955 511 B	Interruptor do motor do limpador do pára-brisa..... a partir do chassi nº 1 600 440 até B 20 90 447	1	
-	113 955 511.1	Interruptor do motor do limpador do pára-brisa.....	1	113-B-066
20	111 941 515	Roseta do interruptor..... a partir do chassi nº 1 600 440	1	

Ilustração 41

Nº	Número da peça	Denominação	Quant.	Tipo
21	111 955 517 A	Interruptor do limpador do pára-brisa com válvula.. a partir do chassi nº B 20 90 448	1	
-	*111 955 541	Botão (prêto) do interruptor..... a partir do chassi nº 1-397 023 até B 20 90 447	1	
-	*113 955 541	Botão (bege-pedra) do interruptor..... a partir do chassi nº 1-397 023 até B 20 90 447	1	
22	113 955 541 B	Botão para o interruptor 111 955 517 A.....	1	
23	113 955 549	Botão para acionamento do ejetor..... do lavador do pára-brisa	1	
-	111 955 605 A	Suporte para fixação do conjunto do limpador..... a partir do chassi nº 1 600 440 até B 6-317 067	1	
24	111 955 605 Z	Suporte para fixação do conjunto do limpador..... a partir do chassi nº B 6-317 068	1	
25	111 955 641	Arruela intermediária.....	1	
26	N 11 695 2	Arruela 6,1, galvanizada.....	1	
27	N 10 216 2	Parafuso sextavado M 6X18 DIN 933, galvanizado.....	1	
28	N 12 127 2	Arruela dentada A 6,4 DIN 6797, galvanizada.....	1	
29	N 11 006 2	Porca sextavada M 6 DIN 934, galvanizada.....	1	
30	*113 955 749	Arruela do pinhão dos motores do limpador do pára-brisa 113 955 111 B/Z/ZA	1	
31	*113 955 751 A	Pinhão dos motores do limpador do pára-brisa..... 113 955 111 B/Z/ZA	1	
32	*113 955 779	Junta da tampa das engrenagens dos motores do limpador do pára-brisa 113 955 111 B/Z/ZA	1	
33	*113 955 781 B	Tampa das engrenagens com pinhão e manivela dos motores do limpador do pára-brisa 113 955 111 B/Z/ZA	1	
34	*113 955 813 A	Rotor para os motores do limpador do pára-brisa.... 113 955 111 B/Z/ZA	1	
35	*113 955 849	Escôva para os motores do limpador do pára-brisa... 111 955 111 A/113 955 111/A/B/Z/ZA	2	
36	111 955 945 A	Reservatório de água para lavador do pára-brisa.... a partir do chassi nº B 4-142 239	1	
37	111 955 947	Tampa roscada para o reservatório..... a partir do chassi nº B 20 90 448	1	
38	N 18 057 1	Mangueira de ligação 2,5X1,75, esguicho do pára-brisa	1	

Ilustração 41

N.º Desenho	Número da peça	Denominação	Quant.	Tipo
39	113 955 971	Mangueira com válvula de segurança..... para reservatório de água do limpador do pára-brisa	1	
40	111 955 977.1	Peça de ligação, instalação do limpador do pára-brisa a partir do chassi nº B 20 90 448	1	
-	*111 955 980.1	Lavador do pára-brisa com esguicho..... até o chassi nº B 20 90 447	1	
-	113 955 985	Bico ejetor.....	1	
-	113 955 987	Chapa de cobertura do bico ejetor 113 955 985.....	1	
-	*113 955 991	Vedação do bico ejetor.....	1	
41	111 955 993	Bico ejetor com vedação.....	1	
-	113 955 997.1	Interruptor com roseta do motor do pára-brisa..... até o chassi nº B 20 90 447	1	
-	*211 955 997.2	Interruptor com roseta do motor do pára-brisa.....	1	113-B-066
-	113 955 999 Z	Suporte para reservatório de água 113 955 945.1.... a partir do chassi nº B 20 90 448 até B 4-142 238	1	

Ilustração 49

As peças originais VW são rigorosamente testadas na Fábrica

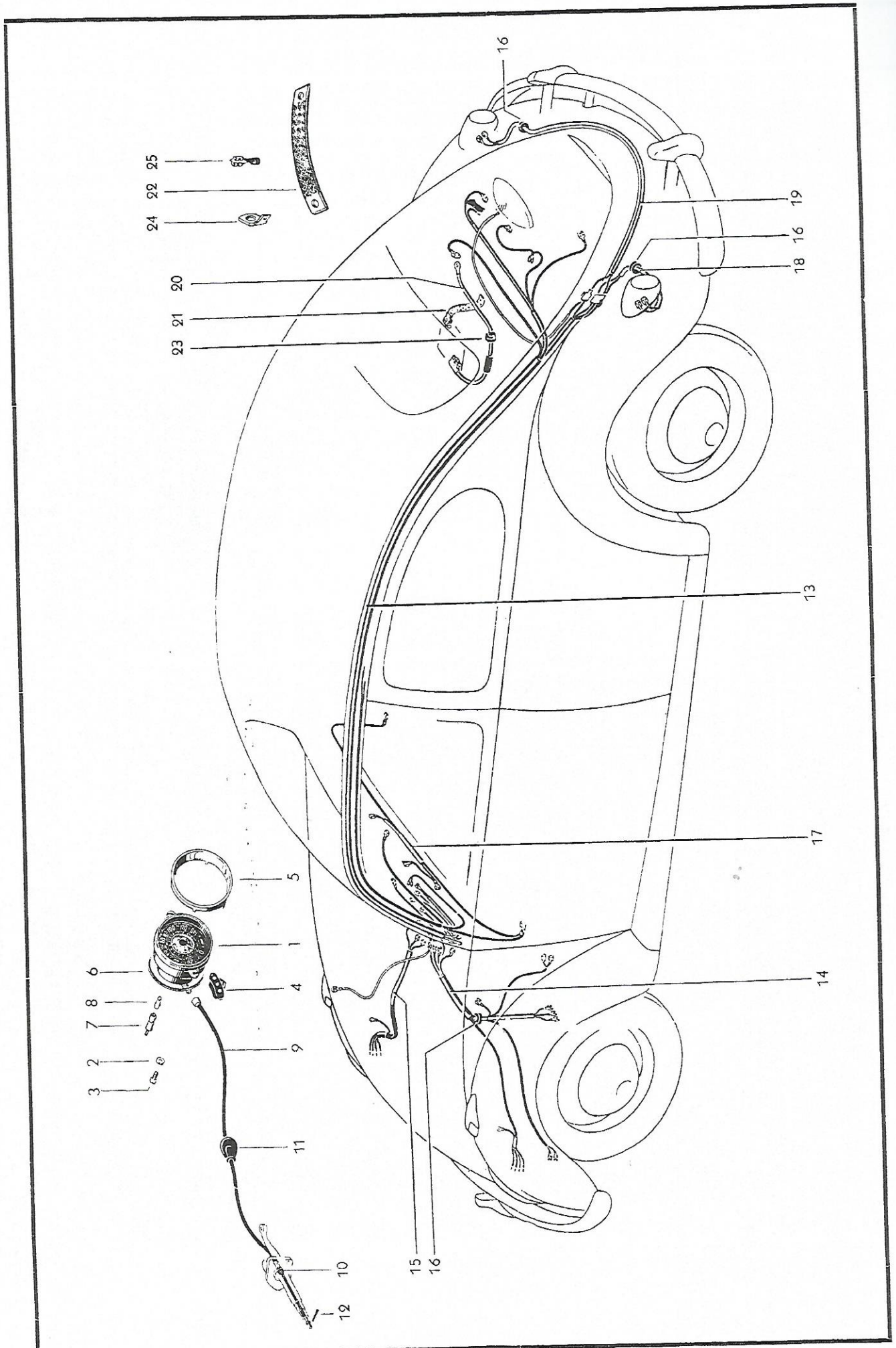

Ilustração 50

Nº Desenho	Número da peça	Denominação	Quant.	Tipo
		VELOCIMETRO		
-	113 957 021	Velocímetro..... até o chassi nº 1-397 022	1	
-	111 957 021 C	VELOCIMETRO..... a partir do chassi nº 1-397 023	1	
1	113 957 021 C	Velocimetro (a escolher com 113 957 021 D)..... a partir do chassi nº 1-397 023	1	
-	113 957 021 D	Velocimetro (a escolher com 113 957 021 C)..... a partir do chassi nº 1-397 023	1	
2	N 11 692 2	Arruela A 5,1 DIN 125.....	2	
3	N 10 700 3	Parafuso cilindrico AM 5X12.....	2	
4	*111 957 351	Suporte de baquelite..... para lâmpada de contrôle no velocimetro a partir do chassi nº 1-397 023	1	
5	113 957 371 Z	Aro do velocimetro..... a partir do chassi nº 1 600 440	1	
6	*111 957 375 A	Junta do velocimetro..... a partir do chassi nº 1-397 023	1	
7	*111 957 397	Soquete para lâmpada da iluminação e contrôle..... no velocimetro	5	
8	N 17 722 1	Lâmpada da iluminação e contrôle no velocimetro.... J 6 V 1,2 W DIN 72601	5	
-	111 957 801	Eixo flexivel do acionamento do velocimetro..... 1355 mm de comprimento, até o chassi nº 1-397 022	1	
-	111 957 801 A	Eixo flexivel de acionamento do velocimetro..... 1275 mm de comprimento a partir do chassi nº 1-397 023 até 1 600 439	1	
9	113 957 801 ZA	Eixo flexivel de acionamento do velocimetro..... 1235 mm de comprimento a partir do chassi nº 1 600 440	1	
-	*111 957 851	Bucha do eixo flexivel do velocimetro.....	1	
-	*111 957 855 A	Bucha de borracha do eixo flexivel do velocimetro..	1	
10	*111 957 855 B	Bucha de borracha do eixo flexivel do velocimetro..	1	
11	111 957 861	Junta do eixo flexivel do velocimetro..... a partir do chassi nº B 4-142 239	1	
12	N 12 510 1	Contrapino 2X10.....	1	

Ilustração 50

N.o Desenho	Número da peça	Denominação	Quant.	Tipo
		CABOS ELETRICOS		
-	111 971 015	JÔGO PRINCIPAL DE CABOS..... a partir do chassi nº B 56 577	1	
13	111 971 015.1	Jôgo principal de cabos..... a partir do chassi nº B 56 577	1	
-	111 971 015.6	Jôgo principal de cabos.....	1	113-B-066
-	111 971 055 E	Jôgo de cabos para painel de instrumentos.....	1	
-	111 971 055.6	Jôgo de cabos para painel de instrumentos.....	1	113-B-066
-	113 971 055 Z	Jôgo de cabos para painel de instrumentos.....	1	
-	113 971 055.1	Jôgo de cabos para painel de instrumentos.....	1	
-	113 971 079 Z	Jôgo de cabos dianteiro esquerdo.....	1	
14	113 971 079.1	Jôgo de cabos dianteiro esquerdo.....	1	
-	113 971 080 Z	Jôgo de cabos dianteiro direito.....	1	
15	113 971 080.1	Jôgo de cabos dianteiro direito.....	1	
-	111 953 547 A	Capa do jôgo de cabos dianteiro.....	1	
16	111 911 911	Capa protetora.....	4	
-	113 971 105 Z	Cabo da luz interna.....	1	
17	113 971 105.1	Cabo da luz interna.....	1	
-	111 971 127	Cabo de conexão entre o dínamo e motor de arranque. a partir do chassi nº 1 600 440	1	
-	111 971 127.1	Cabo de conexão entre o dínamo e motor de arranque. a partir do chassi nº 1 600 440	1	
-	111 971 145 A	Cabo para lanterna da placa de licença.....	1	
-	111 971 145.1	Cabo para lanterna da placa de licença.....	1	
-	111 971 157.6	Cabo para velocímetro.....	1	113-B-066

Ilustração 50

Nº Desenho	Número da peça	Denominação	Quant.	Tipo
-	111 971 167 A	Cabo para lanterna traseira esquerda..... a partir do chassi nº 31 001 até B 56 576	1	
-	111 971 168 A	Cabo para lanterna traseira direita..... a partir do chassi nº 31 001 até B 56 576	1	
18	113 971 169 Z	Cabo para lanterna traseira esquerda..... a partir do chassi nº B 56 577	1	
-	113 971 169.6	Cabo para lanterna traseira esquerda.....	1	113-B-066
19	113 971 170 Z	Cabo para lanterna traseira direita..... a partir do chassi nº B 56 577	1	
-	113 971 170.6	Cabo para lanterna traseira direita.....	1	113-B-066
-	113 971 189 Z	Cabo de contácto à massa, entre o semi-aro..... da buzina e o acoplamento da direção a partir do chassi nº B 3-97337	1	
-	113 971 189.1	Cabo de contácto à massa, entre o semi-aro..... da buzina e o acoplamento da direção a partir do chassi nº B 3-97337	1	
-	111 971 215 A	Cabo massa para o motor do limpador do pára-brisa..	1	
20	113 971 225 Z	Cabo para o motor de partida.....	1	
-	111 971 235	Cabo da bateria à massa..... até o chassi nº 1-929 745	1	
21	111 971 235 C	Cabo da bateria à massa..... a partir do chassi nº 1-929 746	1	
-	*111 971 237 A	Cabo massa entre o câmbio e o chassi.....	1	
22	111 971 246	Cabo massa para acoplamento da direção..... até o chassi nº B 3-97336	1	
-	113 971 255 Z	Cabo do relógio do medidor de combustível.....	1	
23	111 971 905	Capa protetora.....	1	
-	141 971 907	Capa protetora.....	1	
-	*111 971 911	Ilhó de borracha.....	1	
-	311 971 913	Coifa de borracha.....	2	
24	113 971 935	Borne de encaixe para o chicote de massa.....	1	

Ilustração 50

N.o Desenho	Número da peça	Denominação	Quant.	Tipo
-	113 971 997.1	Cabo para o relógio medidor de combustível.....	1	
-	113 971 998.1	Cabo massa do relógio medidor de combustível.....	1	
-	N 17 476 1	Borne plana G 6 M 5.....	X	
-	N 17 480 1	Borne plana A 0,5.....	X	
-	N 17 481 1	Borne plana A 1.....	X	
-	N 17 481 2	Borne plana A 1 Sn B 24.....	X	
25	N 17 484 1	Borne plana S 4.....	X	

Ilustração 50

As peças originais VW são rigorosamente testadas na Fábrica

Macaco, Ferramentas, Acessórios e Estôjo de peças sobressalentes

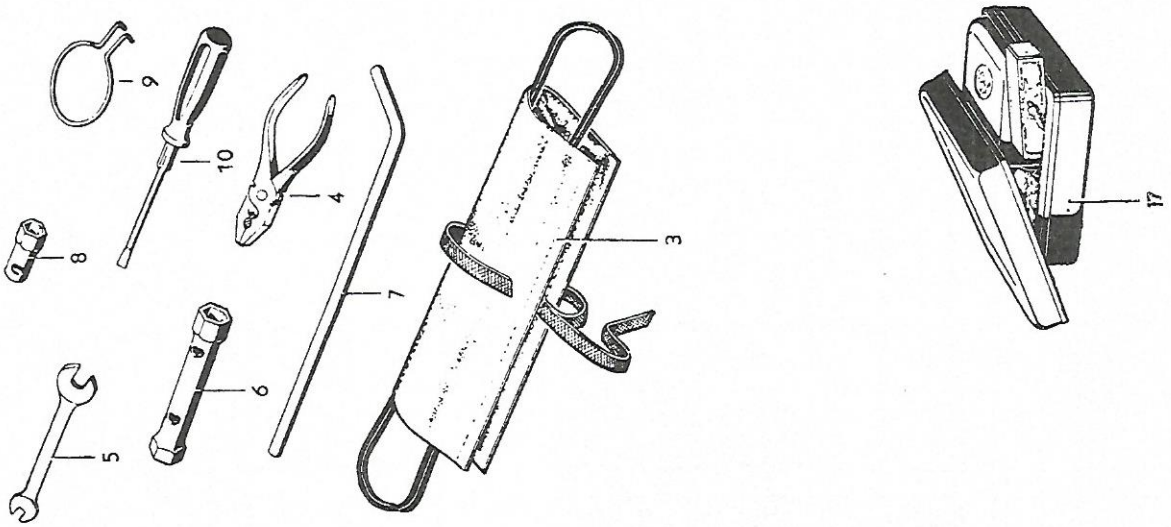

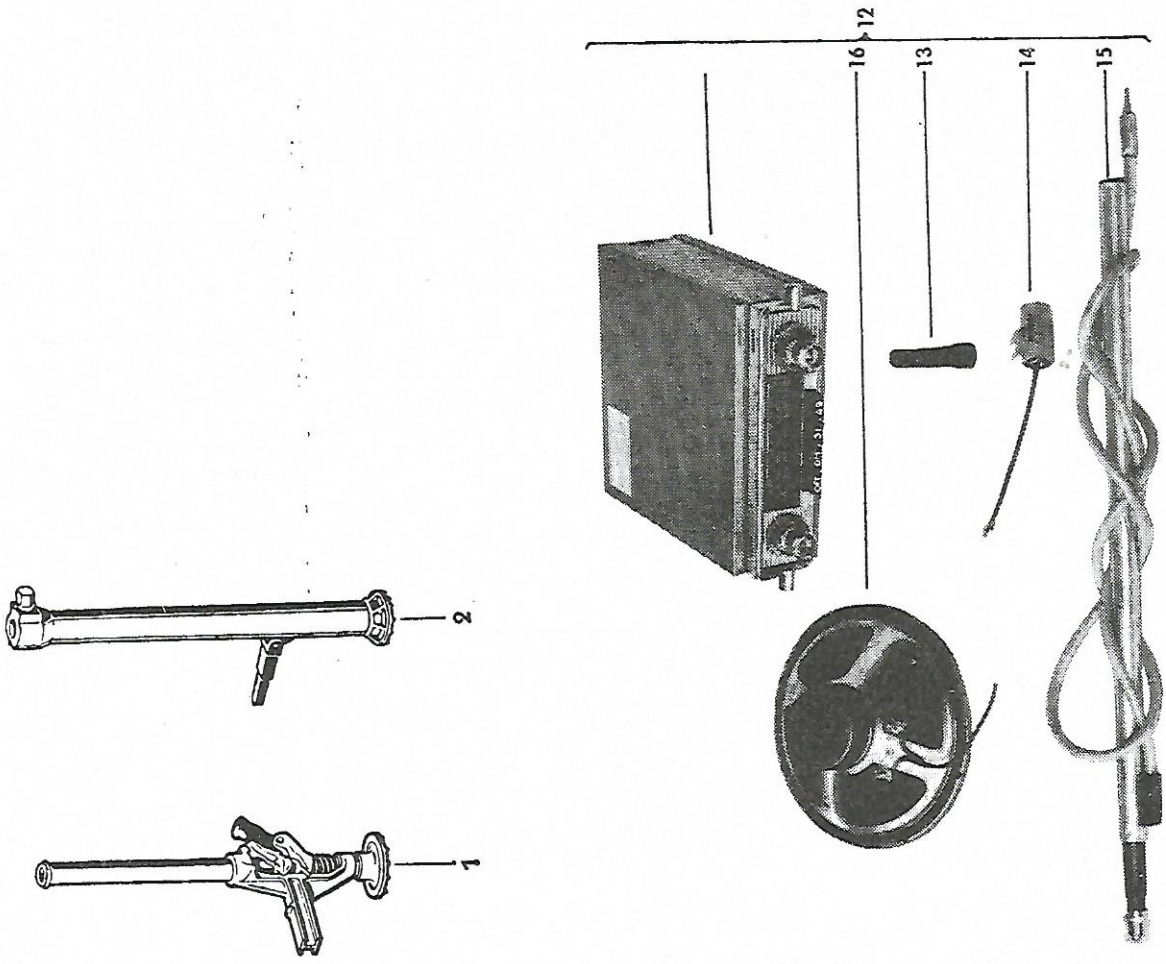

Ilustração 51

N.o Desenho	Número da peça	Denominação	Quant.	Tipo
		MACACOS		
1	111 011 031 Z	Macaco.....	1	113-B-066
2	*211 011 031 ZA	Macaco.....	1	
		FERRAMENTAS		
3	*111 012 021 Z	BÔLSA DE FERRAMENTAS.....	1	
-	*111 012 111	Bôlsa para ferramentas.....	1	
4	N 30 002.1	Alicate universal.....	1	
5	N 30 055 1	Chave de boca dupla 8X13.....	1	
6	*111 012 201 A	Chave de velas e macaco..... (a escolher com 111 012 201 Z)	1	
-	*111 012 201 Z	Chave de velas e macaco..... (a escolher com 111 012 201 A)	1	
7	*111 012 221 Z	Espátula, 400 mm de comprimento..... para chave de velas e macaco	1	
-	*111 012 235	Chave tubular 14 mm.....	1	
8	*111 012 235 B	Chave tubular 14 mm.....	1	
9	*111 012 243 Z	Sacador para calota.....	1	
10	*111 012 261	Chave de fenda 0,85 mm (cabo envernizado).....	1	
-	*111 012 261 Z	Chave de fenda 0,85 mm (cabo pintado).....	1	
-	*111 012 263 Z	Chave de fenda com fenda cruzada.....	1	
-	*111 012 265	Chave para parafuso da roda.....	1	
		ACESSÓRIOS		
-	*113 016 133.1	Acendedor de cigarros.....	X	

Ilustração 51

N.o Desenho	Número da peça	Denominação	Quant.	Tipo
-	111 017 841.1	Apoio para cabeça.....	X	
-	113 017 882.1	Fixador para apoio.....	X	
-	113 018 601	Grade do painel de instrumentos.....	1	
-	113 018 605	Base para a grade do painel de instrumentos.....	1	
-	113 018 609	Papelão para a grade do painel de instrumentos.....	1	
12	SP 005	Radio completo (3 faixas).....	X	
13	*113 035 255 A	Supressor de ruídos.....	X	
14	*113 035 265.1	Condensador para radio.....	X	
15	113 035 503.1	Antena 4 secções.....	1	
16	113 035 997.1	Alto falante.....	X	
-	111 041 381	Suporte para farol de neblina.....	X	
-	111 041 399.1	Jôgo de fios para farol de neblina.....	X	
		ESTOJO DE PEÇAS SOBRESSALENTES		
17	*SP 008	1 Jôgo de peças e lâmpadas com caixa..... até o motor nº..... contendo:	X	
		111 045 137 -Caixa de polistireno.....	1	
		N 17 121 1 -Fusíveis 8 DIN 72581.....	9	
		N 17 717 1 -Lâmpada da luz baixa do farol H6V4W DIN 72601.....	1	
		N 17 718 1 -Lâmpada da placa de licença G6V5W DIN 72601.....	1	
		N 17 722 1 -Lampada de iluminação e contrôle J6V 1,2 W DIN 72601.....	1	
		N 17 731 1 -Lâmpada para lanterna traseira R6V 18 W DIN 72601.....	1	
		N 17 737 1 -Lâmpada para lanterna traseira S6V 18/5 W DIN 72601.....	1	
		111 045 261 -Caixa de polistireno.....	1	
		111 115 189 -Junta da tampa da peneira.....	2	
		111 127 141 Z -Diafrágma com haste.....	1	
		111 127 311 -Junta da bomba de combustível.....	2	
		111 601 139 -Parafuso para a roda M 12X1,5.....	2	
		111 903 137 Z -Correia do dínamo 9,5 mm de largura.	1	
		111 905 225 C -Rotor do distribuidor.....	1	

Ilustração 51

Nº	Número da peça	Denominação	Quant.	Tipo
		SP 183 -Jôgo de platinado do distribuidor...	1	
		111 905 295 -Condensador para distribuidor.....	1	
		111 905 445 Z -Tomada da vela.....	2	
		111 905 999.3 -Vela de ignição.....	4	
		N 17 705 1 -Lâmpada para farol asymétrico A6V 45/40 W.....	1	
-	SP 009	1 Jôgo de peças e lâmpadas com caixa..... a partir do motor nº..... contendo:	X	
		111 045 137 -Caixa de polistireno.....	1	
		N 17 121 1 -Fusível 8 DIN 72581.....	9	
		N 17 717 1 -Lâmpada da luz baixa do farol H6V4W DIN 72601.....	1	
		N 17 718 1 -Lâmpada da placa de licença G6V5W DIN 72601.....	1	
		N 17 722 1 -Lâmpada de iluminação e controle G6V5W 1,2 W DIN 72601.....	1	
		N 17 731 1 -Lâmpada para lanterna traseira R6V 18 W DIN 72601.....	1	
		N 17 737 1 -Lâmpada para lanterna traseira S6V 18/5 W DIN 72601.....	1	
		111 045 261 -Caixa de polistireno.....	1	
		113 115 189 -Junta da tampa da peneira.....	1	
		113 127 141 -Diafrágma com mola e gaxeta.....	2	
		113 127 311 -Junta da bomba de combustível.....	1	
		111 601 139 -Parafuso para roda M 12X1,5.....	2	
		111 905 137 Z -Correia do dínamo 9,5 mm de largura.	2	
		111 905 225 F -Rotor do distribuidor.....	1	
		SP 907 B -Jôgo de platinado do distribuidor...	1	
		111 905 295 A -Condensador para distribuidor.....	1	
		111 905 445 Z -Tomada da vela.....	1	
		111 905 999.3 -Vela de ignição.....	2	
		N 17 705 1 -Lâmpada para farol asymétrico A6V 45/40 W.....	4	
			1	
		LUBRIFICANTES		
-	*111 080 001.1	Molykote "A" para óleo do motor.....	X	
-	*111 080 002.1	Molykote fluido concentrado para óleo do câmbio....	X	
-	*111 080 003.1	Molykote "G" pasta para desembreagem, freio..... e velocímetro	X	
-	*111 080 004.1	Molykote B R 2 5 para rolamentos..... da roda, dínamo, motor de arranque etc.	X	
-	*111 080 005.1	Graxa de multiplas aplicações.....	X	
-	*111 080 006.1	Graxa universal.....	X	

Ilustração 51

GRUPO 0

N.o Desenho	Número da peça	Denominação	Quant.	Tipo

PEÇAS NORMALIZADAS

Número da peça	Denominação	Página
M 10 004 1	Anel de pressão (liso) B 4 DIN 127.....	9-12
M 10 022 1	Parafuso sextavado M 10X35 DIN 70613.....	3-27
M 10 059 1	Parafuso sextavado M 10X18, galvanizado.....	5-5
M 10 127 1	Parafuso sextavado M 12X1,5X30 DIN 960.....	5-4
M 10 137 1	Parafuso sextavado AM 12X1,5X35 DIN 960.....	5-4
M 10 190 1	Parafuso sextavado M 12X1,5X90 DIN 960.....	4-3
M 10 205 1	Parafuso sextavado M 5X10 DIN 933.....	1-70
M 10 205 2	Parafuso sextavado M 5X10 DIN 933, galvanizado.....	2-11
M 10 210 1	Parafuso sextavado M 6X10 DIN 933, galvanizado.....	1-49,53;4-14;8-15,28;9-9
M 10 210 4	Parafuso sextavado M 6X10.....	4-23;8-16,27,28,31;9-18
M 10 210 5	Parafuso sextavado M 6X10 DIN 933.....	9-9
M 10 212 1	Parafuso sextavado M 6X12 DIN 933, galvanizado.....	7-4;8-16,24
M 10 213 2	Parafuso sextavado AM 5X15 DIN 85, galvanizado.....	1-60;2-3;9-25
M 10 215 1	Parafuso sextavado M 6X15 DIN 933, galvanizado.....	4-14,23;8-13,31
M 10 216 2	Parafuso sextavado M 6X18 DIN 933, galvanizado.....	9-47
M 10 223 1	Parafuso sextavado M 6X17 DIN 933, galvanizado.....	1-73,80;9-18
M 10 228 1	Parafuso sextavado M 7X16 DIN 933.....	3-24
M 10 237 1	Parafuso sextavado M 8X12.....	8-14
M 10 238 1	Parafuso sextavado M 8X15 DIN 933, galvanizado.....	4-19;7-18
M 10 238 3	Parafuso sextavado M 8X15 DIN 933, galvanizado.....	3-5,11
M 10 238 4	Parafuso sextavado M 8X15 DIN 933.....	6-5,9
M 10 239 2	Parafuso sextavado M 8X18 DIN 933, galvanizado.....	2-4;7-5,6,7
M 10 240 1	Parafuso sextavado M 8X20 DIN 933.....	1-83,89;4-19
M 10 240 3	Parafuso sextavado M 8X20.....	2-9;7-11
M 10 240 5	Parafuso sextavado M 8X20.....	2-10
M 10 241 4	Parafuso sextavado M 8X22.....	7-5,6;8-13;9-39
M 10 247 2	Parafuso sextavado M 8X35.....	7-5
M 10 253 4	Parafuso sextavado M 10X22 DIN 933, galvanizado.....	3-6;8-18
M 10 254 1	Parafuso sextavado M 10X25 DIN 933.....	8-18
M 10 254 2	Parafuso sextavado M 10X25 DIN 933.....	8-18
M 10 262 1	Parafuso sextavado M 4X20 DIN 933, galvanizado.....	9-12
M 10 316 1	Parafuso sextavado M 7X22 DIN 931.....	3-31
M 10 322 1	Parafuso sextavado BM 7X170 DIN 931.....	3-4
M 10 325 1	Parafuso sextavado BM 8X25 DIN 931.....	3-6;4-11
M 10 325 2	Parafuso sextavado BM 8X25.....	9-3
M 10 327 1	Parafuso sextavado M 8X30 S DIN 931.....	4-12,21
M 10 330 2	Parafuso sextavado M 8X30.....	7-5,6
M 10 332 1	Parafuso sextavado BM 8X30.....	4-15
M 10 339 2	Parafuso sextavado BM 6X40 DIN 931.....	2-10
M 10 340 1	Parafuso sextavado M 8X40 DIN 931.....	4-13,22
M 10 343 1	Parafuso sextavado BM 6X25 DIN 931.....	6-12
M 10 344 2	Parafuso sextavado M 6X28 DIN 931.....	9-11

PEÇAS NORMALIZADAS

Número da peça	Denominação	Página
N 10 346 2	Parafuso sextavado BM 6X30 DIN 931	1-6;9-11
N 10 350 1	Parafuso sextavado BM 8X50 DIN 931	1-14;6-12
N 10 350 3	Parafuso sextavado BM 8X50 DIN 931, galvanizado	7-5,7
N 10 351 1	Parafuso sextavado BM 8X52 DIN 931	3-4
N 10 352 1	Parafuso sextavado BM 8X55 DIN 931, galvanizado	1-14
N 10 353 1	Parafuso sextavado M 8X42 DIN 931	6-12
N 10 360 2	Parafuso sextavado BM 8X60 DIN 931, galvanizado	1-6
N 10 375 1	Parafuso sextavado BM 8X75 DIN 931	3-4
N 10 430 1	Parafuso sextavado BM 10X30 K DIN 931	5-5;7-17
N 10 440 1	Parafuso sextavado M 10X40 DIN 931	4-25
N 10 445 1	Parafuso sextavado M 10X45 DIN 931	4-3;8-18
N 10 448 2	Parafuso sextavado M 10X48 DIN 931	4-19
N 10 450 1	Parafuso sextavado M 10X50 DIN 931	4-11
N 10 470 1	Parafuso sextavado M 10X70 DIN 931	1-6,14
N 10 500 1	Parafuso sextavado M 10X110 DIN 931	1-6,14
N 10 688 1	Parafuso cilindrico AM 3X8 DIN 84	1-63
N 10 695 1	Parafuso cilindrico AM 4X6 DIN 84, galvanizado	9-12,40
N 10 698 1	Parafuso cilindrico AM 4X12 DIN 84, galvanizado	1-64
N 10 700 1	Parafuso cilindrico AM 5X12 DIN 84, galvanizado	1-63
N 10 700 3	Parafuso cilindrico AM 5X12	9-51
N 10 701 1	Parafuso cilindrico AM 4X5 DIN 84, galvanizado	9-5,12,17
N 10 703 2	Parafuso cilindrico AM 4X8 DIN 84, galvanizado	9-4,12
N 10 704 2	Parafuso cilindrico AM 5X10 DIN 84, galvanizado	8-24;9-18
N 10 710 1	Parafuso cilindrico AM 6X10 DIN 84, galvanizado	1-49,50,53,54
N 10 710 2	Parafuso cilindrico AM 6X10 DIN 84, galvanizado	1-54
N 10 714 1	Parafuso cilindrico AM 6X12 DIN 84	1-42
N 10 714 2	Parafuso cilindrico AM 6X12 DIN 84	1-53,54,55
N 10 803 1	Parafuso lenticular AM 3,5X 10 DIN 85	4-14
N 10 803 2	Parafuso lenticular AM 3,5X10 DIN 85	4-23
N 10 810 1	Parafuso lenticular AM 5X6 DIN 85, galvanizado	9-13
N 10 811 1	Parafuso lenticular AM 5X8 DIN 85, galvanizado	9-5
N 10 877 2	Parafuso lenticular M 4X6X10	8-36
N 10 999 1	Parafuso escariado AM 10X13,5 DIN 63	9-4,17
N 11 004 2	Porca sextavada M 4 DIN 934, galvanizada	5-3;9-12,13
N 11 005 1	Porca sextavada M 5	9-45
N 11 005 2	Porca sextavada M 5 DIN 934, galvanizada	9-26,33,35,40
N 11 006 1	Porca sextavada M 6 DIN 934, galvanizada	1-42,46;2-10;9-11
N 11 006 2	Porca sextavada M 6 DIN 934, galvanizada	1-4,5,6,8,13,15;6-5;7-18; 8-15,54;9-5,11,19,47
N 11 007 1	Porca sextavada M 7 DIN 934	3-4,10;7-19;9-17
N 11 008 1	Porca sextavada M 8 DIN 934	1-12,13,15,11,12,13,14,69; 77;4-22
N 11 008 3	Porca sextavada M 8 DIN 934, galvanizada	1-4,5,6,8;6-5,13;7-5,6; 8-30,47;9-3

PEÇAS NORMALIZADAS

Número da peça	Denominação	Página
N 11 008 5	Porca sextavada M 8 DIN 934, galvanizada.....	1-14,15;2-9,10;3-3,4,5,9,
N 11 010 1	Porca sextavada M 10 DIN 934, galvanizada.....	10,11;4-22;8-13,14;9-21
N 11 010 2	Porca sextavada M 10 DIN 934, galvanizada.....	3-10;4-4,7
N 11 010 4	Porca sextavada M 10 DIN 934, galvanizada.....	1-4,6,12,14;3-3,5;4-11,12
N 11 020 1	Porca sextavada M 12X1,5 DIN 934.....	1-3;3-11
N 11 020 2	Porca sextavada M 12X1,5 DIN 934.....	5-6
N 11 062 2	Porca fechada M 6 DIN 917, galvanizada.....	5-4
N 11 062 3	Porca M 5 DIN 917, galvanizada.....	1-12
N 11 106 1	Porca sextavada AM 6 DIN 439.....	8-66
N 11 134 2	Porca sextavada M 10 DIN 70616.....	2-11
N 11 152 1	Porca sextavada M 8X1 DIN 936.....	3-10,11
N 11 156 1	Porca sextavada M 10.....	1-34,38
N 11 157 1	Porca sextavada M 10X1 DIN 936, galvanizada.....	4-24
N 11 157 2	Porca sextavada M 10X1 DIN 936, galvanizada.....	8-16,17
N 11 162 2	Porca sextavada M 12X1,5 DIN 936.....	4-21
N 11 163 1	Porca sextavada M 14X1,5 DIN 936 (rôsca à direita).....	4-11
N 11 163 2	Porca sextavada M 14X1,5 DIN 936 (rôsca à esquerda)....	4-15,24
N 11 165 1	Porca sextavada M 18X1,5 DIN 936.....	4-15,24
N 11 181 1	Porca sextavada M 4.....	4-14,23
N 11 210 1	Porca castelo M 10X1 DIN 937.....	8-36
N 11 246 1	Parafuso AM 4X6 DIN 86, galvanizado.....	4-15,24
N 11 251 1	Parafuso AM 4X18 DIN 86.....	9-10
N 11 341 1	Parafuso para escariado B 4,8X28.....	5-3
N 11 362 1	Parafuso cilindrico BZ 22X6,5 DIN 7971, galvanizado....	9-30
N 11 363 1	Parafuso cilindrico BZ 2,2X11 DIN 7971, galvanizado....	9-41
N 11 368 1	Parafuso cilindrico para chapa B 3,5X13 DIN 7971.....	9-41
N 11 389 1	Parafuso cilindrico para chapa B 4,8X13 DIN 7971.....	9-26
N 11 460 1	Parafuso lenticular B 3,5X13 DIN 7973, galvanizado.....	8-46;9-13,26
N 11 466 1	Parafuso lenticular para chapa S 3,9X13.....	8-54
N 11 466 2	Parafuso lenticular B 3,9X13.....	8-7,68
N 11 507 1	Arruela 7.....	8-46
N 11 517 1	Arruela 9,5.....	4-14,23;8-16
N 11 512 1	Arruela 5,8, galvanizada.....	7-18
N 11 521 1	Arruela A 3,7 DIN 125.....	2-11;9-25
N 11 523 1	Arruela A 5,3 DIN 125.....	9-26
N 11 524 1	Arruela A 6,4 DIN 125.....	9-13
N 11 525 1	Arruela A 8,4.....	1-13
N 11 525 2	Arruela 8,4 DIN 125.....	4-12
N 11 528 1	Arruela B 10,5 DIN 125.....	3-9;8-13
N 11 555 1	Arruela 4,3 DIN 433.....	1-8,15;4-24
N 11 557 1	Arruela 6,4 DIN 433.....	9-10,12
N 11 558 1	Arruela 8,4 DIN 433.....	7-19,20
		9-21

PEÇAS NORMALIZADAS

Número da peça	Denominação	Página
N 11 578 1	Arruela cônica 3,7	8-54
N 11 652 1	Arruela 7, galvanizada	1-5,13,49,50
N 11 654 2	Arruela 9,5, galvanizada	1-4;3-3
N 11 655 2	Arruela 11,5, galvanizada	1-3;3-5;5-5
N 11 664 1	Arruela 4,1	5-3
N 11 670 1	Arruela 8,1	8-13,14
N 11 692 2	Arruela A 5,1 DIN 125	9-51
N 11 695 2	Arruela 6,1, galvanizada	4-14;8-13,17;9-47
N 12 004 1	Anel de pressão (liso) B 4 DIN 127	1-64;9-5,12,17
N 12 004 2	Anel de pressão (liso) B 4 DIN 127	8-36
N 12 005 1	Anel de pressão B 5 DIN 127, galvanizado	1-63;8-17;9-5
N 12 006 1	Anel de pressão (liso) B 6 DIN 127, galvanizado	6-12; 8-28;9-18
N 12 006 2	Anel de pressão (liso) B 6 DIN 127, galvanizado	4-14;9-5,18,19
N 12 008 1	Anel de pressão B 8 DIN 127, galvanizado	4-15;6-5,9,12;9-39
N 12 010 1	Anel de pressão B 10 DIN 127, galvanizado	4-3;5-5
N 12 011 1	Anel de pressão A 10 DIN 127	6-4
N 12 012 1	Anel de pressão (liso) B 12 DIN 127	5-4,6
N 12 038 1	Anel de pressão 8	3-9
N 12 055 1	Arruela de pressão 5	2-10
N 12 068 1	Porca elástica A 4, galvanizada	8-46
N 12 105 1	Arruela dentada A 6,4 DIN 6798	2-10;8-26
N 12 108 2	Arruela dentada A 8,4 DIN 6798, galvanizada	4-12,23
N 12 110 1	Arruela dentada A 10,5 DIN 6798, galvanizada	8-17
N 12 111 1	Arruela dentada J 10,5 DIN 6798	4-7
N 12 112 1	Arruela dentada J 12,5 DIN 6798	4-7
N 12 121 2	Arruela dentada A 4,3 DIN 6797, galvanizada	9-10
N 12 122 1	Arruela dentada V 3,7 DIN 6797	1-59
N 12 126 1	Arruela dentada J 5,3 DIN 6797	9-45
N 12 127 2	Arruela dentada V 6,4 DIN 6797, galvanizada	9-47
N 12 128 2	Arruela dentada V 6,4, galvanizada	8-59
N 12 129 1	Arruela dentada A 5,1	9-33,35
N 12 130 1	Arruela de travamento A 5,3	9-40
N 12 131 2	Arruela dentada J 3,7 DIN 6797, galvanizada	4-23;9-39
N 12 221 1	Arruela de pressão A 4	8-27,30
N 12 221 2	Arruela de pressão B 4	8-61
N 12 224 1	Arruela de pressão B 4, DIN 137	9-12
N 12 225 1	Arruela de pressão B 5 DIN 137, galvanizada	1-60,68,78;8-24,25
N 12 225 2	Arruela de pressão B 5	8-61
N 12 226 1	Arruela de pressão B 6 DIN 137, galvanizada	1-42,53;2-11;7-4;8-16,28,31
N 12 226 2	Arruela de pressão B 6 DIN 137, galvanizada	1-4,5,6,13,42,46,49,68,73,80;8-54
N 12 227 2	Arruela de pressão A 6	8-36
N 12 228 1	Arruela de pressão B 8 DIN 137, galvanizada	4-12,21;6-5;7-18;8-19

PEÇAS NORMALIZADAS

Número da peça	Denominação	Página
N 12 228 2	Arruela de pressão B 8 DIN 137, galvanizada.....	1-5,6,69,83;2-4;3-3,5,24;4-11;7-5,6,7;8-47
N 12 229 2	Arruela de pressão A 8 DIN 137, galvanizada.....	1-15
N 12 230 1	Arruela de pressão B 10 DIN 137, galvanizada.....	3-10;7-17;8-18
N 12 230 2	Arruela de pressão B 10 DIN 137, galvanizada.....	1-4,6,12,14;3-3,5,11
N 12 231 1	Arruela de pressão A 10 DIN 137, galvanizada.....	5-5;9-45
N 12 232 1	Arruela de pressão B 12 DIN 137.....	4-7
N 12 234 1	Arruela de pressão B 7 DIN 137.....	3-4,10,23,31;9-17
N 12 239 1	Arruela de pressão B 18 DIN 137.....	4-14,23
N 12 240 1	Arruela de pressão B 20 DIN 137.....	3-5,11
N 12 241 1	Arruela de pressão B 8X15 DIN 137, galvanizada.....	3-9,11,31;4-19
N 12 241 2	Arruela de pressão B 8X15 DIN 137, galvanizada.....	1-11,12,13,14,77;3-10
N 12 242 1	Arruela de pressão B 10X18 DIN 137, galvanizada.....	3-10,11
N 12 275 1	Anel trava do pino do êmbolo A 20 DIN 73123.....	1-24
N 12 276 1	Anel trava (clip) A 22 DIN 73123.....	1-30
N 12 320 1	Anel trava 65X2,5 DIN 472.....	5-11
N 12 329 1	Chapa de segurança 9.....	7-18
N 12 405 1	Anel de segurança 5X0,6.....	8-60
N 12 415 1	Anel trava 15X1 DIN 471.....	7-12
N 12 416 1	Anel de segurança 16X1 DIN 471.....	1-85,90
N 12 419 1	Anel trava 19X1,2 DIN 471.....	3-27,30
N 12 420 1	Anel trava 20X1,2 DIN 471.....	3-15
N 12 424 1	Anel trava 24X1,2 DIN 471.....	7-17
N 12 433 1	Arruela de segurança 3,2 DIN 6799, galvanizada.....	9-10
N 12 434 1	Arruela de segurança 4 DIN 6799.....	1-63
N 12 434 2	Arruela trava 4 DIN 6799.....	2-11
N 12 435 2	Arruela de segurança 5.....	8-25
N 12 450 1	Peça trava 15 DIN 6799.....	3-16
N 12 455 1	Anel de pressão B 5 DIN 9045, galvanizado.....	8-27
N 12 460 1	Anel trava 14 DIN 9045.....	7-12
N 12 502 1	Contrapino 1,5X10 DIN 94.....	9-28
N 12 503 1	Contrapino 1X10 DIN 94.....	1-68
N 12 507 1	Contrapino 1,5X15 DIN 94.....	1-72,80;2-4,11
N 12 510 1	Contrapino 2X10.....	9-51
N 12 518 1	Contrapino 2X18 DIN 94.....	4-12,22
N 12 522 1	Contrapino 2X22 DIN 94.....	4-15,24
N 12 536 1	Contrapino 4X30 DIN 94.....	3-16
N 12 545 1	Contrapino 5X45 DIN 94.....	5-4
N 12 705 1	Chaveta 3X5 DIN 6888.....	9-4
N 12 707 1	Chaveta 5X7,5 DIN 6888.....	3-15,21
N 12 787 1	Pino de ajuste 2X12 DIN 1472.....	8-30
N 12 801 1	Pino de ajustagem da carcaça 10X40 DIN 1472.....	5-3
N 12 810 1	Pino cilindrico 3X10 DIN 1473.....	8-26,29

PEÇAS NORMALIZADAS

Número da peça	Denominação	Página
N 12 825 1	Pino cilindrico 4X25 DIN 1473	4-4
N 12 826 1	Pino cilindrico 6X25 DIN 1475	7-18
N 12 834 1	Pino cilindrico 6X30 DIN 1475	7-18
N 13 030 1	Pino roscado M 3,5X18 DIN 427	2-4
N 13 105 1	Pino roscado M 5X5 DIN 551	7-20
N 13 206 1	Pino cilindrico 3X6 DIN 7	4-4
N 13 216 1	Pino cilindrico 4X14 DIN 7	7-13
N 13 328 1	Pino de fixação 3X20 DIN 1481	7-12
N 13 334 1	Bucha	1-83,89
N 13 348 1	Pino 3X24 DIN 1481	8-67
N 13 407 1	Rebite de cabeça redonda 4,5X7	6-3
N 13 634 1	Rebite C 4X7,5 DIN 7338, galvanizado	6-4
N 13 661 2	Rebite cilindrico B 4X8	8-30
N 13 671 1	Rebite cilindrico B 5X5 DIN 7338	1-84,90
N 13 736 1	Rebite cabeça lenticular 3X6 DIN 662, galvanizado	8-30
N 13 766 1	Pino rebite B 5X31 DIN 7341, galvanizado	8-25
N 13 776 1	Junta 30 DIN 71511	1-69
N 13 778 1	Guarnição 30	1-77
N 13 802 1	Anel de vedação A 5X9	2-3;9-25
N 13 804 2	Anel de vedação A 6X10 DIN 7603	1-12
N 13 815 1	Anel vedador C 14X18 DIN 7603	1-42
N 13 815 2	Anel vedador C 14X20 DIN 7603	1-41,45
N 13 817 1	Anel vedador C 18X22 DIN 7603	1-45
N 13 820 1	Anel vedador C 16X20 DIN 7603	1-41
N 13 821 1	Junta C 26X32 DIN 7603	1-73
N 13 829 1	Anel vedador C 22X29 DIN 7603	1-73
N 13 830 1	Junta A 8X14 DIN 7603, para o prisioneiro	1-3,11
N 13 856 1	Bujão com fenda M 16X1,5 DIN 71022	1-3,11
N 13 889 1	Parafuso sextavado para chapa Bz 6,3X11	2-10
N 13 910 3	Parafuso redondo para chapa B 3,5X6,5 DIN 7974	8-5
N 13 959 1	Parafuso lenticular B 3,5X16	6-10
N 13 961 1	Parafuso lenticular para chapa B 3,9X13 DIN 7981	7-4
N 13 961 2	Parafuso lenticular para chapa B 3,9X13 DIN 7981	8-68
N 13 964 1	Parafuso cilindrico B 4,2X16	8-66,68,69
N 13 965 1	Parafuso lenticular para chapa B 4,2X9,5	9-35
N 13 972 1	Parafuso lenticular B 4,8X13 DIN 7981	8-45
N 14 059 1	Fêcho para fita de aço	2-11,5-3
N 14 079 1	Fita de aço	2-11
N 14 079 9	Fita de aço	5-3
N 14 085 3	Parafuso lenticular B 3,5X9,5 DIN 7983, cromado	8-36
N 14 085 5	Parafuso lenticular B 3,5X9,5 DIN 7983, cromado	8-60
N 14 086 5	Parafuso lenticular B 3,5X13, cromado	8-60

PEÇAS NORMALIZADAS

Número da peça	Denominação	Página
N 14 093 1	Parafuso lenticular para chapa 4,2X13.....	8-7,68
N 14 094 2	Parafuso lenticular para chapa B 4,2X16 DIN 7983, galvanizado brilhante	8-46
N 14 117 2	Parafuso lenticular AM 4X15.....	9-33
N 14 122 1	Parafuso lenticular AM 4X8 DIN 7985.....	8-27,30
N 14 122 2	Parafuso lenticular AM 4X8 DIN 7985.....	8-36
N 14 127 1	Parafuso lenticular AM 5X6 DIN 7985.....	8-45
N 14 131 2	Parafuso lenticular AM 5X15 DIN 7985, galvanizado.....	8-17
N 14 132 4	Parafuso lenticular AM 5X15.....	8-61
N 14 134 1	Parafuso lenticular BM 4X45, DIN 7985, cromado.....	9-34
N 14 139 1	Parafuso lenticular AM 6X12.....	8-26
N 14 140 1	Parafuso lenticular AM 6X15.....	8-17
N 14 208 1	Rebite para quadro da janela ajustável.....	8-36
N 14 210 1	Parafuso lenticular AM 4X15.....	8-47
N 14 212 2	Parafuso lenticular AM 4X20, cromado.....	8-60
N 14 229 1	Parafuso AM 6X13.....	8-59
N 14 258 2	Parafuso lenticular AM 4X12.....	8-60
N 14 267 5	Parafuso philips lenticular AM 5X18 DIN 7988, cromado..	9-40
N 14 267 7	Parafuso philips lenticular AM 5X18 DIN 7988,galvanizado	8-24,25
N 14 270 1	Parafuso philips lenticular AM 5X13 DIN 7988,galvanizado	8-24,25
N 14 288 1	Parafuso philips lenticular AM 8X15 DIN 7988,galvanizado	8-23
N 14 386 2	Grampo de fixação para papelão.....	8-53,54
N 14 389 3	Grampo de fixação para papelão.....	8-53,54
N 14 395 3	Prisioneiro AM 8X42.....	1-8;3-9
N 14 396 1	Prisioneiro AM 8 AX50.....	1-11,13
N 14 397 1	Prisioneiro AM 8 AX56.....	1-11
N 14 398 1	Prisioneiro AM 8 AX27.....	3-10
N 14 399 1	Prisioneiro AM 8 AX97.....	1-12
N 14 401 1	Prisioneiro AM 6 AX31.....	1-8,13,15
N 14 402 1	Prisioneiro CM 8 A/M 6X31.....	1-8
N 14 403 1	Prisioneiro AM 6 AX49, para a carcaça do motor.....	1-4
N 14 404 1	Prisioneiro CM 8 A/M 6X49, para a carcaça do motor.....	1-4
N 14 405 1	Prisioneiro AM 8 AX46.....	1-8
N 14 405 2	Prisioneiro AM 8 AX46.....	3-3
N 14 406 1	Prisioneiro CM 10 A/M 8X46.....	1-8;3-3
N 14 407 1	Prisioneiro AM 8 AX62.....	1-5
N 14 407 2	Prisioneiro AM 8 AX62.....	3-9
N 14 408 1	Prisioneiro CM 10 A/M 8X62.....	1-5
N 14 409 2	Prisioneiro AM 8 AX71, para a carcaça do motor.....	1-3
N 14 410 1	Prisioneiro CM 10 A/M 8X71, para a carcaça do motor.....	1-3
N 14 411 1	Prisioneiro AM 10 AX82.....	1-4,12
N 14 412 1	Prisioneiro CM 12X1,5 AM 10X82.....	1-4

PEÇAS NORMALIZADAS

Número da peça	Denominação	Página
N 14 413 1	Prisioneiro AM 10 AX137, para a carcaça do motor.....	1-3
N 14 414 1	Prisioneiro CM 12X1,5 AM 10X137, para carcaça do motor.	1-3
N 14 415 1	Prisioneiro AM 10 AX166.....	1-4
N 14 416 1	Prisioneiro CM 12X1,5 A/M 10X166.....	1-4
N 14 419 1	Prisioneiro AM 8 AX112.....	3-4
N 14 419 2	Prisioneiro AM 8 AX112.....	1-12
N 14 422 1	Prisioneiro AM 10 AX196.....	1-4
N 14 423 1	Prisioneiro CM 12X1,5 A/M 10X196.....	1-4
N 14 424 1	Prisioneiro AM 10 AX218.....	1-4
N 14 425 1	Prisioneiro CM 12X1,5 A/M 10X218.....	1-4
N 14 428 2	Prisioneiro AM 8 AX48.....	3-9
N 14 434 1	Prisioneiro AM 6 AX28.....	1-5
N 14 443 1	Prisioneiro AM 8 AX38.....	1-13,15
N 14 444 1	Prisioneiro AM 8 AX125.....	1-12
N 14 449 1	Prisioneiro AM 7 AX32.....	3-10
N 14 451 1	Prisioneiro AM 6 AX23.....	1-13
N 14 451 2	Prisioneiro AM 6 AX23.....	1-4,5
N 14 452 1	Prisioneiro CM 8 A/M 6X23.....	1-4,5
N 14 454 2	Prisioneiro CM 8 A/M 6X28.....	1-5
N 14 455 1	Prisioneiro AM 8 AX31.....	1-4,12;3-3
N 14 456 1	Prisioneiro CM 10 A/M 8X31.....	1-5;3-3
N 14 458 1	Prisioneiro CM 10 A/M 8X35.....	1-8
N 14 459 1	Prisioneiro BM 10 AX45.....	3-3
N 14 461 1	Prisioneiro BM 10 BX58.....	4-11,20
N 14 501 1	Prisioneiro AM 12X1,5 AX156.....	1-12
N 14 502 1	Prisioneiro AM 10 AX204.....	1-12
N 14 503 1	Prisioneiro BM 10 AX42, para motor de arranque.....	3-9
N 14 506 1	Prisioneiro AM 10 AX240.....	1-12
N 14 516 1	Prisioneiro AM 12X1,5 AX166.....	1-12
N 14 542 1	Prisioneiro AM 6 AX21.....	1-12
N 14 543 1	Prisioneiro AM 6 AX30.....	1-12
N 14 902 1	Retentor B 28X40 DIN 6504.....	4-12
N 14 905 1	Retentor A 24X37X7 DIN 3760.....	4-21
N 15 421 1	Porca Bg 4,8.....	8-45
N 15 422 1	Porca Bg 4,2.....	8-61
N 17 121 1	Fusível 8 DIN 72581.....	9-26
N 17 121 4	Fusível 16 A DIN 72581.....	9-27
N 17 471 0	Terminal de conexão para os cabos.....	9-26
N 17 476 1	Borne plana G 6 M 5.....	9-54
N 17 480 1	Borne plana A 0,5.....	9-54
N 17 481 1	Borne plana A 1.....	9-54
N 17 481 2	Borne plana A 1 Sn BZ 4.....	9-54

PEÇAS NORMALIZADAS

Número da peça	Denominação	Página
N 17 484 1	Borne plana S 4	9-54
N 17 601 1	Soquete da lâmpada	9-25
N 17 705 1	Lâmpada do farol asymétrico A 6 V 45/40 W	9-28
N 17 717 1	Lâmpada da luz baixa do farol H 6 V 4 W DIN 72601	9-28,29
N 17 718 1	Lâmpada da luz baixa do farol G 6 V 5 W DIN 72601	9-29,33,34
N 17 722 1	Lâmpada indicadora J 6 V 1,2 W DIN 72601	9-25,51
N 17 723 1	Lâmpada K 6 V 10 W DIN 72601	9-39
N 17 728 9	Lâmpada M 6 V 0,25 A	9-41
N 17 731 1	Lâmpada R 6 V 18 W DIN 72601	9-34,35,40
N 17 737 1	Lâmpada S 6 V 18/5 W DIN 72601	9-35
N 18 057 1	Mangueira de ligação 2,5X1,75, esguicho do pára-brisa	9-47
N 18 382 1	Cabo de ignição	9-13
N 18 503 1	Engraxadeira A 8 DIN 71412	4-15
N 18 504 1	Engraxadeira C 8 DIN 71412	4-15
N 18 512 1	Engraxadeira C 6X1, galvanizada	7-17
N 18 516 1	Engraxadeira A 8	4-3,4
N 18 530 1	Engraxadeira A 10	4-3,4
N 20 022 1	Rôlha de borracha	1-50;8-7,9,13,24;9-29
N 20 092 1	Rôlha de borracha	1-53,54
N 20 307 1	Tubo flexível	1-80
N 20 315 1	Tubo flexível do combustível	1-64;2-4
N 27 341 1	Anel trava SP 30 A	3-15
N 27 347 1	Anel trava SP 52 A DIN 5417	3-21
N 30 002 1	Alicate universal	0-3
N 30 055 1	Chave de boca dupla 8X13	0-3

PEÇAS NORMALIZADAS

Número da peça	Denominação	Página

JOGOS SP

		Página
SP 001 B	1 JÔGO DE JUNTAS PARA O MOTOR..... a partir do motor nº 1-695 282 até nº.....	SP-5
SP 002 Z	1 JÔGO DE CILINDROS COM ÊMBOLOS, ANÉIS E PINOS..... a partir do motor nº 1-695 282 até nº.....	SP-5
SP 005	RADIO COMPLETO (3FAIXAS).....	SP-5
SP 008	ESTÔJO DE PEÇAS SOBRESALENTES..... até o motor nº.....	SP-5
SP 009	ESTÔJO DE PEÇAS SOBRESALENTES..... a partir do motor nº.....	SP-6
SP 023 Z	1 JÔGO DE FRISOS.....	SP-6
SP 024 Z	1 JÔGO DE FRISOS..... até o chassi nº B 6-317 068	SP-6
SP 029 B	1 JÔGO DE CASQUILHOS DO MANCAL DA ÁRVORE DE MANIVELAS..... até o motor nº.....	SP-7
SP 030 B	1 JÔGO DE CASQUILHOS DO MANCAL DA ÁRVORE DE MANIVELAS..... (sub-medida 0,25 mm) até o motor nº.....	SP-7
SP 031 B	1 JÔGO DE CASQUILHOS DO MANCAL DA ÁRVORE DE MANIVELAS..... (sub-medida 0,50 mm) até o motor nº.....	SP-7
SP 032 B	1 JÔGO DE CASQUILHOS DO MANCAL DA ÁRVORE DE MANIVELAS..... (sub-medida 0,75 mm) até o motor nº.....	SP-7
SP 034 Z	1 JÔGO DE PIVÔS COM CASQUILHO E ARRUELA.....	SP-7
SP 036 Z	1 JÔGO DE PIVÔS DA SUSPENSÃO COM ROLAMENTOS.....	SP-7
SP 052 D	1 JÔGO DE SATÉLITES E PLANETÁRIOS (AZUL)..... (câmbio standard e sincronizado) até o chassi nº 32 135	SP-7
SP 053 D	1 JÔGO DE SATÉLITES E PLANETÁRIOS (ROSA)..... (câmbio standard e sincronizado) até o chassi nº 32 135	SP-8
SP 056	1 JÔGO DE JUNTAS DO CÂMBIO..... a partir do chassi nº 32 136	SP-8
SP 059 Z	JÔGO DE REPARO PARA UMA RODA TRASEIRA.....	SP-8
SP 067 Z	1 JÔGO DE REVESTIMENTOS.....	SP-8
SP 071 Z	LANTERNA TRASEIRA ESQUERDA..... a partir do chassi nº B 56 577	SP-8
SP 072 Z	LANTERNA TRASEIRA DIREITA..... a partir do chassi nº B 56 577	SP-9
SP 074 Z	1 JÔGO DE JANELAS AJUSTÁVEIS..... para montagem posterior	SP-9
SP 075 Z	1 JÔGO MEDIDOR DE COMBUSTÍVEL..... a partir do chassi nº B 4-142 239	SP-9

JOGOS SP

		Página
SP 076 Z	LANTERNA DA PLACA DE LICENÇA..... a partir do chassi nº B 4-190 501	SP-9
SP 077 ZA	FAROLETE DA LUZ INTERMITENTE PARA MONTAGEM POSTERIOR..... a partir do chassi nº B 4-190 501	SP-9
SP 080	1 JÔGO FILTRO DE AR A BANHO DE ÓLEO COM FILTRO CICLÔNICO..... para montagem posterior	SP-10
SP 085 Z	1 JÔGO DE TAMPA PARA O PORTA-LUVAS.....	SP-10
SP 094 A	1 JÔGO DE PEÇAS PARA FIXAÇÃO DO ESTABILIZADOR DA DIREÇÃO.....	SP-10
SP 096 B	1 JÔGO ESPELHO RETROVISOR EXTERNO PARA MONTAGEM POSTERIOR.....	SP-11
SP 096 Z	1 JÔGO ESPELHO RETROVISOR EXTERNO PARA MONTAGEM POSTERIOR (FUMÊ).....	SP-11
SP 100 A	1 JÔGO DE JUNTAS PARA O MOTOR..... a partir do motor nº.....	SP-11
SP 101 A	1 JÔGO DE CASQUILHOS DO MANCAL DA ÁRVORE DE MANIVELAS..... a partir do motor nº.....	SP-11
SP 101 C	1 JÔGO DE CASQUILHOS DO MANCAL DA ÁRVORE DE MANIVELAS..... (sub-medida 0,25 mm) a partir do motor nº.....	SP-12
SP 101 E	1 JÔGO DE CASQUILHOS DO MANCAL DA ÁRVORE DE MANIVELAS..... (sub-medida 0,50 mm) a partir do motor nº.....	SP-12
SP 101 G	1 JÔGO DE CASQUILHOS DO MANCAL DA ÁRVORE DE MANIVELAS..... (sub-medida 0,75 mm) a partir do motor nº.....	SP-12
SP 102	1 JÔGO DE CASQUILHOS DO EIXO DE RESSALTO..... a partir do motor nº.....	SP-12
SP 103 A	1 JÔGO DE ANÉIS DE COMPRESSÃO E RASPADOR 77 mm Ø..... a partir do motor nº.....	SP-12
SP 103 D	1 JÔGO DE ANÉIS DE COMPRESSÃO E RASPADOR 77,5 mm Ø..... a partir do motor nº.....	SP-12
SP 103 G	1 JÔGO DE ANÉIS DE COMPRESSÃO E RASPADOR 78 mm Ø..... a partir do motor nº.....	SP-13
SP 103 Z	1 JÔGO DE ANÉIS DE COMPRESSÃO E RASPADOR 77 mm Ø..... até o motor nº.....	SP-13
SP 106	1 JÔGO DE PEÇAS PARA CARBURADOR 28 PCI..... até o motor nº.....	SP-13
SP 106 A	1 JÔGO DE PEÇAS PARA CARBURADOR 30 PIC..... a partir do motor nº.....	SP-14
SP 107 Z	1 JÔGO DE ANÉIS DE COMPRESSÃO E RASPADOR 77,5 mm Ø..... até o motor nº.....	SP-14
SP 108	JÔGO DE REPARAÇÃO DE PEÇAS PARA BOMBA DE COMBUSTÍVEL..... até o motor nº.....	SP-14
SP 108 A	JÔGO DE REPARAÇÃO DE PEÇAS PARA BOMBA DE COMBUSTÍVEL..... a partir do motor nº.....	SP-15

JOGOS SP

		Página
SP 110 A	1 JÔGO DE CILINDROS COM ÊMBOLOS, ANÉIS E PINOS..... a partir do motor nº.....	SP- 15
SP 111 Z	1 JÔGO DE ANÉIS DE COMPRESSÃO E RASPADOR 78 mm Ø..... até o motor nº.....	SP- 15
SP 115 A	1 JÔGO DE JUNTAS PARA CARBURADOR 28 PCI..... até o motor nº.....	SP- 16
SP 116 B	1 JÔGO DE REPARO PARA EMBREAGEM 111 141 025 D.....	SP- 16
SP 123 ZA	JÔGO DE REPARAÇÃO DE PEÇAS PARA BOMBA DE COMBUSTÍVEL..... até o motor nº.....	SP- 16
SP 127 B	REVESTIMENTO PARA O DISCO DE EMBREAGEM 111 141 031 Z.....	SP- 16
SP 141	JÔGO DE REPARAÇÃO PARA 1 CILINDRO DO FREIO DA RODA 19.....	SP- 16
SP 148 A	JÔGO DE REPARAÇÃO PARA 1 CILINDRO DO FREIO DA RODA 22.....	SP- 17
SP 171	JÔGO DE REPARAÇÃO PARA CILINDRO PRINCIPAL DO FREIO 19..... até o chassi nº.....	SP- 17
SP 181	1 JÔGO DE PLATINADO DO DISTRIBUIDOR..... até o motor nº 1-695 281	SP- 17
SP 183	1 JÔGO DE PLATINADO DO DISTRIBUIDOR..... a partir do motor nº 1-695 282 até nº.....	SP- 17
SP 201 C	CHAVE DE IGNIÇÃO E PARTIDA COM TRAVA (BEGE-PEDRA)..... a partir do chassi nº 1 600 440	SP- 17
SP 217 Z	1 JÔGO TERMINAL DO ESCAPAMENTO..... até o motor nº.....	SP- 18
SP 231 Z	1 JÔGO DE PEÇAS PARA FIXAÇÃO DE 1 PÁRA-LAMA DIANTEIRO.....	SP- 18
SP 231 ZA	1 JÔGO DE PEÇAS PARA FIXAÇÃO DE 1 PÁRA-LAMA TRASEIRO.....	SP- 18
SP 303	1 JÔGO DE LONAS DO FREIO 40..... a partir do chassi nº 1-673 411 só dianteiro	SP- 18
SP 304	1 JÔGO DE LONAS DO FREIO 40 (SÔBRE-MEDIDA)..... a partir do chassi nº 1-673 411 só dianteiro	SP- 18
SP 321	1 JÔGO DE LONAS DO FREIO 30..... até o chassi nº 1 673 410 dianteiro e traseiro a partir do chassi nº 1 673 411 só traseiro	SP- 18
SP 322	1 JÔGO DE LONAS DO FREIO 30 (SÔBRE-MEDIDA)..... até o chassi nº 1 673 410 dianteiro e traseiro a partir do chassi nº 1 673 411 só traseiro	SP- 19
SP 402 A	1 JÔGO DE REPARO PARA EMBREAGEM 111 141 025 C.....	SP- 19
SP 471 Z	JÔGO DE REPARO PARA 1 AMORTECEDOR DIANTEIRO.....	SP- 19
SP 571 Z	JÔGO DE REPARO PARA 1 AMORTECEDOR TRASEIRO.....	SP- 19

JOGOS SP

		Página
SP 601 B	JÔGO DE REPARAÇÃO PARA CILINDRO PRINCIPAL DO FREIO 17,46..... a partir do chassi nº.....	SP- 19
SP 806	1 JÔGO DE FRISOS..... a partir do chassi nº B 6-317 068	SP- 20
SP 902	1 JÔGO MEDIDOR DE COMBUSTÍVEL..... a partir do chassi nº B 4-142 239	SP- 20
SP 904	LANTERNA DA PLACA DE LICENÇA..... a partir do chassi nº B 4-190 501	SP- 20
SP 906	LANTERNA TRASEIRA ESQUERDA..... a partir do chassi nº B 56 577	SP- 20
SP 907 B	1 JÔGO DE PLATINADO PARA DISTRIBUIDOR..... a partir do motor nº.....	SP- 21
SP 908	LANTERNA TRASEIRA DIREITA..... a partir do chassi nº B 56 577	SP- 21
SP 910	FAROLETE DA LUZ INTERMITENTE PARA MONTAGEM POSTERIOR..... a partir do chassi nº B 4-190 501	SP- 21
SP 955	1 JÔGO SUPORTE E PALHETA DO LIMPADOR DO PÁRA-BRISA.....	SP- 21

JOGOS SP

Número da peça	Denominação	Quant.
SP 001 B	1 JÔGO DE JUNTAS PARA MOTOR a partir do motor nº 1-695 282 até nº.....	
	compôsto de:	
111 101 127	Junta do prisioneiro da carcaça do motor.....	6
111 101 341 A	Junta entre o cilindro e a carcaça do motor.....	4
111 101 481	Junta da tampa do cabeçote.....	2
111 105 279 A	Junta do volante do motor.....	1
111 109 345	Anel vedador do tubo protetor.....	16
111 115 111	Junta vedadora da bomba de óleo.....	1
111 115 131	Junta para tampa da bomba de óleo.....	1
111 115 189	Junta da tampa da peneira.....	2
111 117 151	Junta do radiador.....	2
111 127 311	Junta da bomba de combustível.....	2
111 251 261 A	Junta do flange do silencioso.....	4
111 251 263 A	Junta do tubo de aquecimento.....	2
N 13 776 1	Junta 30 DIN 71511 do flange da carcaça.....	1
N 13 820 1	Anel vedador C 16X20 DIN 7603.....	1
N 13 821 1	Anel vedador C 26X32 DIN 7603.....	2
N 13 830 1	Anel vedador A 8X14 DIN 7602.....	2
SP 002 Z	1 JÔGO DE CILINDROS COM ÊMBOLOS, ANÉIS E PINOS a partir do motor nº 1-695 282 até nº.....	
	compôsto de:	
111 101 311	Cilindro, 77 mm ∅.....	4
111 107 111 C	Êmbolo, 77 mm ∅.....	4
111 107 351 Z	Anel de compressão superior 77 mm ∅.....	4
111 107 361 Z	Anel de compressão inferior 77 mm ∅.....	4
111 107 371 Z	Anel raspador de óleo 77 mm ∅.....	4
111 107 411	Pino do êmbolo.....	4
N 12 275 1	Anel trava do pino do êmbolo A 20 DIN 73123.....	8
SP 005	RADIO COMPLETO (3FAIXAS)...	
	compôsto de:	
113 035 059.1	Radio com teclas, 3 faixas.....	1
113 035 255 A	Supressor de ruidos.....	4
113 035 265.1	Condensador para o radio.....	2
113 035 503.1	Antena 4 secções.....	1
113 035 997.1	Alto falante.....	1
SP 008	ESTÔJO DE PEÇAS SOBRESALENTES até o motor nº.....	
	compôsto de:	
111 045 137	Caixa de polistireno.....	1
N 17 121 1	Fusivel 8 DIN 72581.....	9
N 17 717 1	Lâmpada da luz baixa do farol H6V4W DIN 72601.....	1
N 17 718 1	Lâmpada da placa de licença G6V5W DIN 72601.....	1
N 17 722 1	Lâmpada de iluminação e contrôle J6V1,2W DIN 72601.....	1
N 17 731 1	Lâmpada para lanterna traseira R6V18W DIN 72601.....	1
N 17 737 1	Lâmpada para lanterna traseira S6V18/5W DIN 72601.....	1
111 045 261	Caixa de polistireno.....	1
111 115 189	Junta da tampa da peneira.....	2
111 127 141 Z	Diafrágma com gaste.....	1
111 127 311	Junta da bomba de combustível.....	2
111 601 139	Parafuso para a roda M 12X1,5.....	2

JOGOS SP

Número da peça	Denominação	Quant.
111 903 137 Z	Correia do dinamo 9,5 mm de largura	1
111 905 225 C	Rotor do distribuidor	1
SP 183	Jôgo de platinado do distribuidor	1
111 905 295	Condensador para distribuidor	1
111 905 445 Z	Tomada da vela	2
111 905 999,3	Vela de ignição	4
N 17 705 1	Lâmpada para farol asymétrico A6V45/40W	1
SP 009	ESTÔJO DE PEÇAS SOBRESALENTES a partir do motor nº	
	compôsto de:	
111 045 137	Caixa de polistireno	1
N 17 121 1	Fusivel 8 DIN 72581	9
N 17 717 1	Lâmpada da luz baixa do farol H6V4W DIN 72601	1
N 17 718 1	Lâmpada da placa de licença G6V5W DIN 72601	1
N 17 722 1	Lâmpada de iluminação e contrôle G6V1,2 W DIN 72601	1
N 17 731 1	Lâmpada para lanterna traseira R6V18W DIN 72601	1
N 17 737 1	Lâmpada para lanterna traseira S6V18/5W DIN 72601	1
111 045 261	Caixa de polistireno	1
113 115 189	Junta da tampa da peneira	2
113 127 141	Diafrágma com mola e gaxeta	1
113 127 311	Junta da bomba de combustível	2
111 601 139	Parafuso para roda M 12X1,5	2
111 903 137 Z	Correia do dinamo 9,5 mm de largura	1
111 905 225 F	Rotor do distribuidor	1
SP 907 B	Jôgo de platinado do distribuidor	1
111 905 295 A	Condensador para distribuidor	1
111 905 445 Z	Tomada da vela	2
111 905 999,3	Vela de ignição	4
N 17 705 1	Lâmpada para farol asymétrico A6V45/40W	1
SP 023 Z	1 JÔGO DE FRISOS	
	compôsto de:	
113 853 505 F	Friso da tampa dianteira	1
113 853 515 Z	Friso para porta	2
113 853 525 Z	Friso da parte lateral dianteira esquerda	1
113 853 526 Z	Friso da parte lateral dianteira direita	1
113 853 535 Z	Friso da parte lateral traseira esquerda	1
113 853 536 Z	Friso da parte lateral traseira direita	1
113 853 555 A	Friso para revestimento do estribo	2
113 853 559 Z	Chapa de fixação do friso	10
113 863 585 B	Grampo do friso	34
113 853 601 A	Emblema VW com pinos de fixação	1
113 853 615	Fixador para calço do emblema	3
113 857 219 A	Junta para o grampo do friso	34
SP 024 Z	1 JÔGO DE FRISOS até o chassi nº B 6-317 067	
	compôsto de:	
113 853 305 B	Friso esquerdo do pára-brisa	1
113 853 306 B	Friso direito do pára-brisa	1
113 853 309 B	Luva do friso	6
113 853 321 ZA	Friso da janela da porta esquerda	1
113 853 322 ZA	Friso da janela da porta direita	1
113 853 355 B	Friso esquerdo do vidro traseiro	1
113 853 356 B	Friso direito do vidro traseiro	1
113 853 391 Z	Friso esquerdo para canaleta de ar quente do painel	1
113 853 392 Z	Friso direito para canaleta de ar quente do painel	1

JOGOS SP

Número da peça	Denominação	Quant.
SP 029 B	1 JÔGO DE CASQUILHOS DO MANCAL DA ÁRVORE DE MANIVELAS até o motor nº.....	
	compôsto de:	
111 105 501 A	Casquilho do mancal nº 1.....	1
111 105 531 A	Casquilho do mancal nº 2.....	2
111 105 561	Casquilho do mancal nº 3.....	1
111 105 591	Casquilho do mancal nº 4.....	1
SP 030 B	1 JÔGO DE CASQUILHOS DO MANCAL DA ÁRVORE DE MANIVELAS (sub-medida 0,25 mm) até o motor nº.....	
	compôsto de:	
111 105 507 A	Casquilho do mancal nº 1 (sub-medida 0,25 mm).....	1
111 105 537 A	Casquilho do mancal nº 2 (sub-medida 0,25 mm).....	2
111 105 567	Casquilho do mancal nº 3 (sub-medida 0,25 mm).....	1
111 105 597	Casquilho do mancal nº 4 (sub-medida 0,25 mm).....	1
SP 031 B	1 JÔGO DE CASQUILHOS DO MANCAL DA ÁRVORE DE MANIVELAS (sub-medida 0,50 mm) até o motor nº.....	
	compôsto de:	
111 105 513 A	Casquilho do mancal nº 1 (sub-medida 0,50 mm).....	1
111 105 543 A	Casquilho do mancal nº 2 (sub-medida 0,50 mm).....	2
111 105 573	Casquilho do mancal nº 3 (sub-medida 0,50 mm).....	1
111 105 603	Casquilho do mancal nº 4 (sub-medida 0,50 mm).....	1
SP 032 B	1 JÔGO DE CASQUILHOS DO MANCAL DA ÁRVORE DE MANIVELAS (sub-medida 0,75 mm) até o motor nº.....	
	compôsto de:	
111 105 519 A	Casquilho do mancal nº 1 (sub-medida 0,75 mm).....	1
111 105 549 A	Casquilho do mancal nº 2 (sub-medida 0,75 mm).....	2
111 105 579	Casquilho do mancal nº 3 (sub-medida 0,75 mm).....	1
111 105 609	Casquilho do mancal nº 4 (sub-medida 0,75 mm).....	1
SP 034 Z	1 JÔGO DE PIVÔS COM CASQUILHOS E ARRUELAS	
	compôsto de:	
111 405 391 Z	Bucha do pivô da manga do eixo.....	4
111 405 411	Pivô da manga do eixo.....	2
111 405 501	Arruela de pressão do pivô da manga.....	2
111 405 511	Tampa para arruela de pressão do pivô.....	2
SP 036 Z	1 JÔGO DE PIVÔS DA SUSPENSÃO COM ROLAMENTOS	
	compôsto de:	
111 405 395 Z	Rolamento de agulhas do pivô da suspensão do eixo.....	4
111 405 521	Pivô da suspensão.....	4
111 405 527	Arruela de regulagem para o pino da suspensão.....	40
SP 052 D	1 JÔGO DE SATÉLITES E PLANETÁRIOS (AZUL) (câmbio standard e sincronizado) até o chassi nº 32 135	
	compôsto de:	
111 517 157 A	Planetário 01.....	2
111 517 169	Satélite.....	2

JOGOS SP

Número da peça	Denominação	Quant.
SP 053 D	1 JÔGO DE SATÉLITES E PLANETARIOS (ROSA) (câmbio standard e sincronizado) até o chassi nº 32 135	
	compôsto de:	
111 517 157 A	Planetário 02	2
111 517 169	Satélite	2
SP 056	1 JÔGO DE JUNTAS DO CÂMBIO a partir do chassi nº 32 136	
	compôsto de:	
113 301 185	Junta da carcaça intermediária	2
113 301 191	Junta da carcaça intermediária	1
211 301 215	Junta da tampa para alavanca interna do câmbio	1
111 307 113	Retentor para eixo motriz	1
113 309 381 A	Chapa de segurança	2
113 311 225	Chapa de segurança do mancal	2
111 501 131	Junta 0,2 mm para a tampa do tubo do semi-eixo	6
111 501 133	Junta 0,1 mm para a tampa do tubo do semi-eixo	2
N 12 419 1	Anel trava 19X1,2 DIN 471	2
SP 059 Z	JÔGO DE REPARO PARA RODA TRASEIRA	
	compôsto de:	
111 501 286	Arruela intermediária do rolamento e o espaçador	1
111 501 291	Junta da tampa do rolamento da roda traseira	1
111 501 296	Junta da tampa do rolamento da roda traseira	1
111 501 315	Anel vedador externo	1
N 12 545 1	Contrapino 5X45 DIN 94	1
SP 067 Z	1 JÔGO DE REVESTIMENTOS	
	compôsto de:	
113 867 015 Z	Revestimento da porta esquerda	1
113 867 016 Z	Revestimento da porta direita	1
113 867 043 ZD	Revestimento lateral traseiro esquerdo	1
113 867 044 ZD	Revestimento lateral traseiro direito	1
SP 071 Z	LANTERNA TRASEIRA ESQUERDA a partir do chassi nº B 56 577	
	compôsto de:	
111 945 215 A	Carcaça esquerda da lanterna	1
111 945 229	Vidro com chapa intermediária para lanterna	1
111 945 261 Z	Soquete com refletor da lanterna traseira	1
N 13 965 1	Parafuso lenticular para chapa B 4,2X9,5	1
N 14 134 1	Parafuso lenticular BM 4X45 DIN 7985, cromado	2

JOGOS SP

Número da peça	Denominação	Quant.
SP 072 Z	LANTERNA TRASEIRA DIREITA a partir do chassi nº B 56 577	
	compôsto de:	
111 945 216 A	Carcaça direita da lanterna	1
111 945 229	Vidro com chapa intermediária para lanterna	1
111 945 261 Z	Soquete com refletor da lanterna traseira	1
N 13 965 1	Parafuso lenticular para chapa B 4,2X9,5	1
N 14 134 1	Parafuso lenticular BM 4X45 DIN 7985, cromado	2
SP 074 Z	1 JÔGO DE JANELAS AJUSTÁVEIS PARA MONTAGEM POSTERIOR	
	compôsto de:	
113 847 041 Z	Janela ajustável lateral traseira esquerda	1
113 847 042 Z	Janela ajustável lateral traseira direita	1
113 847 129 A	Cobertura da mola da dobradiça	2
113 847 131 A	Galão para quadro da janela lateral ajustável	2
113 847 139	Chapa roscada para janela lateral ajustável	2
N 12 004 2	Anel de pressão (liso) B 4 DIN 127	10
N 14 085 1	Parafuso lenticular B 3,5X9,5 DIN 7983, cromado	8
N 14 122 2	Parafuso lenticular AM 4X8 DIN 7985	10
SP 075 Z	1 JÔGO MEDIDOR DE COMBUSTÍVEL a partir do chassi nº B 4-142 239	
	compôsto de:	
113 919 031 ZA	Relógio indicador de combustível	1
113 919 051 Z	Tubo medidor de combustível	1
271 919 125	Junta do tubo medidor de combustível	1
N 10 213 2	Parafuso lenticular AM 5X15	5
N 13 802 1	Anel de vedação A 5X9	5
SP 076 Z	LANTERNA DA PLACA DE LICENÇA a partir do chassi nº B 4-190 501	
	compôsto de:	
211 831 449	Tampão de borracha	1
113 943 111.1	Carcaça da lanterna da placa de licença	1
113 943 117.1	Soquete da lâmpada	1
311 943 121	Vidro para lanterna da placa de licença	1
311 943 131	Junta do vidro da lanterna	1
311 943 169	Capa protetora do soquete da lâmpada	1
113 943 191.1	Junta para a lanterna da placa de licença	1
N 11 005 2	Porca sextavada M 5 DIN 934, galvanizada	3
N 12 104 2	Arruela de segurança A 5,3	3
N 14 117 2	Parafuso lenticular AM 4X15	2
N 17 718 1	Lâmpada G6V5W DIN 72601	1
SP 077 ZA	FAROLETE DA LUZ INTERMITENTE PARA MONTAGEM POSTERIOR a partir do chassi nº B 4-190 501	
	compôsto de:	
111 953 051 Z	Suporte para farolete	2
111 953 161 E	Vidro para farolete da luz intermitente dianteira	2

JOGOS SP

Número da peça	Denominação	Quant.
113 953 163 A	Carcaça para farolete da luz intermitente	2
111 953 193 B	Base para farolete da luz intermitente	2
111 953 197	Arruela de segurança da luz intermitente	2
N 11 005 2	Porca sextavada M 5 DIN 934, galvanizada	4
N 12 130 1	Arruela de travamento A 5,3	4
N 14 267 5	Parafuso philips lenticular AM 5X18 DIN 7988, cromado	2
N 17 731 1	Lâmpada R6V18W DIN 72601	2
SP 080	1 JÔGO FILTRO DE AR A BANHO DE ÓLEO COM FILTRO CICLÔNICO para montagem posterior	
	compôsto de:	
111 129 405 H	Pulverizador principal de 115	1
111 129 435 B	Tubo de emulsão	1
111 129 605 A	Filtro ciclônico	1
111 129 611 F	Filtro a banho de óleo	1
111 129 619	Mangueira para filtro	1
111 129 623 A	Tubo de união	1
111 129 627	Tubo flexivel	1
261 129 631 A	Cotovêlo	1
261 129 641	Braçadeira	1
261 129 643	Anel vedador	1
111 501 159	Braçadeira	1
N 10 215 4	Parafuso sextavado M 6X15 DIN 933, galvanizado	4
N 10 239 1	Parafuso sextavado M 8X18 DIN 933	4
N 10 719 1	Parafuso cilindrico AM 6X20 DIN 84, galvanizado	3
N 11 006 2	Porca sextavada M 6 DIN 934, galvanizada	7
N 11 008 3	Porca sextavada M 8 DIN 934, galvanizada	4
N 11 670 1	Arruela 8,1	2
N 11 695 2	Arruela 6,1, galvanizada	2
N 12 006 2	Anel de pressão (liso) B 6 DIN 127, galvanizado	4
N 12 008 2	Anel de pressão B 8 DIN 127, galvanizado	4
N 12 226 2	Arruela de pressão B 6 DIN 137, galvanizada	3
SP 085 Z	1 JÔGO TAMPA PARA O PORTA-LUVAS	
	compôsto de:	
111 805 161 Z	Suporte esquerdo da dobradiça	1
111 805 162 Z	Suporte direito da dobradiça	1
111 805 163	Mola para a tampa do porta-luvas	1
111 805 165 Z	Dobradiça esquerda para a tampa do porta-luvas	1
111 805 166 Z	Dobradiça direita para a tampa do porta-luvas	1
111 805 167	Arruela de pressão da dobradiça	2
111 805 169 Z	Pino rebitável esquerdo para a dobradiça	1
111 805 170 Z	Pino rebitável direito para a dobradiça	1
113 857 121 A	Tampa do porta-luvas	1
111 857 131	Fechadura da tampa do porta-luvas	1
111 857 141	Arruela de pressão do porta-luvas	4
111 857 145 A	Batente de borracha para a tampa do porta-luvas	2
SP 094 A	1 JÔGO DE PEÇAS PARA FIXAÇÃO DO ESTABILIZADOR DA DIREÇÃO	
	compôsto de:	
141 411 313 Z	Mancal de borracha para o estabilizador (grande)	2
141 411 317 Z	Mancal de borracha para o estabilizador (pequeno)	2
141 411 323 Z	Presilha da braçadeira, grande	2
141 411 327 Z	Presilha da braçadeira, pequena	2
141 411 333 Z	Braçadeira grande	2

JOGOS SP

Número da peça	Denominação	Quant.
141 411 337 Z	Braçadeira pequena.....	2
141 411 343 Z	Chapa intermediária, grande.....	2
141 411 347 Z	Chapa intermediária, pequena.....	2
SP 096 B	1 JÔGO ESPELHO RETROVISOR EXTERNO PARA MONTAGEM POSTERIOR	
	compôsto de:	
113 857 513 Z	Espelho retrovisor.....	1
113 857 517 A	Porca para espelho.....	1
111 857 519	Bucha para espelho.....	1
SP 096 Z	1 JÔGO ESPELHO RETROVISOR EXTERNO (FUMÊ) PARA MONTAGEM POSTERIOR	
	compôsto de:	
113 857 513 Z	Espelho retrovisor (fumê).....	1
113 857 517 A	Porca para espelho retrovisor.....	1
111 857 519	Bucha para espelho retrovisor.....	1
SP 100 A	1 JÔGO DE JUNTAS PARA O MOTOR a partir do motor nº.....	
	compôsto de:	
113 101 125	Junta do prisioneiro da carcaça.....	6
113 101 219	Junta para o suporte do dinamo.....	1
311 101 341	Junta 90X99, entre o cilindro e a carcaça do motor.....	4
113 101 481 A	Junta da tampa do cabeçote.....	2
113 109 345 A	Anel vedador de tubo protetor.....	16
113 109 449 B	Anel vedador do prisioneiro de fixação do eixo dos balancins.....	4
113 109 619	Anel retentor de óleo.....	8
111 115 111 A	Junta vedadora da bomba de óleo.....	2
111 115 131	Junta para a tampa da bomba de óleo.....	1
113 115 189	Junta da tampa da peneira.....	2
111 117 151	Junta do radiador.....	2
113 127 311	Junta da bomba de combustível.....	1
113 127 313	Junta de bomba de combustível entre a bomba e a flange.....	1
311 129 707	Anel de vedação 32X38.....	2
111 251 261 B	Junta da flange do silencioso.....	4
113 251 263	Junta do tubo de aquecimento.....	2
111 905 261	Anel vedador para distribuidor.....	1
N 13 804 2	Anel vedador A6X10 DIN 7603.....	6
N 13 815 2	Anel vedador C14X20 DIN 7603.....	1
N 13 817 1	Anel vedador C18X22 DIN 7603.....	1
N 13 830 1	Junta A 8X14 DIN 7603, para o prisioneiro.....	2
311 105 295 A	Anel vedador para o volante do motor.....	1
SP 101 A	1 JÔGO DE CASQUILHOS DO MANCAL DA ÁRVORE DE MANIVELAS a partir do motor nº.....	
	compôsto de:	
113 105 501 B	Casquilho do mancal nº 1 da árvore de manivelas.....	1
131 105 531	Casquilho do mancal nº 2 da árvore de manivelas.....	2
113 105 561	Casquilho do mancal nº 3 da árvore de manivelas.....	1
113 105 591 A	Casquilho do mancal nº 4 da árvore de manivelas.....	1

JOGOS SP

Número da peça	Denominação	Quant.
SP 101 C	1 JÔGO DE CASQUILHOS DO MANCAL DA ÁRVORE DE MANIVELAS (sub-medida 0,25 mm) a partir do motor nº.....	
	compôsto de:	
113 105 507 A	Casquilho do mancal nº 1 da árvore de manivelas (sub-medida 0,25mm)	1
131 105 537	Casquilho do mancal nº 2 da árvore de manivelas (sub-medida 0,25mm)	2
113 105 567	Casquilho do mancal nº 3 da árvore de manivelas (sub-medida 0,25mm)	1
113 105 597	Casquilho do mancal nº 4 da árvore de manivelas (sub-medida 0,25mm)	1
SP 101 E	1 JÔGO DE CASQUILHOS DO MANCAL DA ARVORE DE MANIVELAS (sub-medida 0,50 mm) a partir do motor nº.....	
	compôsto de:	
113 105 513 A	Casquilho do mancal nº 1 da árvore de manivelas (sub-medida 0,50mm)	1
131 105 543	Casquilho do mancal nº 2 da árvore de manivelas (sub-medida 0,50mm)	2
113 105 573	Casquilho do mancal nº 3 da árvore de manivelas (sub-medida 0,50mm)	1
113 105 603	Casquilho do mancal nº 4 da árvore de manivelas (sub-medida 0,50mm)	1
SP 101 G	1 JÔGO DE CASQUILHOS DO MANCAL DA ÁRVORE DE MANIVELAS (sub-medida 0,75 mm) a partir do motor nº.....	
	compôsto de:	
113 105 519 A	Casquilho do mancal nº 1 da árvore de manivelas (sub-medida 0,75mm)	1
131 105 549	Casquilho do mancal nº 2 da árvore de manivelas (sub-medida 0,75mm)	2
113 105 579	Casquilho do mancal nº 3 da árvore de manivelas (sub-medida 0,75mm)	1
113 105 609	Casquilho do mancal nº 4 da árvore de manivelas (sub-medida 0,75mm)	1
SP 102	1 JÔGO DE CASQUILHOS DO EIXO DE RESSALTO a partir do motor nº.....	
	compôsto de:	
113 101 501	Casquilho para o eixo de ressalto com engrenagem nº1.....	2
113 101 511	Casquilho para o eixo de ressalto com engrenagem nº 2.....	2
113 101 521	Casquilho esquerdo para o eixo de ressalto com engrenagem nº 3....	1
113 101 522	Casquilho direito para o eixo de ressalto com engrenagem nº 3.....	1
SP 103 A	1 JÔGO DE ANÉIS DE COMPRESSÃO E RASPADOR 77 mm ∅ a partir do motor nº.....	
	compôsto de:	
113 107 351	Anel de compressão superior e inferior 77 mm ∅.....	8
111 107 371 Z	Anel raspador do óleo 77 mm ∅.....	4
SP 103 D	1 JÔGO DE ANÉIS DE COMPRESSÃO E RASPADOR 77,5 mm ∅ a partir do motor nº.....	
	compôsto de:	
113 107 355	Anel de compressão superior e inferior 77,5 mm ∅.....	8
111 107 375 Z	Anel raspador do óleo 77,5 mm ∅.....	4

JOGOS SP

Número da peça	Denominação	Quant.
SP 103 G	1 JÔGO DE ANÉIS DE COMPRESSÃO E RASPADOR 78 mm ∅ a partir do motor nº.....	
	compôsto de:	
113 107 359	Anel de compressão superior e inferior 78 mm ∅.....	8
111 107 379 Z	Anel raspador do óleo 78 mm ∅.....	4
SP 103 Z	1 JÔGO DE ANÉIS DE COMPRESSÃO E RASPADOR 77 mm ∅ até o motor nº.....	
	compôsto de:	
111 107 351 Z	Anel de compressão superior 77 mm ∅.....	4
111 107 361 Z	Anel de compressão inferior 77 mm ∅.....	4
111 107 371 Z	Anel raspador do óleo 77 mm ∅.....	4
SP 106	1 JÔGO DE PEÇAS PARA CARBURADOR 28 PCI até o motor nº.....	
	compôsto de:	
111 129 121	Anel vedador do parafuso.....	1
111 129 123	Parafuso cilindrico.....	1
111 129 147	Arruela.....	3
111 129 201	Válvula de agulha 1,5 mm ∅.....	1
111 129 213 Z	Anel vedador 1 mm para válvula de agulha.....	1
111 129 255 B	Haste de conexão.....	1
111 129 259	Mola de pressão da haste de conexão.....	2
111 129 281 A	Junta entre a carcaça superior e inferior.....	1
111 129 289 A	Parafuso da carcaça superior.....	4
111 129 319	Esféra 2,5 mm ∅ no canal de injeção.....	1
111 129 323	Tubo para válvula de esféra.....	1
111 129 325	Esféra 4 mm ∅ para canal de injeção.....	1
111 129 401 A	Parafuso de fixação do pulverizador.....	1
111 129 405 F	Pulverizador do carburador 117,5.....	1
111 129 409	Anel vedador do parafuso de fixação do pulverizador.....	1
111 129 415 B	Pulverizador da marcha lenta g 50.....	1
111 129 425 A	Pulverizador de ar da marcha lenta 0,8 mm ∅.....	1
111 129 427 B	Parafuso de regulagem da pulverização da marcha lenta.....	1
111 129 429 B	Mola do parafuso de regulagem.....	1
111 129 433 B	Tubo de emulsão 29.....	1
111 129 435 H	Pulverizador 195.....	1
111 129 445	Parafuso da tampa da bomba de aceleração.....	1
111 129 447	Junta do parafuso da bomba de aceleração.....	1
111 129 451	Diafrágma da bomba de aceleração.....	1
111 129 467	Mola do diafrágma da bomba de aceleração.....	1
111 129 471	Tampa da bomba de aceleração.....	1
111 129 473	Parafuso da bomba de aceleração.....	4
111 129 475	Alavanca da bomba de aceleração.....	1
111 129 479	Eixo da alavanca da bomba.....	1
111 129 485	Mola da haste de união.....	1
N 11 008 3	Porca sextavada M 8 DIN 934, galvanizada.....	2
N 12 225 1	Arruela de pressão B 5 DIN 137, galvanizada.....	4
N 12 228 2	Arruela de pressão N 8 DIN 137, galvanizada.....	2
N 12 503 1	Contrapino 1X10 DIN 94.....	2
N 12 507 1	Contrapino 1,5X15 DIN 94.....	2
N 13 776 1	Junta 30 DIN 7151a.....	1

JOGOS SP

Número da peça	Denominação	Quant.
SP 106 A	1 JÔGO DE PEÇAS PARA CARBURADOR 30 PIC a partir do motor nº.....	
	compôsto de:	
111 129 147	Arruela 4,2.....	5
113 129 149	Parafuso de fixação da borboleta afogadora.....	2
113 129 149 B	Parafuso de fixação da borboleta estranguladora.....	2
111 129 155.1	Mola para o eixo da válvula da borboleta afogadora.....	1
111 129 155.2	Mola para o eixo da válvula da borboleta afogadora.....	1
113 129 167 Z	Bucha para a alavanca do eixo.....	1
111 129 201	Válvula de agulha 1,5 mm ∅.....	1
111 129 213 Z	Anel vedador 1 mm para válvula de agulha.....	1
111 129 255 Z	Haste.....	1
113 129 281 Z	Junta entre a carcaça superior e inferior.....	1
111 129 319	Esféra 2,5 mm ∅, no canal de injeção.....	1
113 129 323 A	Tubo para válvula de esféra.....	1
111 129 325	Esféra 4 mm ∅, para canal de injeção.....	1
111 129 347 A	Parafuso sextavado para a carcaça superior e inferior.....	4
113 129 347 B	Parafuso limitador da marcha lenta.....	1
111 129 401 A	Parafuso de fixação do pulverizador.....	1
111 129 405 H	Pulverizador do carburador 115.....	1
111 129 409	Anel vedador do parafuso de fixação.....	1
113 129 421 B	Parafuso g 55 para regulagem da válvula.....	1
111 129 427 B	Parafuso de regulagem da marcha lenta.....	1
111 129 429 B	Mola para o parafuso de regulagem da marcha lenta.....	1
113 129 435 F	Pulverizador 145.....	1
113 129 451 A	Diafrágma da bomba de aceleração.....	1
113 129 467 B	Mola do diafrágma da bomba de aceleração.....	1
113 129 471	Tampa da bomba de aceleração.....	1
111 129 473	Parafuso para a tampa da bomba de aceleração.....	1
113 129 475 B	Alavanca da bomba de aceleração.....	1
113 129 479	Eixo da alavanca da bomba.....	1
113 129 485 A	Mola da haste de ligação.....	1
341 129 489	Anel de segurança.....	1
113 129 881 Z	Mola de retrocesso para o cabo do acelerador.....	1
N 13 778 1	Guarnição 30.....	2
N 12 241 2	Arruela de pressão B 8X15 DIN 137, galvanizada.....	2
N 11 008 3	Porca sextavada M 8 DIN 934, galvanizada.....	4
N 12 225 1	Arruela de pressão B 5 DIN 137, galvanizada.....	2
N 12 507 1	Contrapino 1,5X15 DIN 94.....	
SP 107 Z	1 JÔGO DE ANÉIS DE COMPRESSÃO E RASPADOR 77,5 mm ∅ até o motor nº.....	
	compôsto de:	
111 107 355 Z	Anel de compressão superior 77,5 mm ∅.....	4
111 107 365 Z	Anel de compressão inferior 77,5 mm ∅.....	4
111 107 375 Z	Anel raspador do óleo 77,5 mm ∅.....	4
SP 108	JÔGO DE REPARAÇÃO DE PEÇAS PARA BOMBA DE COMBUSTÍVEL até o motor nº.....	
	compôsto de:	
111 127 119 Z	Balancim.....	1
111 127 125 Z	Braço do balancim.....	1
111 127 129 Z	Eixo do balancim.....	1
111 127 131 Z	Mola do balancim.....	1

JOGOS SP

Número da peça	Denominação	Quant.
111 127 141 Z	Diafrágma com haste	1
111 127 147 Z	Mola do diafrágma	1
111 127 151 Z	Mola da válvula	2
111 127 155 Z	Prato da válvula	1
111 127 157 Z	Junta da válvula	1
111 127 159 Z	Suporte para a mola da válvula	1
111 127 169 Z	Válvula da bomba de combustível	2
111 127 177 Z	Filtro de combustível	1
111 127 179 Z	Bujão do filtro	1
111 127 181 Z	Anel de vedação para bujão	1
111 127 311	Junta da bomba de combustível	2
111 127 999 Z	Parafuso retentor da válvula	3
N 10 213 2	Parafuso sextavado da tampa da bomba	6
N 12 122 1	Arruela dentada V 3,7 DIN 6797	3
N 12 225 1	Arruela de pressão B 5 DIN 137, galvanizada	6
SP 108 A	JÔGO DE REPARAÇÃO DE PEÇAS PARA BOMBA DE COMBUSTÍVEL a partir do motor nº	
	compôsto de:	
113 127 113	Junta para a placa de fechamento	1
113 127 117 A	Balancim	1
113 127 131 A	Mola 33 mm para o balancim	1
113 127 129	Eixo do balancim	1
113 127 141	Diafrágma com mola e gaxeta	1
111 127 177	Filtro de combustível	1
111 127 179 Z	Bujão do filtro	1
111 127 181 Z	Anel de vedação para o bujão	1
311 127 201	Diafrágma de fechamento	1
311 127 209	Mola de aperto para o diafrágma de fechamento	1
113 127 311	Junta da bomba de combustível	1
113 127 313	Junta da bomba de combustível	1
N 10 688 1	Parafuso cilindrico AM 3X8 DIN 84	2
N 12 434 1	Arruela de segurança 4 DIN 6799	1
N 10 700 1	Parafuso cilindrico AM 5X12 DIN 84, galvanizado brilhante	6
N 12 005 1	Arruela de pressão B 5 DIN 127, galvanizada	6
N 10 698 1	Parafuso cilindrico AM 4X12 DIN 84, galvanizado	4
N 12 004 1	Arruela de pressão B 4 DIN 127	4
SP 110 A	1 JÔGO DE CILINDROS COM ÊMBOLOS, ANÉIS E PINOS a partir do motor nº	
	compôsto de:	
113 101 311 E	Cilindro 77 mm ø	4
113 107 112 J	Êmbolo 77 mm ø	4
113 107 351	Anel de compressão superior e inferior 77 mm ø	8
111 107 371 Z	Anel raspador do óleo 77 mm ø	4
113 107 411	Pino do êmbolo	4
N 12 276 1	Anel trava (clip) A 22 DIN 73123	8
SP 111 Z	1 JÔGO DE ANÉIS DE COMPRESSÃO E RASPADOR 78 mm ø até o motor nº	
	compôsto de:	
111 107 359 Z	Anel de compressão superior 78 mm ø	4
111 107 369 Z	Anel de compressão inferior 78 mm ø	4
111 107 379 Z	Anel raspador do óleo 78 mm ø	4

JOGOS SP

Número da peça	Denominação	Quant.
SP 115 A	1 JÔGO DE JUNTAS PARA CARBURADOR 28 PCI até o motor nº.....	
	compôsto de:	
111 129 121	Anel vedador do parafuso.....	1
111 129 213 Z	Anel vedador 1 mm para válvula de agulhas.....	1
111 129 281 A	Junta entre a carcaça superior e inferior.....	1
111 129 409	Anel vedador do parafuso de fixação do pulverizador.....	1
111 129 443	Anel vedador da união roscada.....	1
111 129 447	Anel vedador do parafuso.....	1
N 13 776 1	Junta 30 DIN 71511.....	1
SP 116 B	1 JÔGO DE REPARO PARA EMBREAGEM 111 141 025 D	
	compôsto de:	
111 141 125 B	Placa de desembreagem.....	1
111 141 129 B	Alavanca de desembreagem.....	3
N 13 334 1	Bucha fixadora do parafuso de regulagem.....	3
311 141 133	Parafuso de regulagem da alavanca, oscilante.....	3
311 141 135	Arruela da porca de regulagem.....	3
311 141 137	Porca de regulagem da alavanca.....	3
111 141 141 B	Mola de apoio da alavanca.....	3
111 141 145 B	Mola da placa de desembreagem.....	3
SP 123 ZA	JÔGO DE REPARAÇÃO DE PEÇAS PARA BOMBA DE COMBUSTÍVEL até o motor nº.....	
	compôsto de:	
111 127 119 Z	Balancim.....	1
111 127 125 Z	Braço do balancim.....	1
111 127 129 Z	Eixo do balancim.....	1
111 127 131 Z	Mola do balancim.....	1
111 127 141 Z	Diafrágma com haste.....	1
111 127 147 Z	Mola do diafrágma.....	1
111 127 151 Z	Mola da válvula da bomba de combustível.....	2
111 127 155 Z	Prato da válvula.....	1
111 127 157 Z	Junta da válvula.....	1
111 127 159 Z	Suporte para a mola da válvula.....	1
111 127 169 Z	Válvula da bomba de combustível (sextavada).....	2
111 127 177 Z	Filtro de combustível.....	1
111 127 181 Z	Anel de vedação para bujão.....	1
111 127 311	Junta da bomba de combustível.....	2
SP 127 B	REVESTIMENTO PARA O DISCO DE EMBREAGEM 111 141 031 Z	
	compôsto de:	
111 141 191 B	Revestimento para o disco de embreagem 111 141 031 Z.....	2
N 13 671 1	Rebite cilindrico B 5X5 DIN 7338.....	20
SP 141	JÔGO DE REPARAÇÃO PARA 1 CILINDRO DE FREIO DA RODA 19	
	compôsto de:	
211 611 483	Guarda-pó do parafuso sangrador.....	1

JOGOS SP

Número da peça	Denominação	Quant.
113 611 615	Mola intermediária das peças de compensação.....	1
113 611 625	Gaxeta para cilindro do freio 19.....	2
113 611 695	Guarda-pó para o cilindro do freio 19.....	2
SP 148 A	JÔGO DE REPARAÇÃO PARA 1 CILINDRO DE FREIO DA RODA 22	
	compôsto de:	
211 611 483	Guarda-pó do parafuso sangrador.....	1
113 611 615	Mola intermediária das peças de compensação.....	1
211 611 627	Gaxeta para cilindro do freio 22.....	2
113 611 695 E	Guarda-pó para o cilindro do freio 22.....	2
SP 171	JÔGO DE REPARAÇÃO PARA CILINDRO PRINCIPAL DO FREIO 19 até o chassi nº.....	
	compôsto de:	
113 611 127	Válvula para o cilindro mestre 19.....	1
113 611 155	Gaxeta primária do cilindro mestre 19.....	1
113 611 167	Arruela intermediária do cilindro mestre 19.....	1
113 611 173	Gaxeta secundária do cilindro mestre 19.....	1
113 611 179	Arruela de encosto para o cilindro mestre.....	1
113 611 185	Anel de segurança.....	1
113 611 195	Guarda-pó.....	1
SP 181	1 JÔGO DE PLATINADO PARA DISTRIBUIDOR até o motor nº 1-695 281	
	compôsto de:	
	Platinado.....	1
	Martelo do platinado.....	1
SP 183	1 JÔGO DE PLATINADO PARA DISTRIBUIDOR a partir do motor nº 1-695 282 até nº.....	
	compôsto de:	
	Platinado.....	1
	Martelo do platinado.....	1
SP 201 C	CHAVE DE IGNIÇÃO E PARTIDA COM TRAVA (BEGE-PEDRA) a partir do chassi nº 1 600 440	
	compôsto de:	
111 415 521 B	Casquilho travador da coluna da direção.....	2
113 415 527	Bucha isolante da coluna da direção.....	1
111 415 543	Chapa trava.....	1
111 415 603	Colar de borracha dentro do tubo e trava da direção.....	1
111 415 609	Anel protetor para colar de borracha.....	1
111 905 851 E	Chave de ignição e partida com trava (bege-pedra).....	1
111 905 877	Anel.....	1
111 905 881	Parafuso de fixação 36 mm.....	2
111 905 881 A	Parafuso de fixação 67 mm.....	1
111 971 111	Coifa de borracha.....	1

JOGOS SP

Número da peça	Denominação	Quant.
SP 217 Z	1 JÔGO TERMINAL DO ESCAPAMENTO até o motor nº.....	
	compôsto de:	
113 251 163 A	Tubo de escapamento.....	2
111 251 231	Junta 35 mm Ø do tubo de descarga.....	2
111 251 233 Z	Cone de vedação 35 mm Ø do tubo de descarga.....	2
111 251 269 A	Braçadeira do tubo de escapamento.....	4
N 10 339 2	Parafuso sextavado BM 6X40 DIN 931.....	4
N 11 006 2	Porca sextavada M 6 DIN 934, galvanizada.....	4
SP 231 Z	1 JÔGO DE PEÇAS PARA FIXAÇÃO DE UM PÁRA-LAMA DIANTEIRO	
	compôsto de:	
111 821 145	Parafuso sextavado para fixação do pára-lama.....	9
361 827 181	Arruela de pressão para fixação do pára-lama.....	9
111 821 545	Arruela de borracha.....	1
N 10 241 4	Parafuso sextavado M 8X22.....	1
N 11 008 1	Porca sextavada M 8 DIN 934.....	1
N 11 525 1	Arruela A 8,4.....	1
N 11 670 1	Arruela 8,1.....	1
SP 231 ZA	1 JÔGO DE PEÇAS PARA FIXAÇÃO DE 1 PÁRA-LAMA TRASEIRO	
	composto de:	
111 821 145	Parafuso sextavado para fixação do pára-lama.....	10
361 827 181	Arruela de pressão para fixação do pára-lama.....	10
N 11 008 1	Porca sextavada M 8 DIN 934.....	1
SP 303	1 JÔGO DE LONAS DO FREIO 40 a partir do chassi nº 1 673 411 só dianteiro	
	compôsto de:	
113 609 265 A	Lona do freio 40.....	4
N 13 634 1	Rebite C 4X7,5 DIN 7338, galvanizado.....	45
SP 304	1 JÔGO DE LONAS DO FREIO 40 (SÔBRE-MEDIDA) a partir do chassi nº 1-673 411 só dianteiro	
	compôsto de:	
113 609 269 A	Lona do freio 40 (sôbre-medida).....	4
N 13 634 1	Rebite C 4X7,5 DIN 7338, galvnizado.....	45
SP 321	1 JÔGO DE LONAS DO FREIO 30 até o chassi nº 1 673 410 dianteiro e traseiro a partir do chassi nº 1 673 411 só traseiro	
	compôsto de:	
111 605 265 A	Lona do freio 30.....	4
N 13 634 1	Rebite C 4X7,5 DIN 7338, galvanizado:.....	35

JOGOS SP

Número da peça	Denominação	Quant.
SP 322	1 JÔGO DE LONAS DO FREIO 30 (SÔBRE-MEDIDA) até o chassi nº 1 673 410 dianteiro e traseiro a partir do chassi nº 1 673 411 só traseiro	
	compôsto de:	
111 605 269 A	Lonas do freio 30 (sôbre-medida).....	4
N 13 634 1	Rebite C 4X7,5 DIN 7338, galvanizado.....	35
SP 402 A	1 JÔGO DE REPARO PARA EMBREAGEM 111 141 025 C	
	compôsto de:	
111 141 125 B	Placa de desembreagem.....	1
111 141 129 B	Alavanca de desembreagem.....	3
N 13 334 1	Bucha fixadora do parafuso de regulagem.....	3
311 141 133	Parafuso da alavanca.....	3
311 141 135	Anel de pressão para embreagem.....	3
311 141 137	Porca de regulagem da alavanca.....	3
111 141 141 A	Mola de apoio da alavanca.....	3
111 141 145 B	Mola da placa de desembreagem.....	3
SP 471 Z	JÔGO DE REPARO PARA 1 AMORTECEDOR DIANTEIRO	
	compôsto de:	
111 413 371 A	Tubo para a bucha de borracha.....	1
111 413 381 A	Bucha de borracha do amortecedor.....	1
N 11 010 4	Porca sextavada M 10 DIN 934.....	1
N 12 112 1	Arruela dentada j 12,5 DIN 6798.....	2
SP 571 Z	JÔGO DE REPARO PARA 1 AMORTECEDOR TRASEIRO	
	compôsto de:	
111 413 371 A	Tubo para a bucha de borracha.....	1
111 413 381 A	Bucha de borracha do amortecedor.....	1
111 513 479	Arruela.....	1
N 11 020 1	Porca sextavada M 12X1,5 DIN 934.....	1
N 12 012 1	Anel de pressão (liso) B 12 DIN 127.....	1
SP 601 B	JÔGO DE REPARAÇÃO PARA CILINDRO PRINCIPAL DO FREIO 17,46 a partir do chassi nº.....	
	compôsto de:	
113 611 127 C	Válvula para o cilindro mestre 17,46.....	1
113 611 143 A	Mola para o cilindro mestre 17,46.....	1
113 611 155 A	Gaxeta primaria do cilindro mestre 17,46.....	1
113 611 165 C	Êmbolo do cilindro mestre 17,46.....	1
113 611 167 B	Arruela intermediária do cilindro mestre 17,46.....	1
113 611 173 C	Gaxeta secundária do cilindro mestre 17,46.....	1
113 611 179	Arruela de encôsto para o cilindro mestre 17,46.....	1
113 611 185	Anel de segurança.....	1
113 611 195	Guarda-pó.....	1

JOGOS SP

Número da peça	Denominação	Quant.
SP 806	1 JÔGO DE FRISOS a partir do chassi nº B 6-317 068	
	compôsto de:	
113 853 305 B	Friso esquerdo do pára-brisa	1
113 853 306 B	Friso direito do pára-brisa	1
113 853 309 B	Luva do friso	4
113 853 321 ZA	Friso da janela da porta esquerda	1
113 853 322 ZA	Friso da janela da porta direita	1
113 853 355 Z	Friso esquerdo do vidro traseiro	1
113 853 356 Z	Friso direito do vidro traseiro	1
113 853 391 Z	Friso esquerdo para canaleta de ar quente no painel	1
113 853 392 Z	Friso direito para canaleta de ar quente no painel	1
SP 902	1 JÔGO MEDIDOR DE COMBUSTÍVEL a partir do chassi nº B 4-142 239	
	compôsto de:	
113 919 031 ZB	Relógio indicador de combustível	1
111 919 051 B	Tubo medidor de combustível	1
271 919 125	Junta do tubo medidor de combustível	1
N 10 213 2	Parafuso lenticular AM 5X15	5
N 13 802 1	Anel de vedação A 5X9	5
SP 904	LANTERNA DA PLACA DE LICENÇA a partir do chassi nº B 4-190 501	
	compôsto de:	
211 831 449	Tampão de borracha	1
113 943 111.1	Carcaça da lanterna da placa de licença	1
311 943 117.1	Soquete da lâmpada para lanterna da placa de licença	1
311 943 121	Vidro para lanterna da placa de licença	1
311 943 131	Junta do vidro	1
311 943 169 A	Capa protetora do soquete da lâmpada	1
113 943 191.1	Junta para lanterna da placa de licença	1
N 11 005 2	Porca sextavada M 5 DIN 934, galvanizada	3
N 12 129 1	Arruela dentada A 5,1	3
N 14 117 2	Parafuso lenticular AM 4X15	2
N 17 718 1	Lâmpada G 6V5W DIN 72601	1
SP 906	LANTERNA TRASEIRA ESQUERDA a partir do chassi nº B 56 577	
	compôsto de:	
111 945 215 A	Carcaça esquerda da lanterna	1
111 945 229	Vidro com chapa intermediária para lanterna traseira	1
111 945 261 E	Soquete com refletor da lanterna traseira	1
N 13 965 1	Parafuso lenticular para chapa B 4,2X9,5	1
N 14 134 1	Parafuso lenticular BM 4X45 DIN 7985, cromado	2

JOGOS SP

Número da peça	Denominação	Quant.
SP 907 B	1 JÔGO DE PLATINADO PARA O DISTRIBUIDOR a partir do motor nº.....	
	compôsto de:	
	Platinado.....	1
	Martelo do platinado.....	1
SP 908	LANTERNA TRASEIRA DIREITA a partir do chassi nº B 56 577	
	compôsto de:	
111 945 216 A	Carcaça direita da lanterna.....	1
111 945 229	Vidro com chapa intermediária para lanterna traseira.....	1
111 945 261 E	Soquete com refletor da lanterna traseira.....	1
N 13 965 1	Parafuso lenticular para chapa B 4,2X9,5.....	1
N 14 134 1	Parafuso lenticular BM 4X45 DIN 7985, cromado.....	2
SP 910	FAROLETE DA LUZ INTERMITENTE PARA MONTAGEM POSTERIOR a partir do chassi nº B 4-190 501	
	compôsto de:	
111 953 051 C	Soquete para farolete de luz intermitente.....	2
111 953 161 E	Vidro para farolete de luz intermitente dianteira.....	2
113 953 163 A	Carcaça para farolete de luz intermitente dianteira.....	2
111 953 193 B	Base para farolete de luz intermitente dianteira.....	2
111 953 197	Arruela de segurança.....	2
N 11 005 2	Porca sextavada M 5 DIN 934, galvanizada.....	2
N 12 130 1	Arruela de travamento A 5,3.....	4
N 14 267 5	Parafuso philips lenticular AM 5X18 DIN 7988, cromado.....	4
N 17 731 1	Lâmpada R6V18W DIN 72601.....	2
		2
SP 955	1 JÔGO SUPORTE E PALHETA DO LIMPADOR DO PÁRA-BRISA	
	compôsto de:	
113 955 407 B	Suporte com braço do limpador do pára-brisa.....	1
113 955 427	Palheta do limpador do pára-brisa.....	1

Número da peça	Denominação	Quant.

ANEXO I

LACAS
CONSERVANTES, MASSAS VEDADORAS, SOLVENTES

LACAS

L = Nitro Celulose Original

Número da peça	Denominação	Quant.
L 21	Cinza pérola	1 Kg
L 23	Cinza prata	1 Kg
L 31	Azul real	1 Kg
L 41	Prêto	1 Kg
L 87	Branco pérola	1 Kg
L 280	Branco	1 Kg
L 288	Cinza bermuda	1 Kg
L 289	Branco gêlo	1 Kg
L 311	Verde areia	1 Kg
L 334	Azul geleira	1 Kg
L 346	Verde mango	1 Kg
L 349	Verde jade	1 Kg
L 360	Azul atlântico	1 Kg
L 362	Azul meia-noite	1 Kg
L 363	Azul glacial	1 Kg
L 370	Bege nilo	1 Kg
L 380	Verde turquesa	1 Kg
L 390	Azul gôlfo	1 Kg
L 391	Azul pastel	1 Kg
L 397	Lilás	1 Kg
L 398	Azul oceano	1 Kg
L 440	Cinza cascalho	1 Kg
L 456	Vermelho rubi	1 Kg
L 469	Cinza antracito	1 Kg
L 472	Bege-claro	1 Kg
L 478	Verde berilo	1 Kg
L 511	Verde caribe	1 Kg
L 514	Verde esmeralda	1 Kg
L 518	Verde amazonas	1 Kg
L 532	Azul polar	1 Kg

ACAS

L = Nitro Celulose Original

Número da peça	Denominação	Quant.
L 560	Amarelo manilha	1 Kg
L 572	Bege areia	1 Kg
L 650	Vermelho granada	1 Kg
L 1020	Cinza claro	1 Kg
L 1021	Cinza escuro	1 Kg
L 1022	Cinza nevada	1 Kg
L 1030	Azul (VW)	1 Kg
L 1031	Azul claro	1 Kg
L 1050	Vermelho cerâmica	1 Kg
L 1057	Vermelho vinho	1 Kg
L 1059	Vermelho cereja	1 Kg
L 1060	Creme	1 Kg
L 1061	Bege	1 Kg
L 1062	Laranja	1 Kg
L 1063	Amarelo	1 Kg
L 1070	Marron cáqui	1 Kg
L 1071	Bege lugano	1 Kg
LM 11	Laca para tingir verde	1 Kg
LM 30	Laca para tingir azul médio	1 Kg
LM 40	Laca para tingir prêto	1 Kg
LM 50	Laca para tingir vermelho	1 Kg
LM 53	Laca para tingir laranja	1 Kg
LM 61	Laca para tingir ocre	1 Kg
LM 62	Laca para tingir amarelo	1 Kg
LM 70	Laca para tingir marron	1 Kg
LM 80	Laca para tingir branco	1 Kg

LACAS
L = Nitro Celulose Original

CONSERVANTES, MASSAS VEDADORAS, SOLVENTES

Número da peça	Denominação	Quant.
L 140	Primer	1 Kg
L 141	Surfacer cinza	1 Kg
L 142	Massa rápida (cinza)	1 Kg
L 144	Retardador	1 Kg
L 146	Massa de vedação	1 Kg
L 146.1	Catalizador	1 Tubo
L 160	Thinner	1 Kg
L 160.1	Thinner	4 Kg
L 163	Surfacer amarelo	1 Kg
L 170.5	Líquido para polir	0,5 Kg
L 180	Pasta para polir	1 Kg
L 190.5	Cêra para conservar	0,5 Kg